СИАЛ

Краткий технический справочник основных систем СИАЛ для специалистов

Система СИАЛ Слайдинг-60
Система СИАЛ Слайдинг-90
Система СИАЛ КП40
Система СИАЛ Слайдинг-40
Система СИАЛ КП40М
Система СИАЛ КП45
Система СИАЛ Слайдинг-45
Система СИАЛ КПТ60
Система СИАЛ КПТ70
Система СИАЛ КПТ74
Система СИАЛ КП50
Система СИАЛ КП50К

2018

СОДЕРЖАНИЕ

СИАЛ Слайдинг-60, СИАЛ Слайдинг-90 _ _ _ _ 1

СИАЛ КП40, СИАЛ Слайдинг-40 _ _ _ _ _ _ _ _ _ 7

СИАЛ КП40М _ 35

СИАЛ КП45, СИАЛ Слайдинг-45 _ _ _ _ _ _ _ _ _ 47

СИАЛ КПТ60 _ 81

СИАЛ КПТ70_ 107

СИАЛ КПТ74 _ 123

СИАЛ КП50 _151

СИАЛ КП50К _ 169

Ограждения балконов _ _ _ _ _ _ _ _ _ _ _ _ _ 189

Вентиляционные решетки _ _ _ _ _ _ _ _ _ _ _ 191

Противомоскитные сетки _ _ _ _ _ _ _ _ _ _ _ _ 193

Нащельники и плинтусы _ _ _ _ _ _ _ _ _ _ _ _ _ 195

Система СИАЛ Слайдинг-60
Система СИАЛ Слайдинг-90

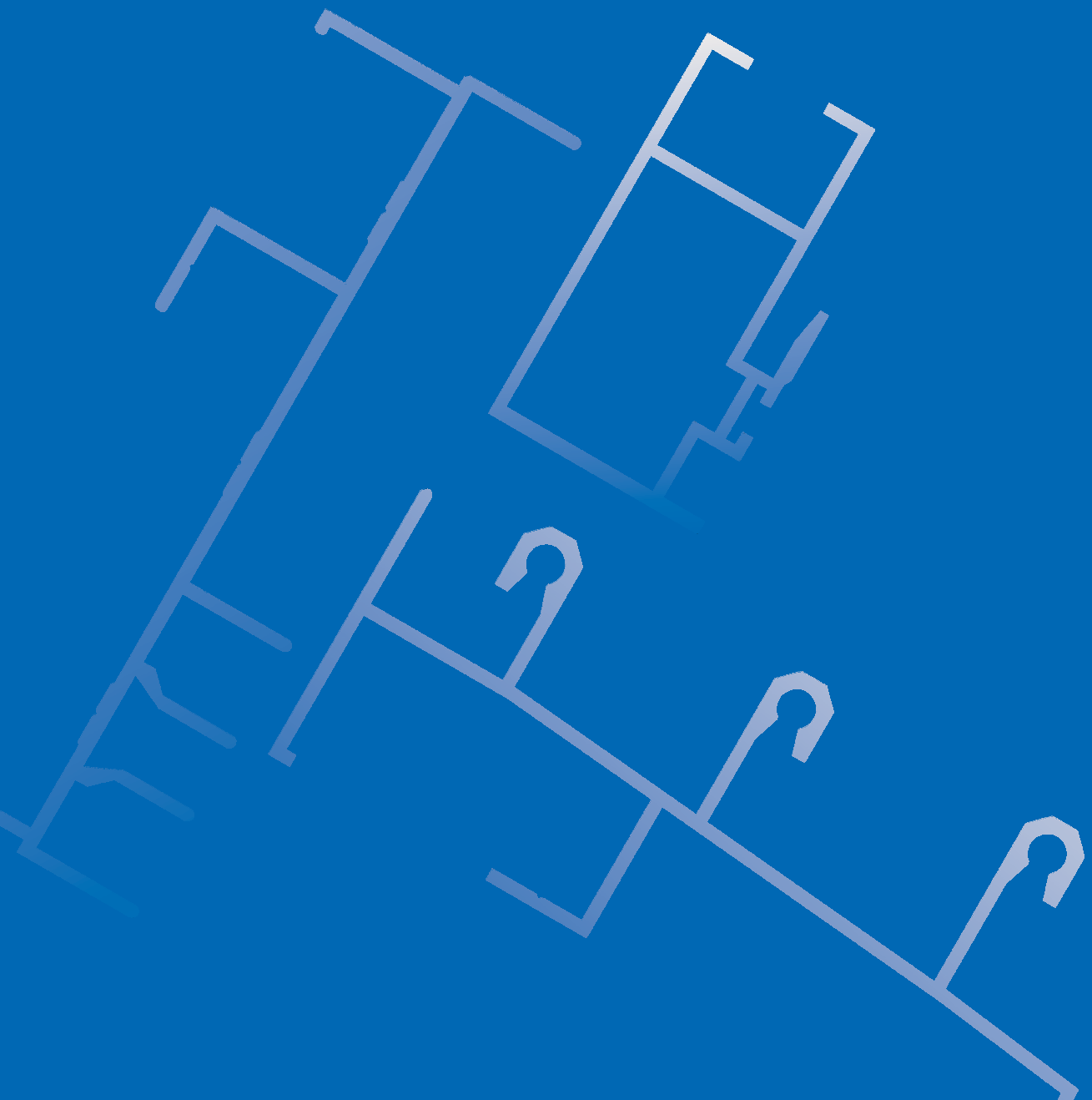

Профили, уплотнители и комплектующие

Jx - 4,77
Jy - 1,21
Wx - 1,75
Wy - 1,27

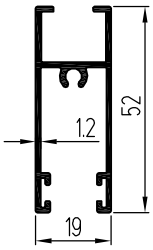

КП45160
(0,526)

Jx - 4,43
Jy - 1,11
Wx - 1,67
Wy - 1,17

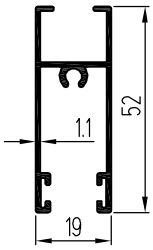

КП45160-1
(0,487)

Jx - 3,54
Jy - 0,93
Wx - 1,36
Wy - 0,98

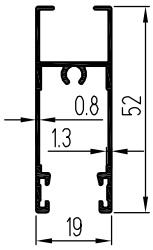

КП45160-4
(0,39)

Jx - 3,9
Jy - 1,3
Wx - 1,56
Wy - 1,18

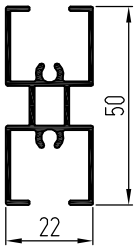

КПС 093
(0,56)

Jx - 6,1
Jy - 2,46
Wx - 2,21
Wy - 1,72

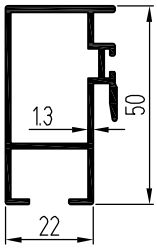

КП45162
(0,65)

Jx - 5,14
Jy - 2,26
Wx - 1,89
Wy - 1,61

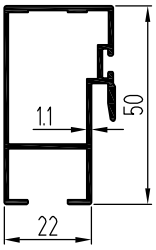

КП45162-1
(0,552)

Jx - 4,04
Jy - 1,8
Wx - 1,56
Wy - 1,26

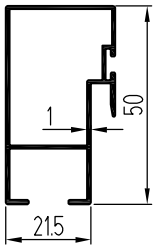

КП45162-2
(0,436)

Jx - 7,98
Jy - 7,71
Wx - 2,78
Wy - 2,92

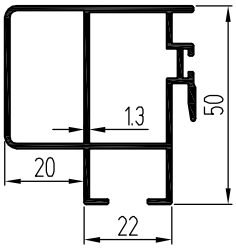

КПС 470
(0,883)

Jx - 6,25
Jy - 1,83
Wx - 2,22
Wy - 1,65

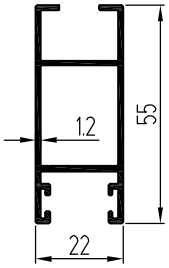

КП45163
(0,591)

Jx - 5,71
Jy - 1,65
Wx - 1,97
Wy - 1,5

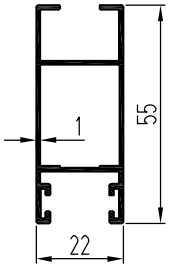

КП45163-1
(0,523)

Jx - 5,26
Jy - 1,55
Wx - 1,83
Wy - 1,41

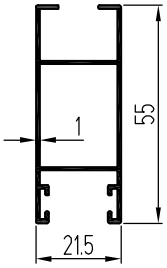

КП45163-2
(0,452)

Jx - 8,59
Jy - 4,6
Wx - 2,75
Wy - 1,77

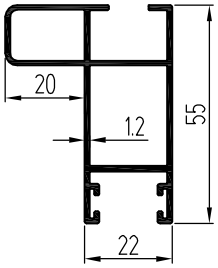

КПС 471
(0,761)

Профили рамы Сл-90

КПС 035
(1,006)

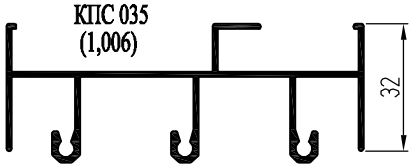

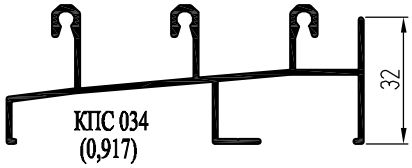

КПС 034
(0,917)

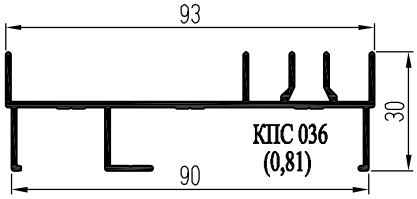

КПС 036
(0,81)

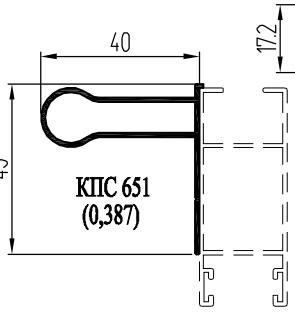

КПС 651
(0,387)

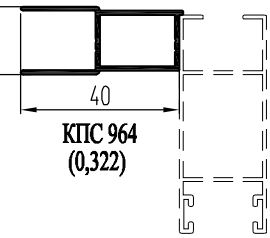

КПС 964
(0,322)

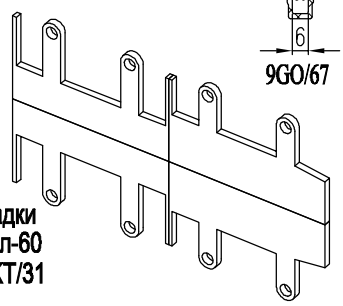

Прокладки
рамы Сл-60
КТ/30, КТ/31

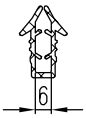

9GO/67

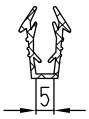

9GO/71

9GO/69

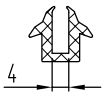

КПУ-16-1
(0,102)

PB69 800-3P

Профили рамы Сл-60

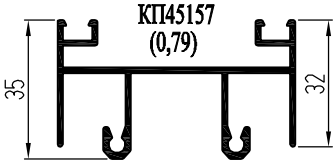

КП45157
(0,79)

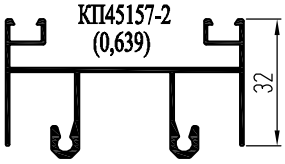

КП45157-2
(0,639)

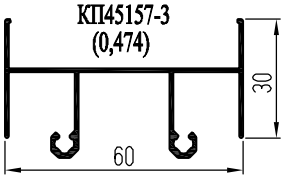

КП45157-3
(0,474)

КП45404
(0,33)

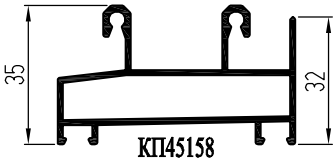

КП45158
(0,84)

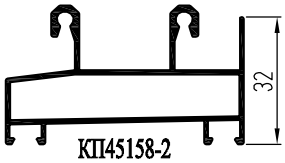

КП45158-2
(0,723)

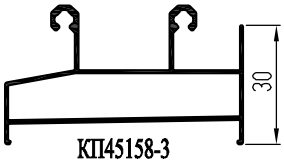

КП45158-3
(0,544)

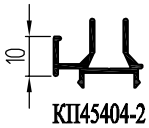

КП45404-2
(0,206)

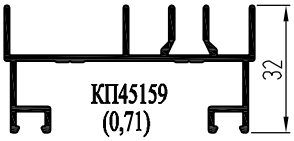

КП45159
(0,71)

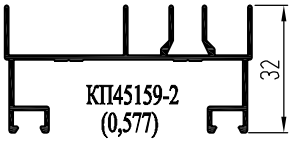

КП45159-2
(0,577)

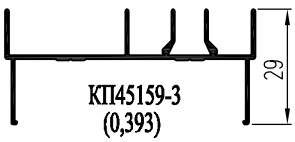

КП45159-3
(0,393)

Профили поворота и стыковки

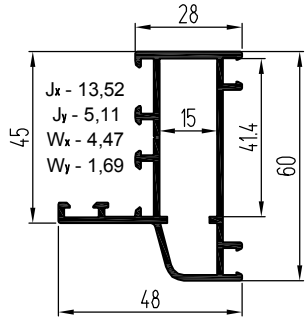

КП45181
(0,968)

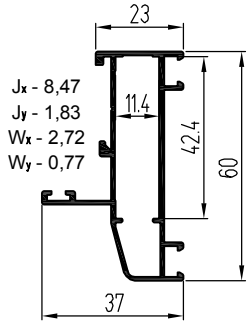

КП45400-2
(0,625)

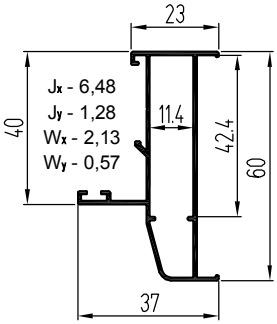

КП45400-3
(0,471)

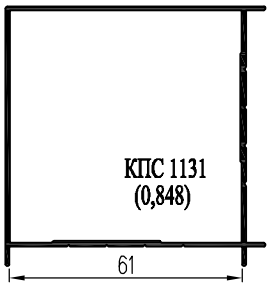

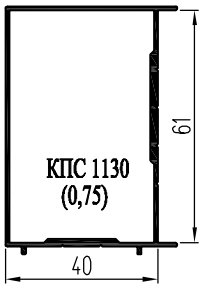

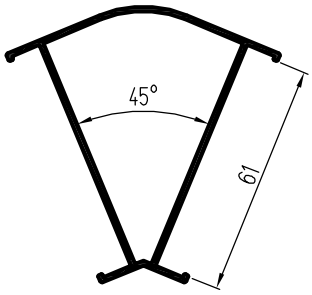

КПС 594
(0,745)

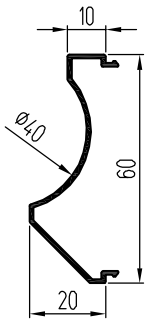

КП45428
(0,292)

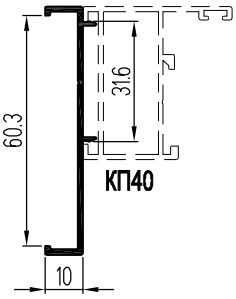

КП40

КП45403-1
(0,335)

Профили поворота на произвольный угол

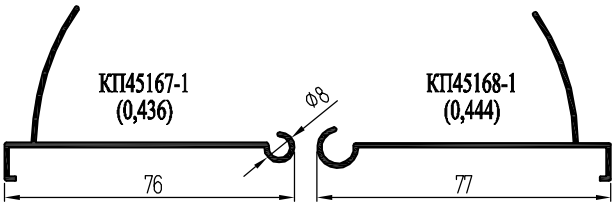

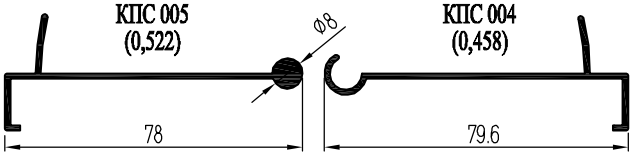

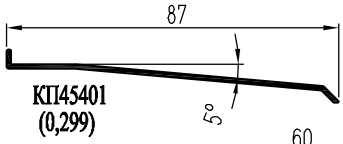

КП45401
(0,299)

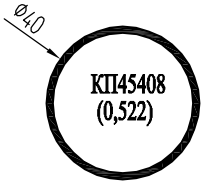

КП45408
(0,522)

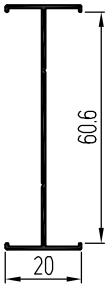

КП45184-2
(0,244)

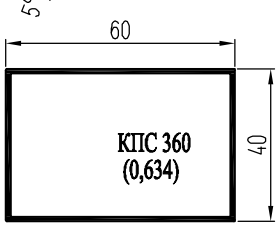

КПС 360
(0,634)

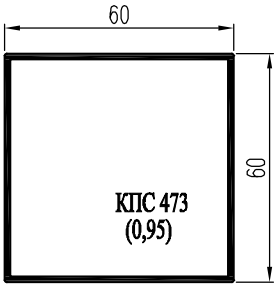

КПС 473
(0,95)

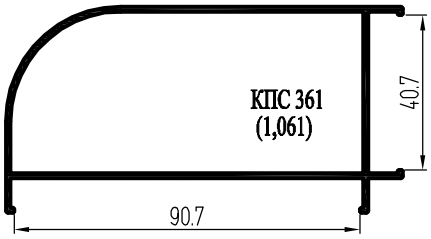

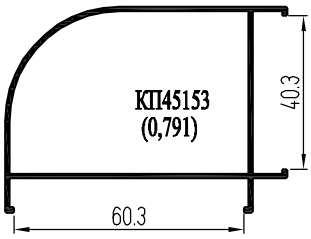

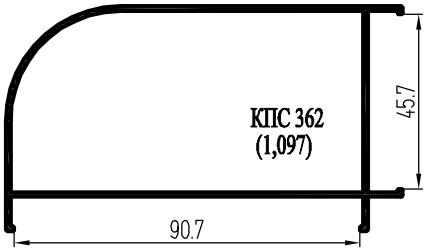

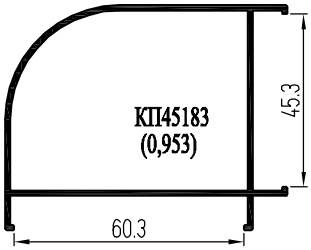

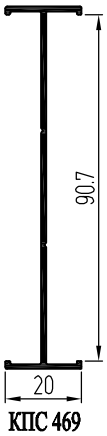

КПС 469
(0,477)

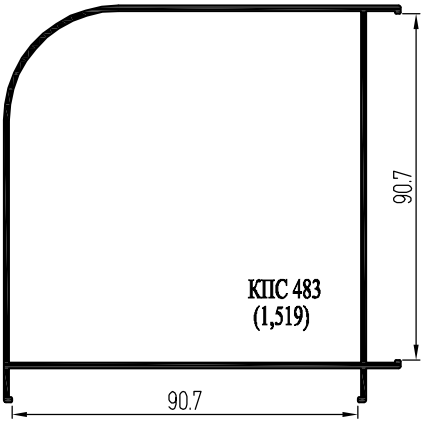

КПС 483
(1,519)

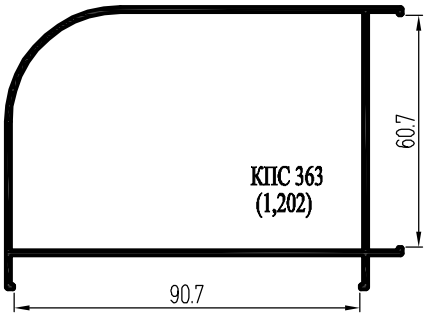

КПС 363
(1,202)

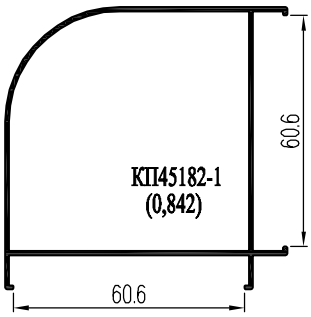

Балконы и лоджии Слайдинг-60

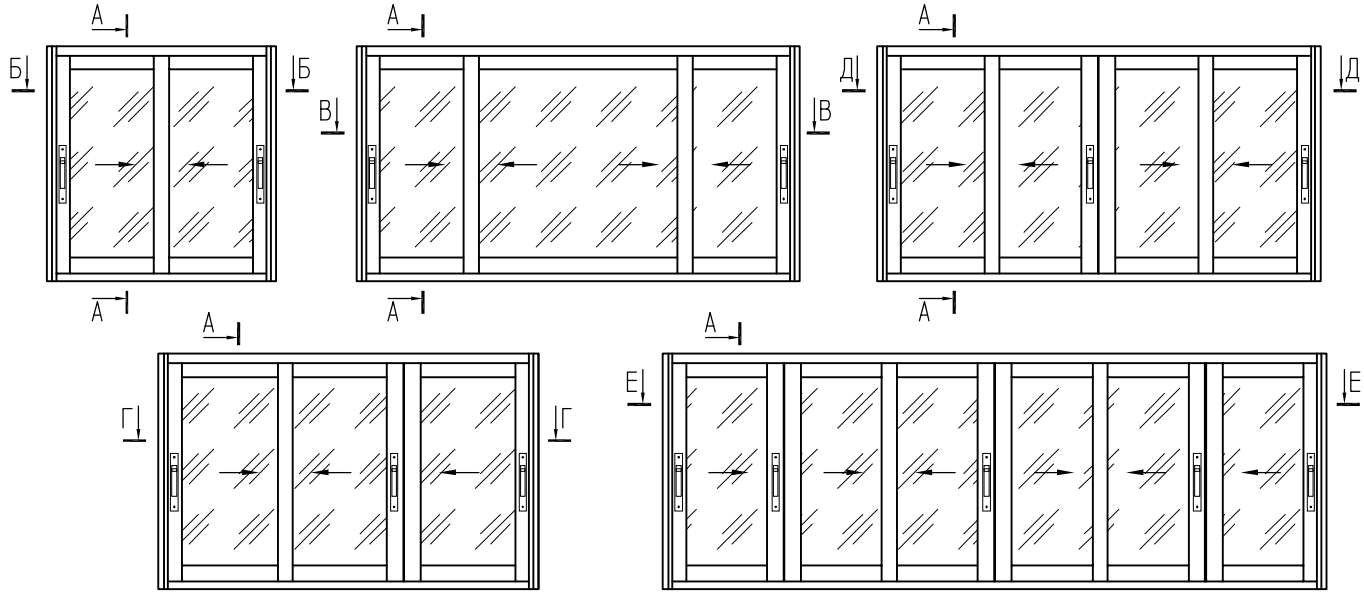

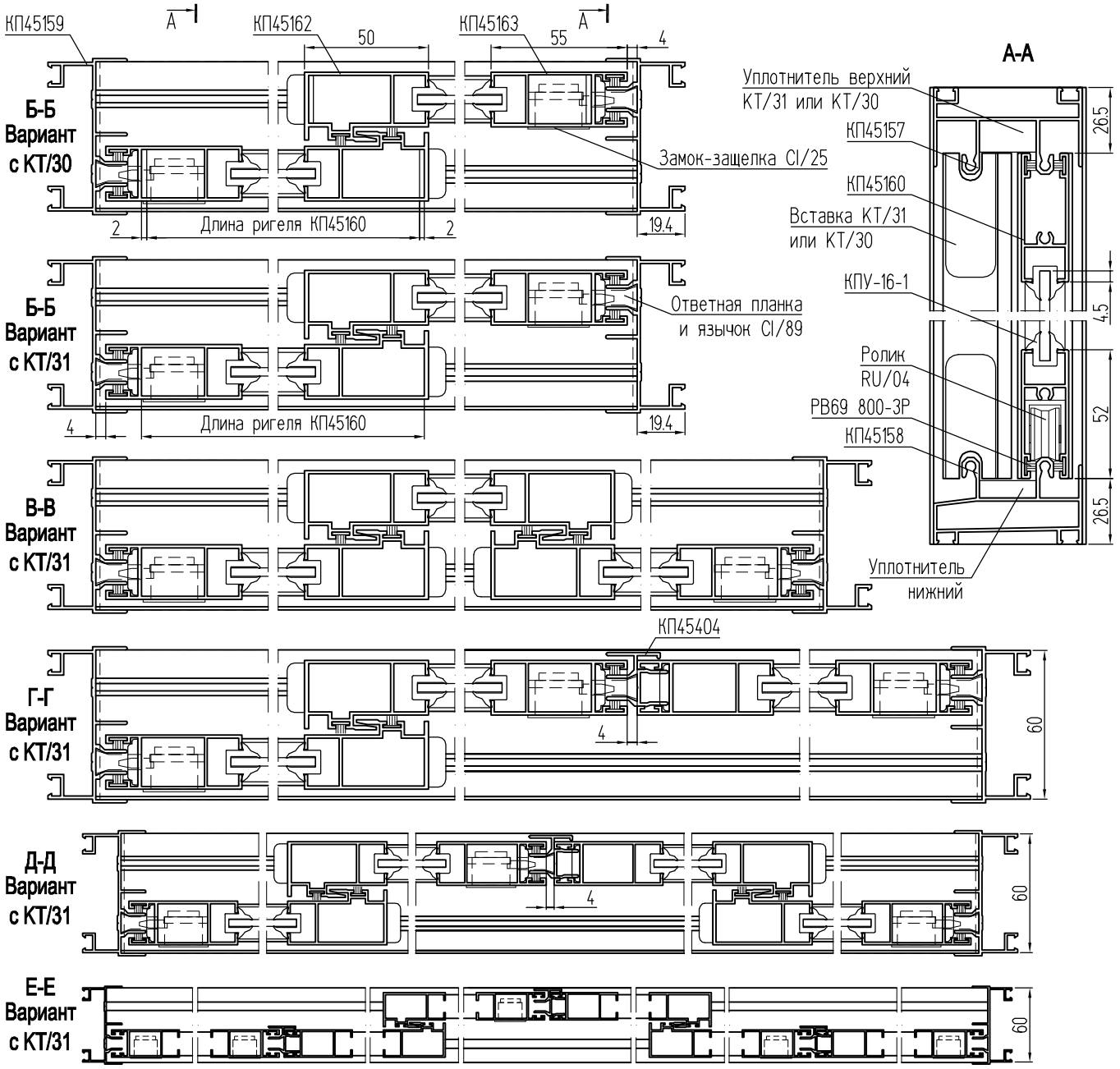

Балконы и лоджии Слайдинг-90

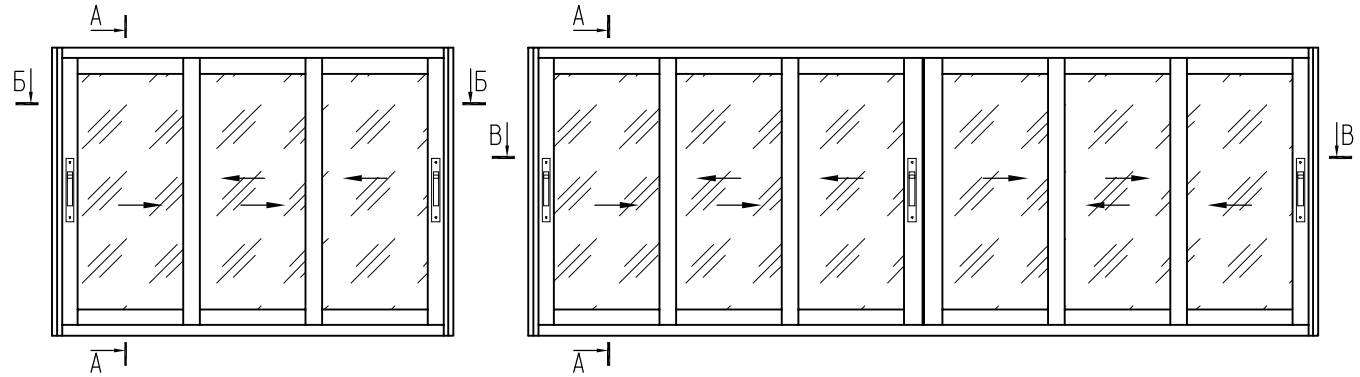

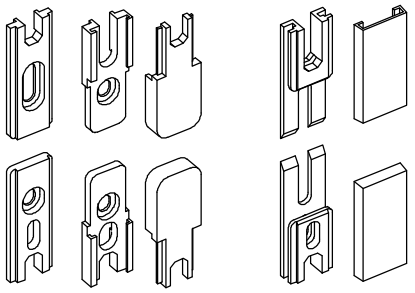

Набор вставок и заглушек для внешнего крепления КТ/31

Набор вставок и заглушек для внутреннего крепления КТ/30

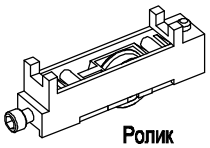

Ролик регулируемый RU/04

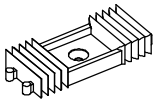

Уплотнитель стыковки створок нижний КТ/30, КТ/31

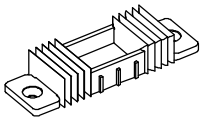

Уплотнитель стыковки створок верхний КТ/30, КТ/31

А-А

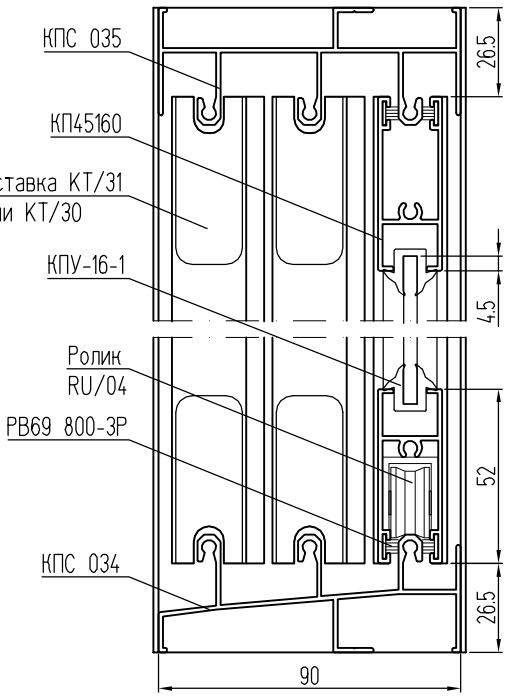

Б-Б (вариант с КТ/30)

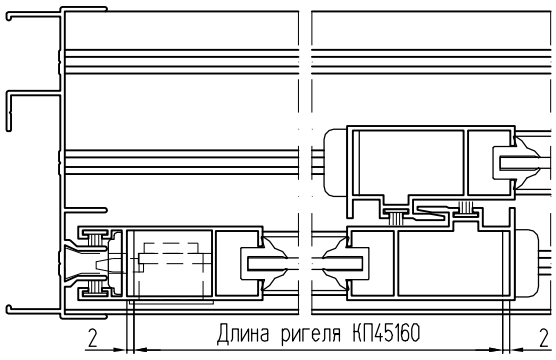

Б-Б (вариант с КТ/31)

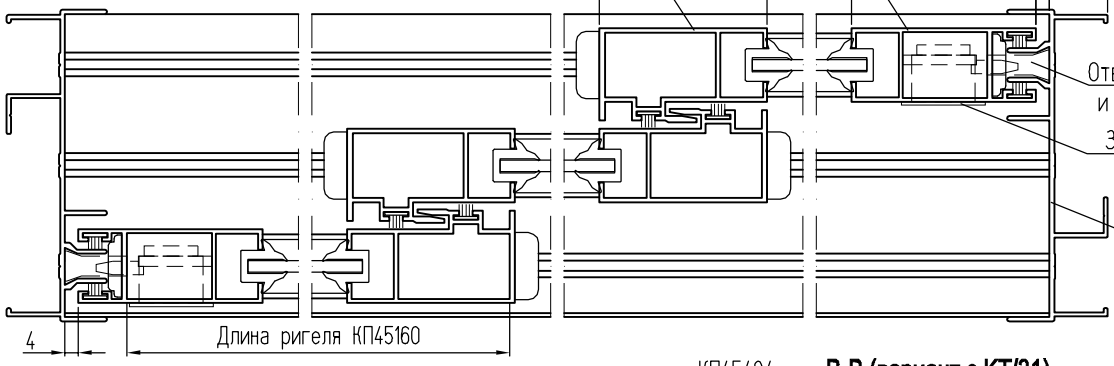

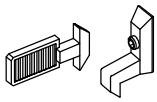

Ответная планка и язычок CI/89

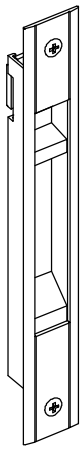

Замок-защелка CI/25

В-В (вариант с КТ/31)

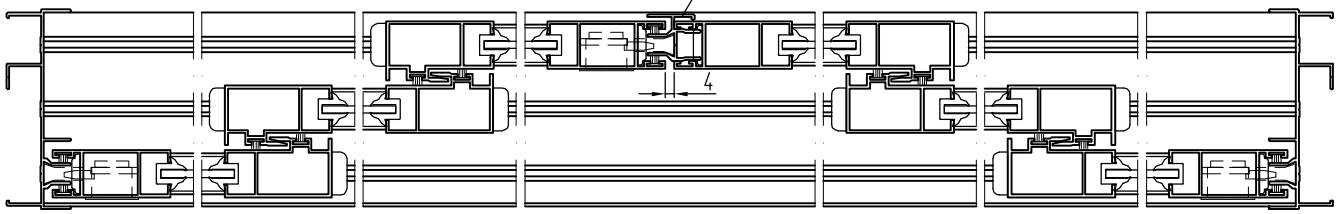

Установка усиленных стоек створок и стоек створок с усилителями на примере Сл-60

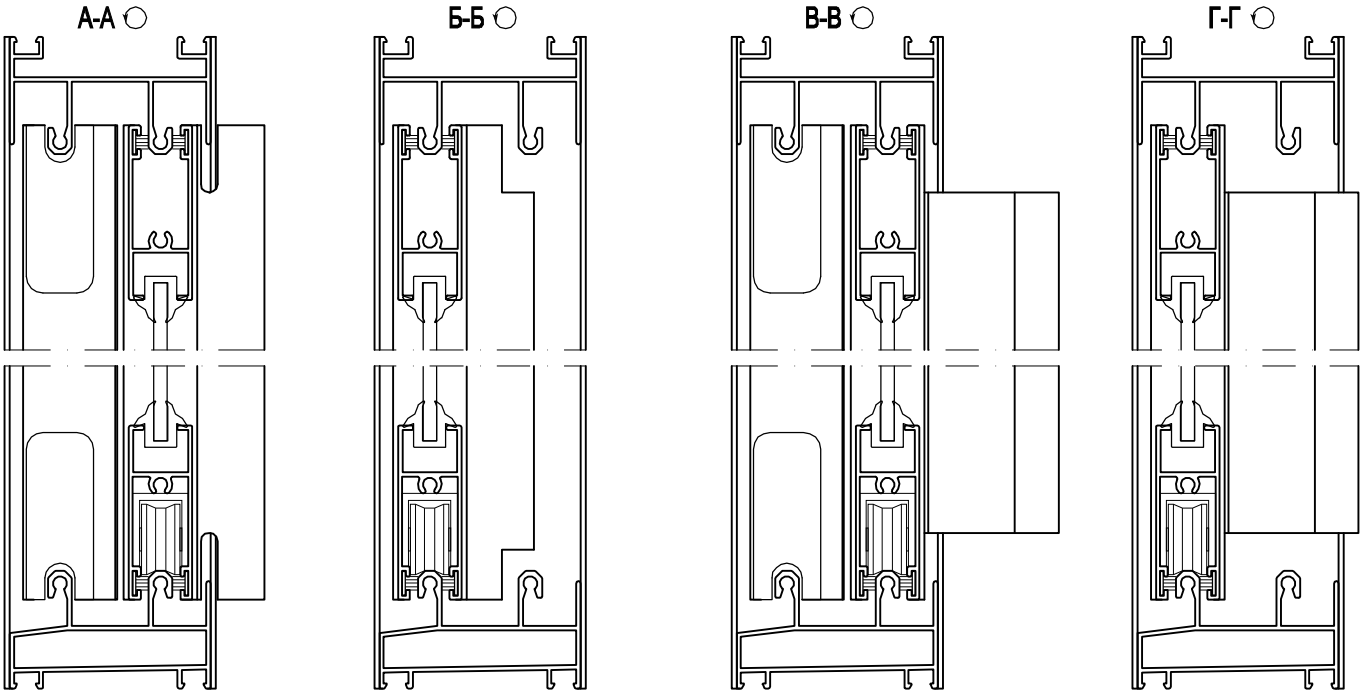

Вариант с усиленными стойками створки

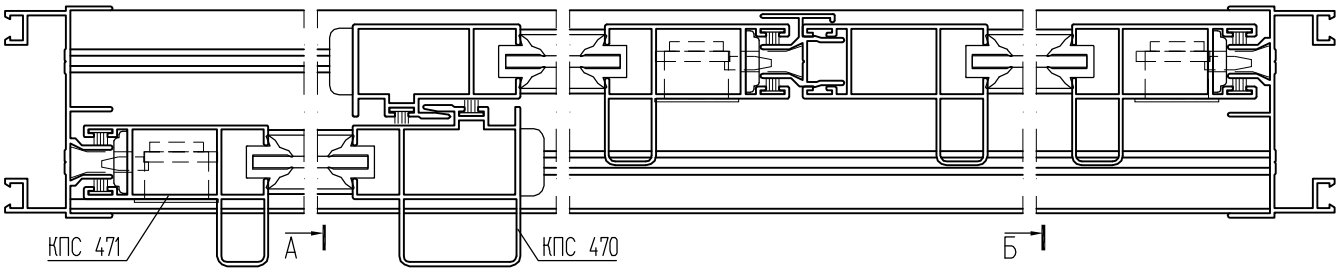

Вариант с усилителем стойки створки КПС 651

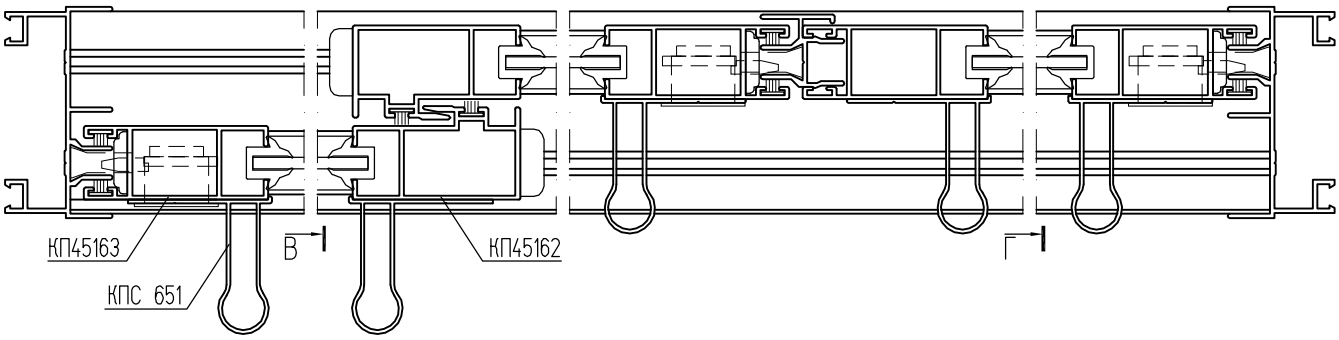

Вариант с усилителем стойки створки КПС 964

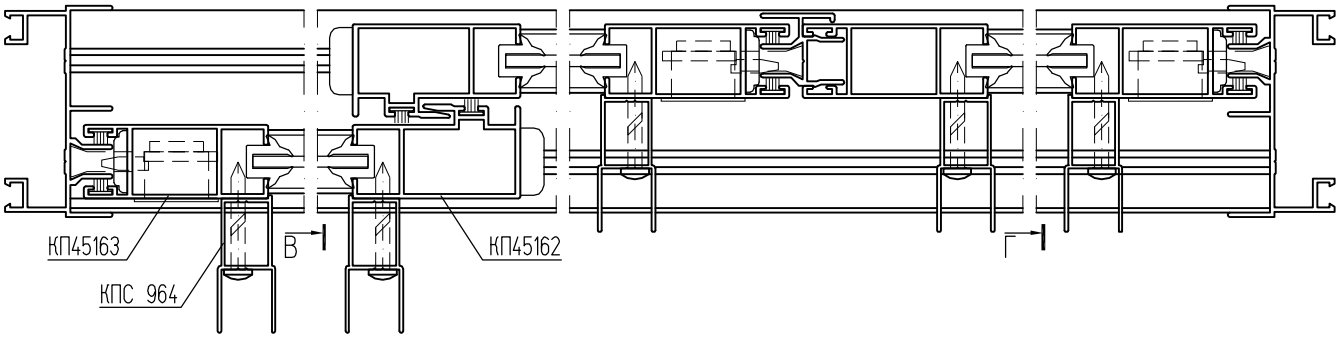

Система СИАЛ КП40
Система СИАЛ Слайдинг-40

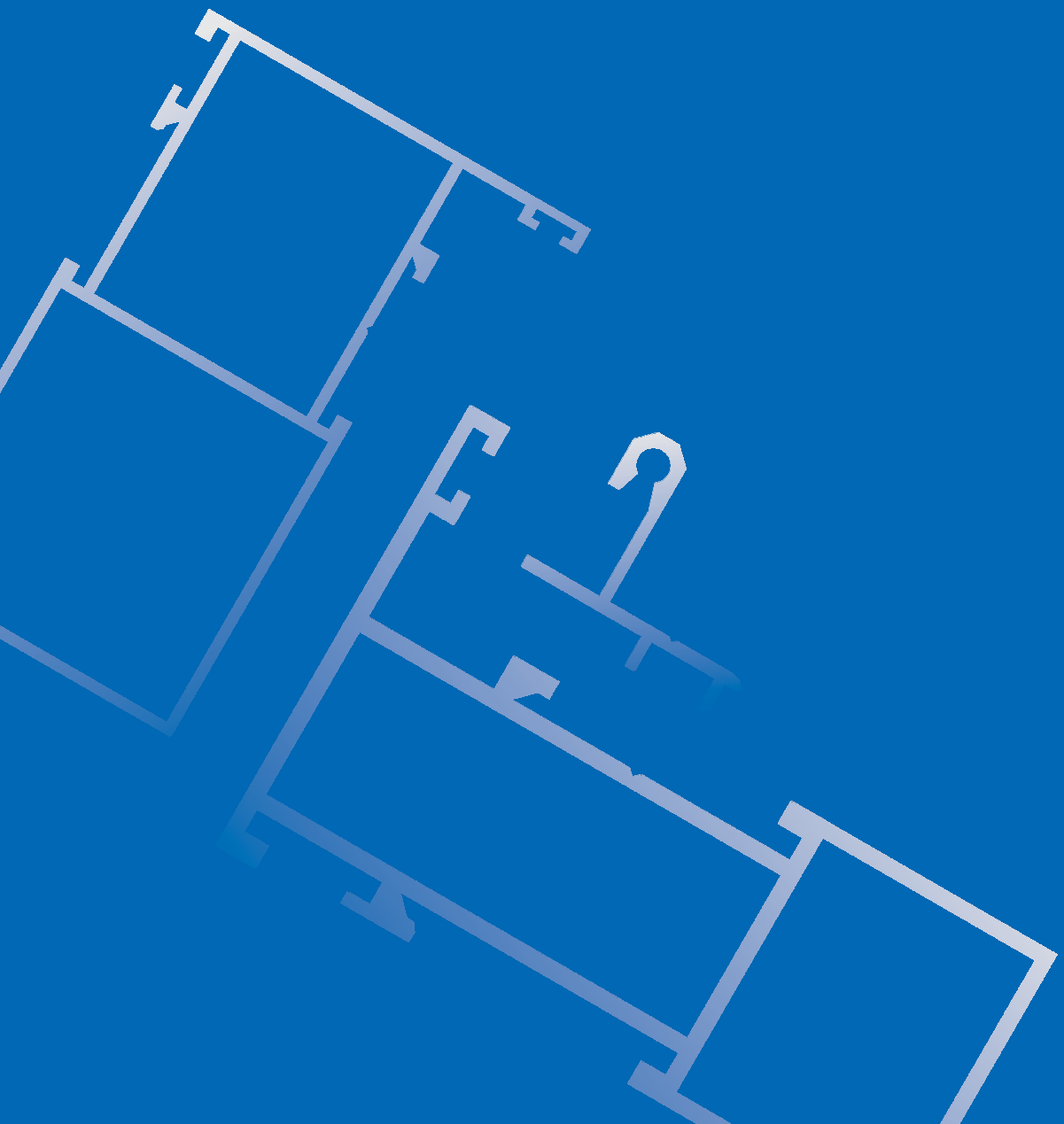

Профили стоек, ригелей, окон и дверей

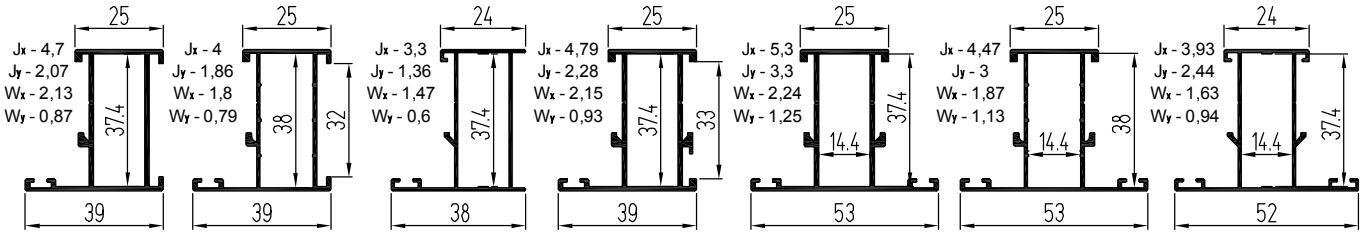

КП45164 (0,558) | КП45164-1 (0,462) | КП45164-2 (0,385) | КПС 080 (0,596) | КП45152 (0,644) | КП45152-1 (0,532) | КП45152-2 (0,46)

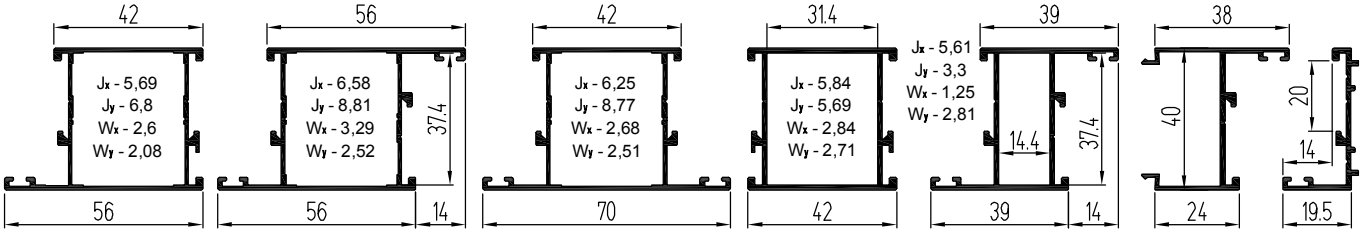

КПС 201 (0,625) | КПС 202 (0,682) | КПС 203 (0,677) | КПС 553 (0,666) | КПС 996 (0,644) | КПС 1075 (0,433) | КПС 204 (0,3)

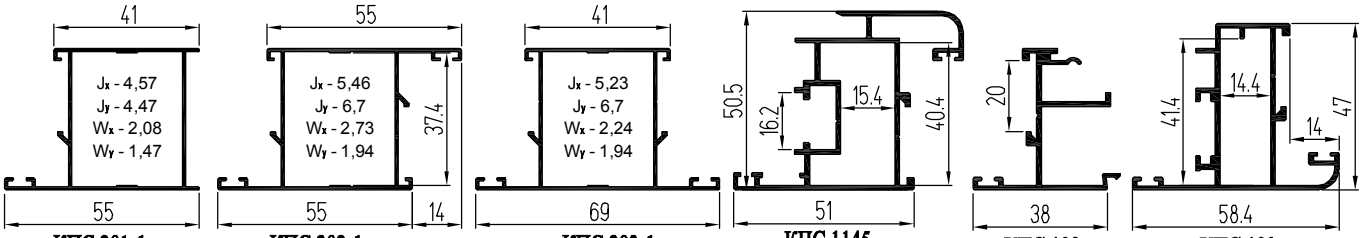

КПС 201-1 (0,474) | КПС 202-1 (0,55) | КПС 203-1 (0,55) | КПС 1145 (0,967) | КПС 198 (0,531) | КПС 199 (0,807)

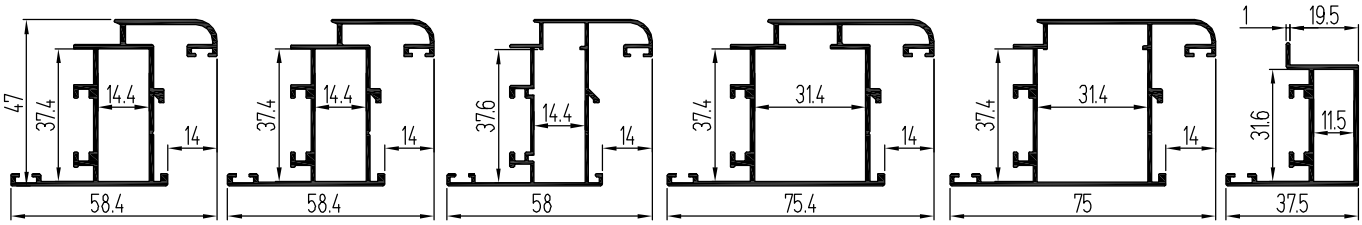

КП45165 (0,805) | КП45165-1 (0,734) | КП45165-2 (0,588) | КПС 468 (0,964) | КПС 468-1 (0,818) | КПС 1071 (0,536)

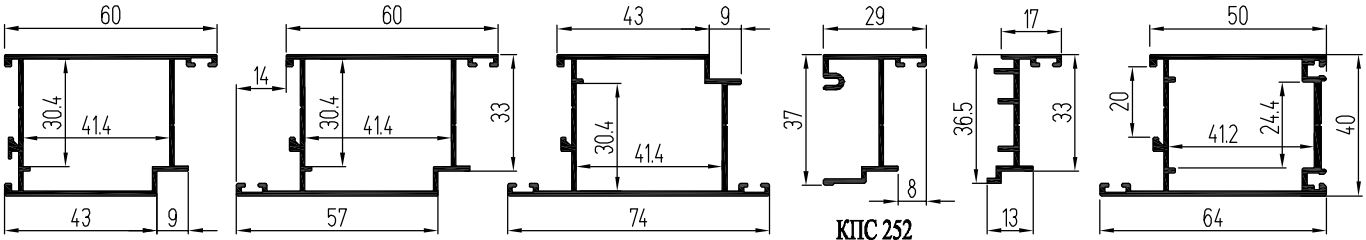

КПС 081 (0,735) | КПС 082 (0,784) | КПС 083 (0,784) | КПС 252 (0,373) | КПС 084 (0,309) | КПС 336 (0,86)

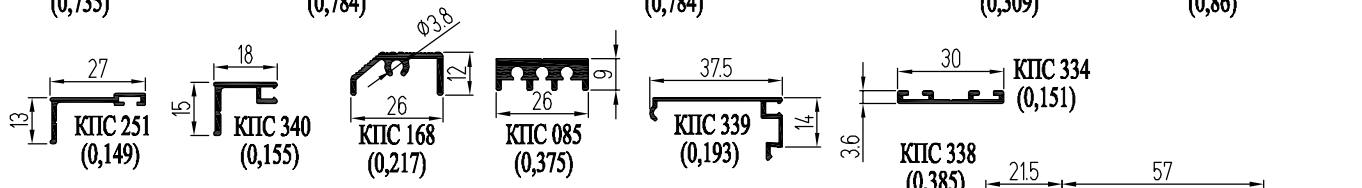

КПС 251 (0,149) | КПС 340 (0,155) | КПС 168 (0,217) | КПС 085 (0,375) | КПС 339 (0,193) | КПС 334 (0,151)

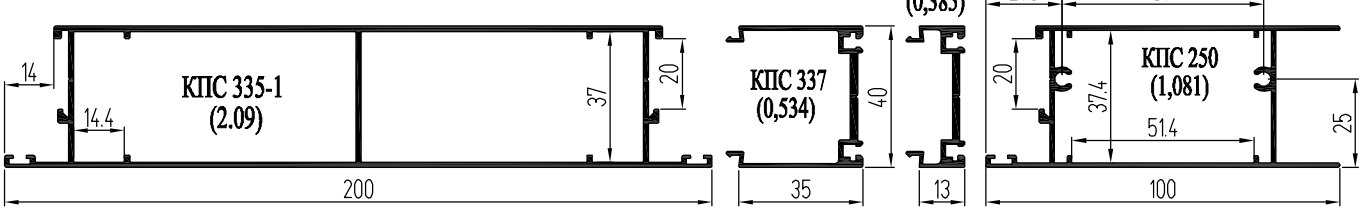

КПС 338 (0,385) | КПС 335-1 (2.09) | КПС 337 (0,534) | КПС 250 (1,081)

Профили стоек с внешним пилоном

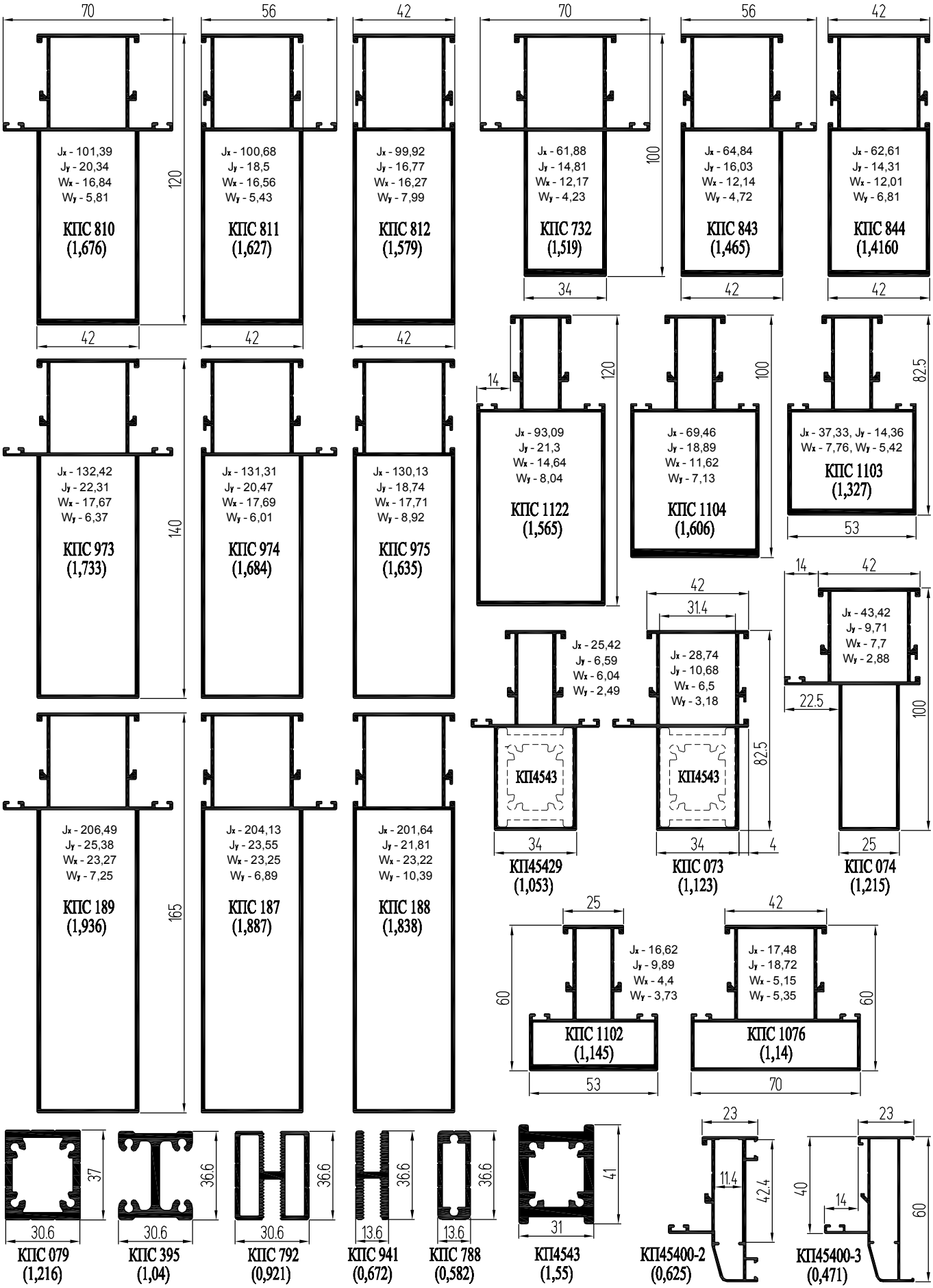

Профили стоек с внутренним пилоном

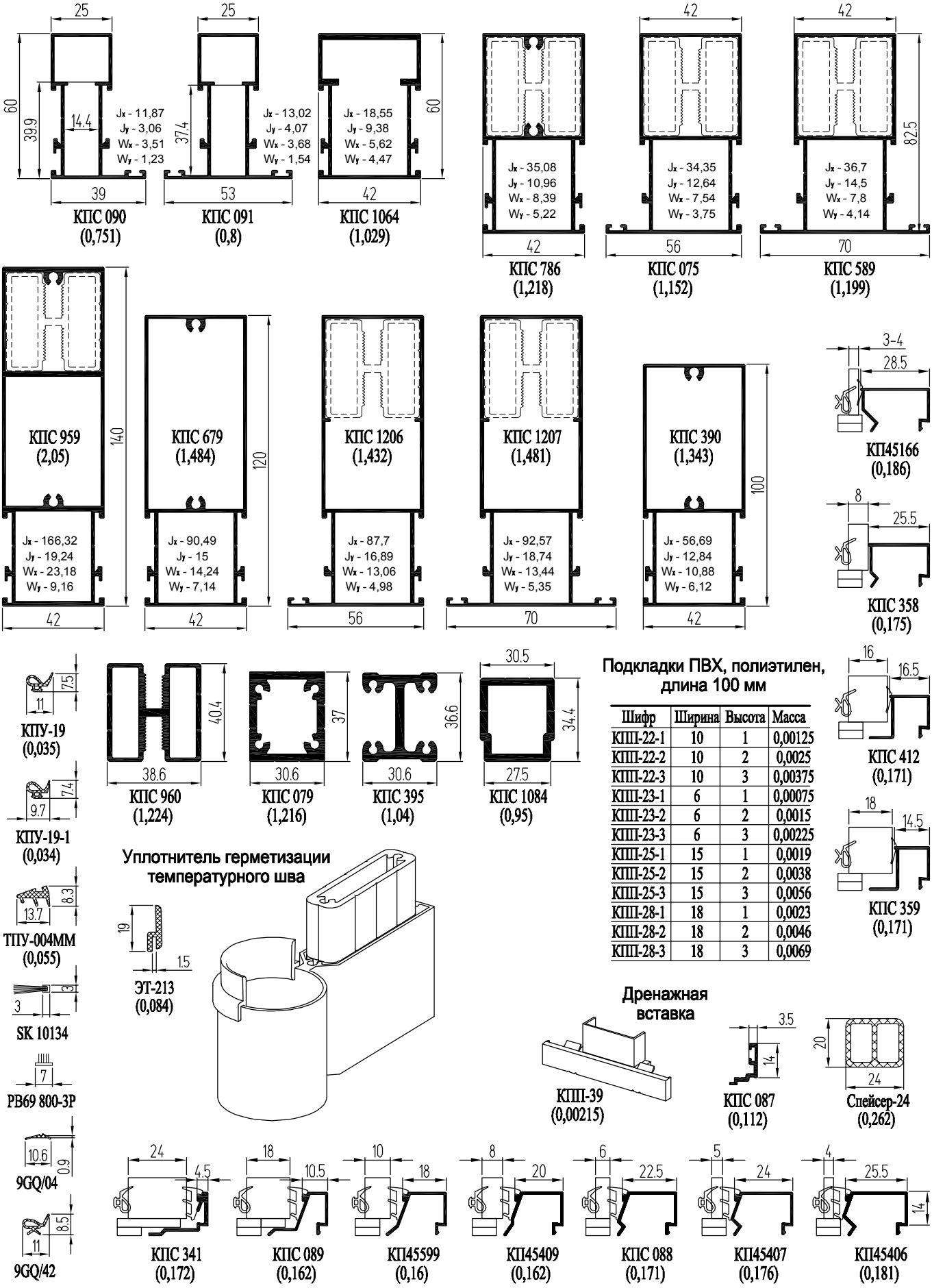

Шифр	Ширина	Высота	Масса
КПП-22-1	10	1	0,00125
КПП-22-2	10	2	0,0025
КПП-22-3	10	3	0,00375
КПП-23-1	6	1	0,00075
КПП-23-2	6	2	0,0015
КПП-23-3	6	3	0,00225
КПП-25-1	15	1	0,0019
КПП-25-2	15	2	0,0038
КПП-25-3	15	3	0,0056
КПП-28-1	18	1	0,0023
КПП-28-2	18	2	0,0046
КПП-28-3	18	3	0,0069

Профили стоек с внутренним пилоном под охватывающий кронштейн

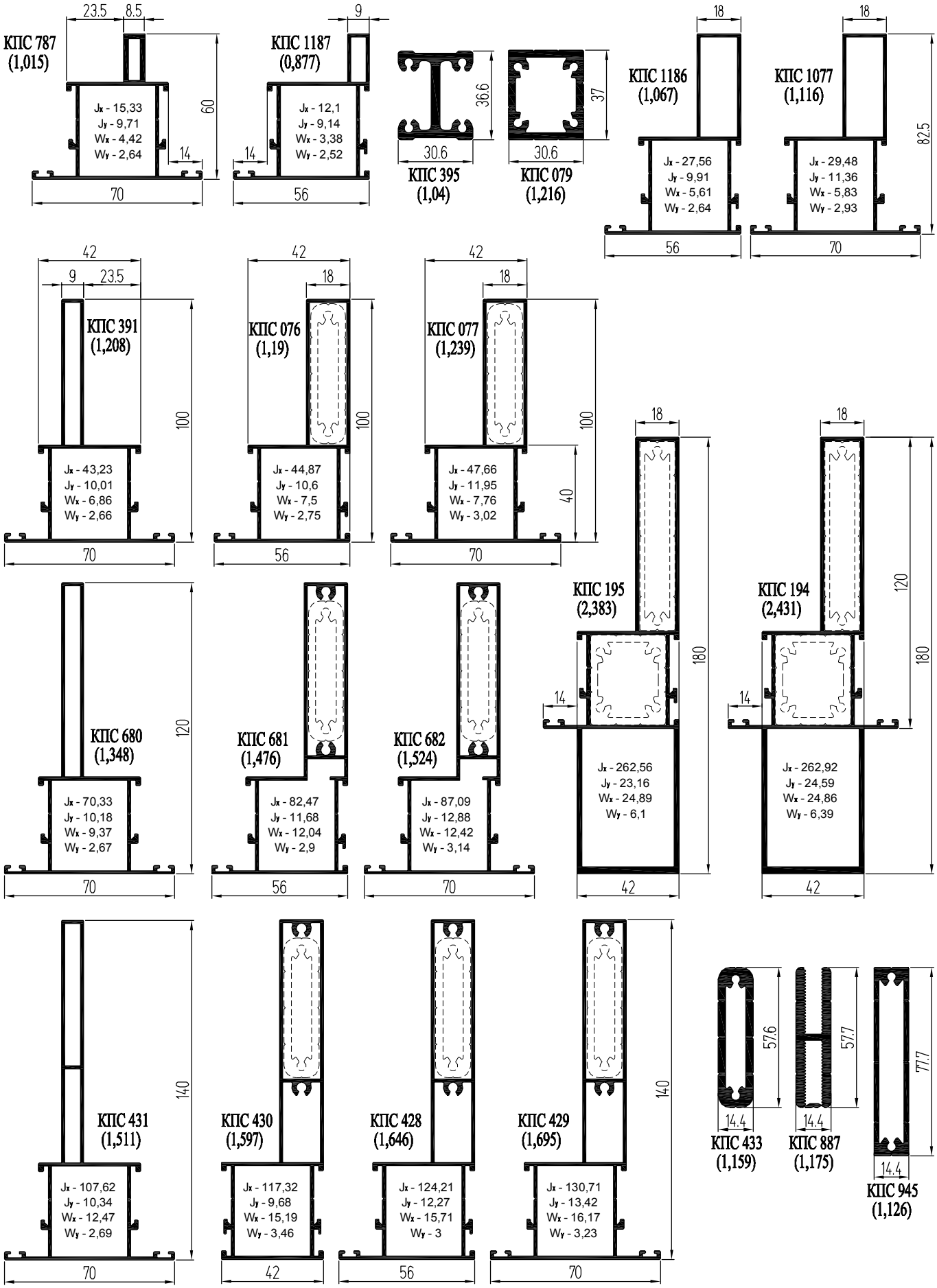

Профили поворота на угол 90° и стыковочные

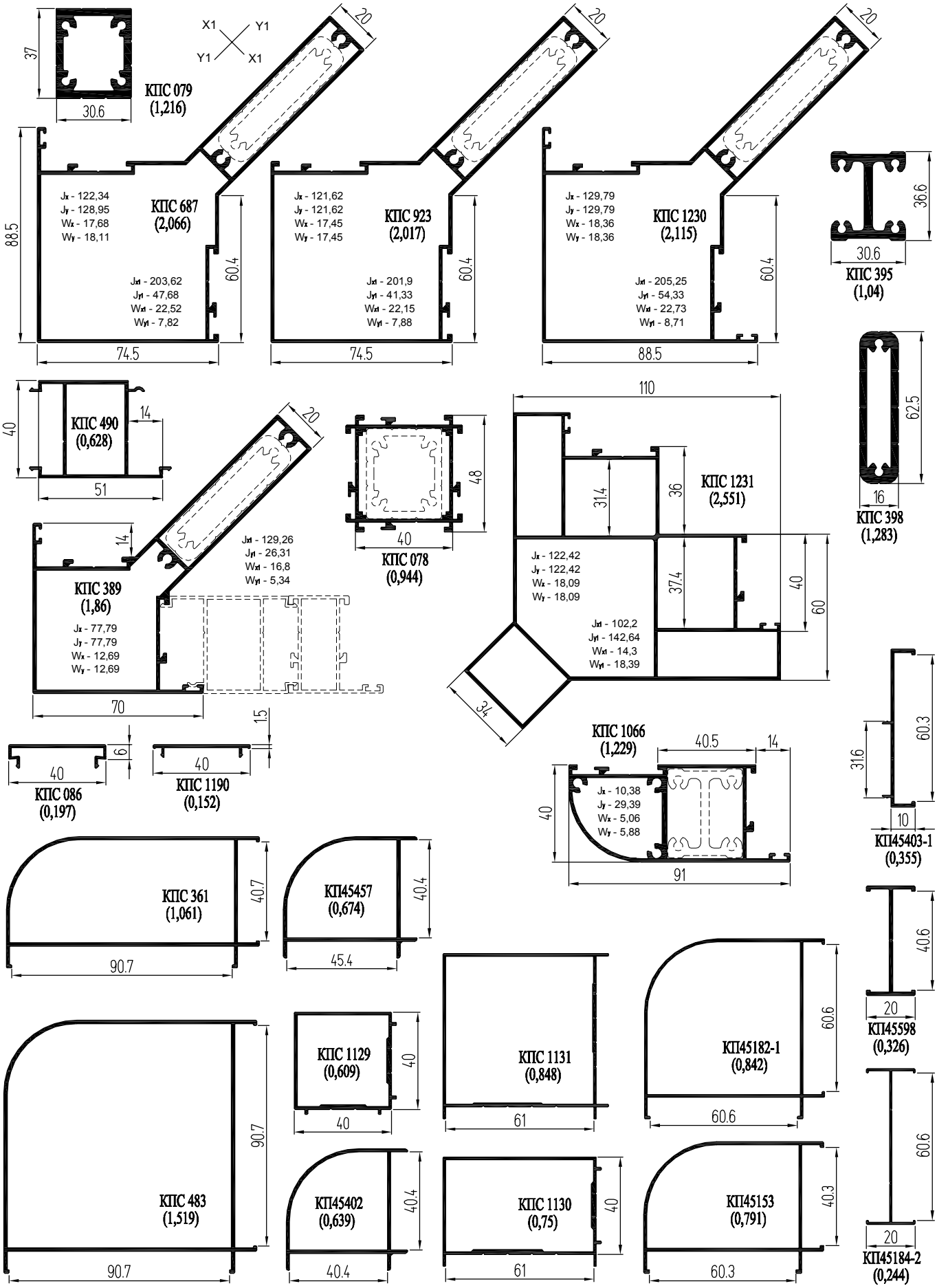

Профили поворота на произвольный угол

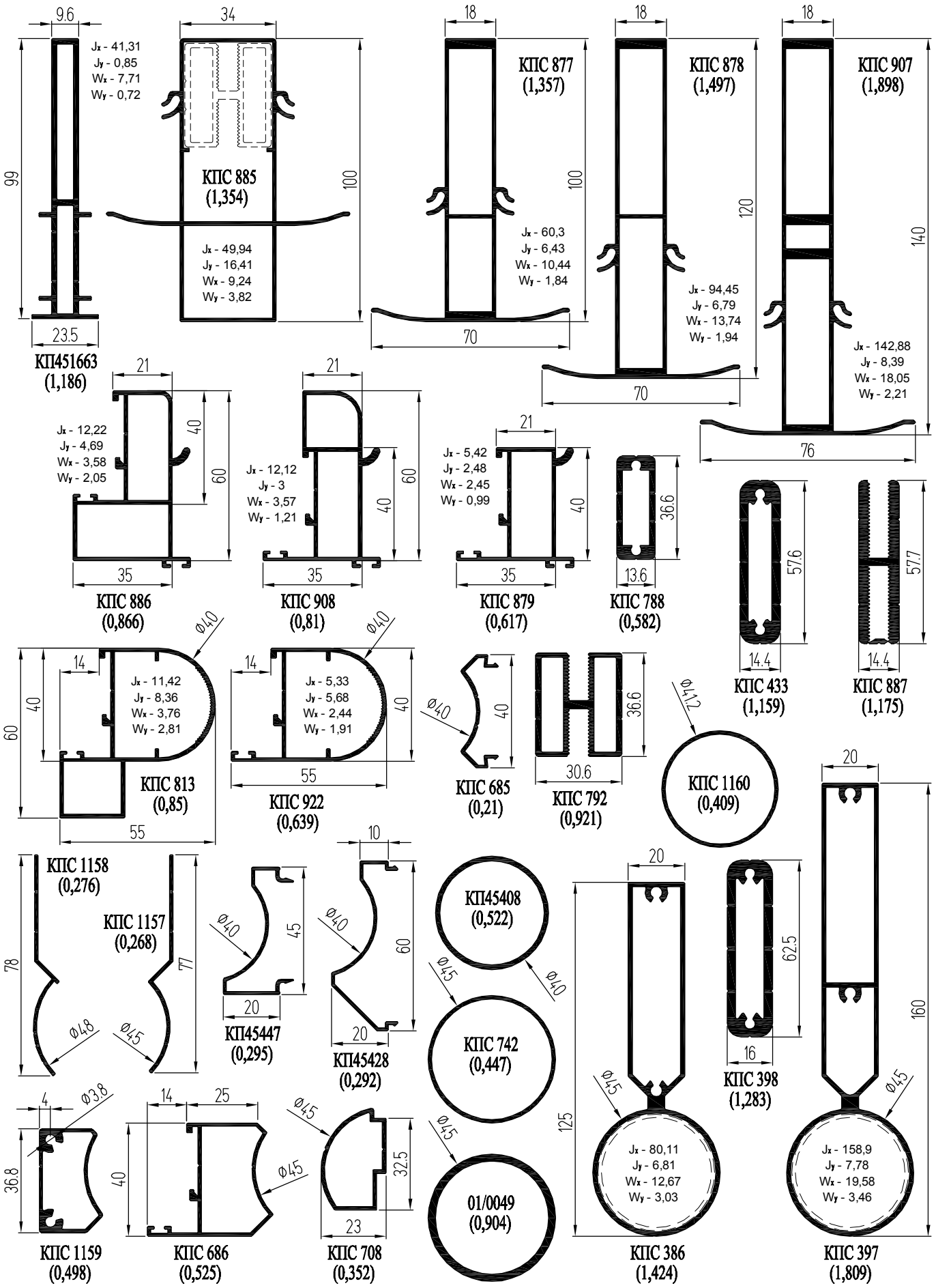

Однополозный Слайдинг-40

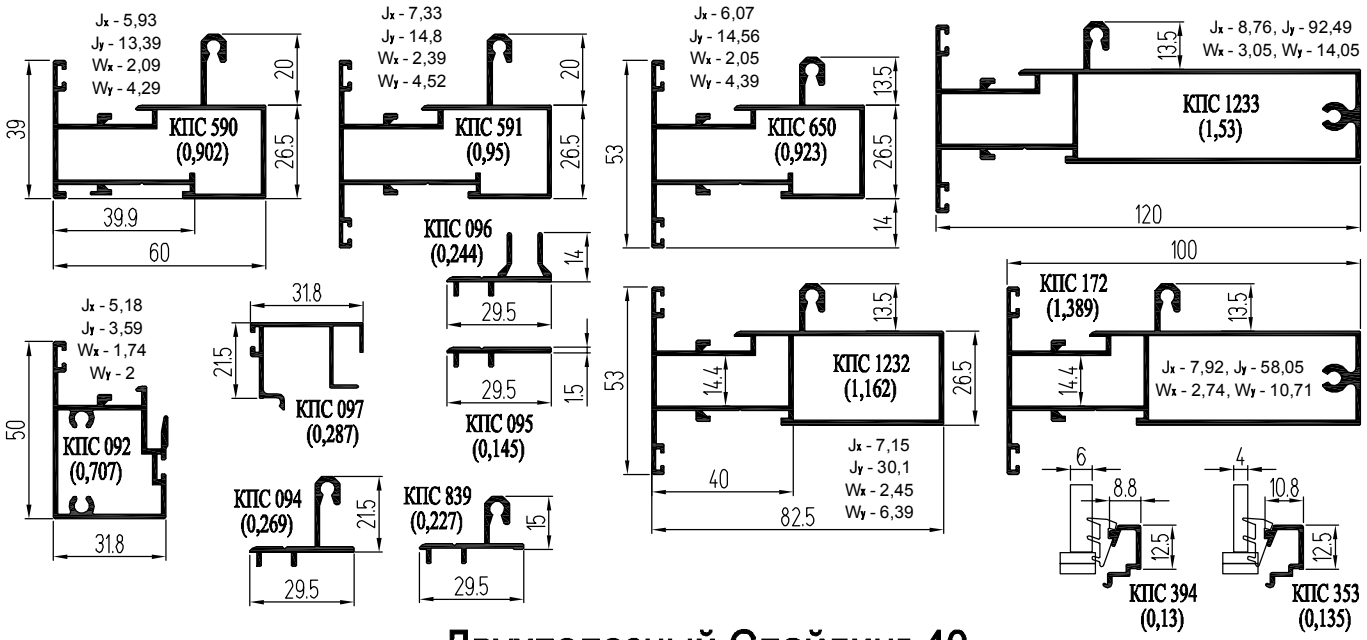

Двухполозный Слайдинг-40

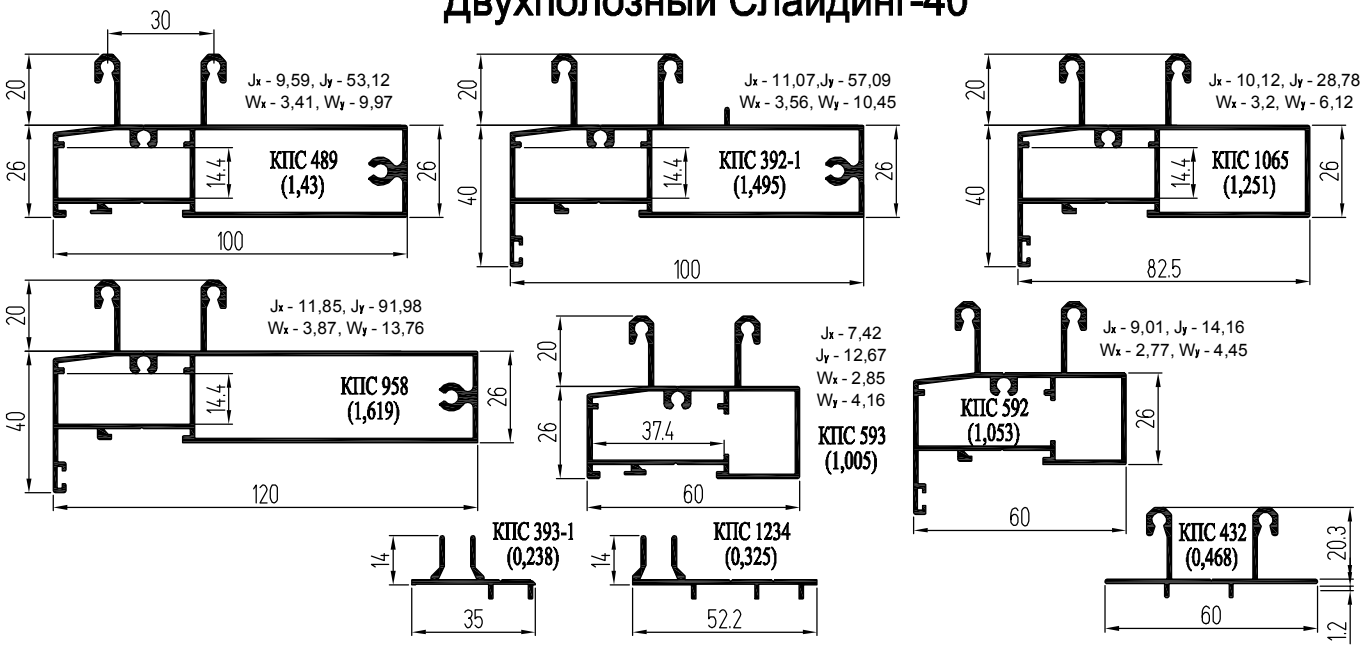

Двухполозный Слайдинг-40 на профилях с внешним пилоном

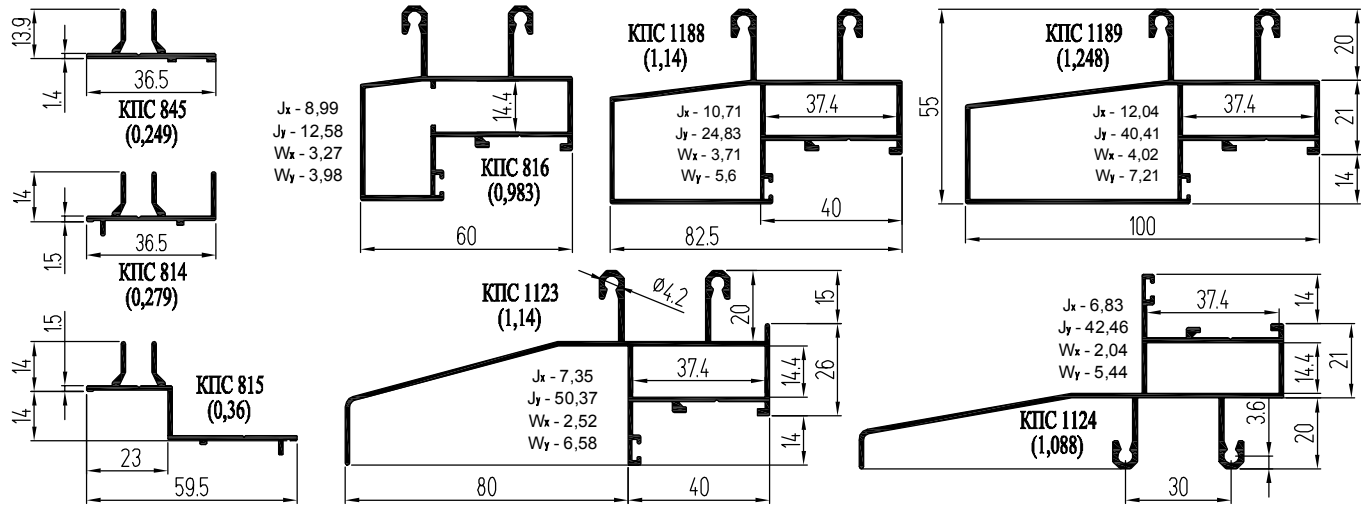

Профили угловых закладных

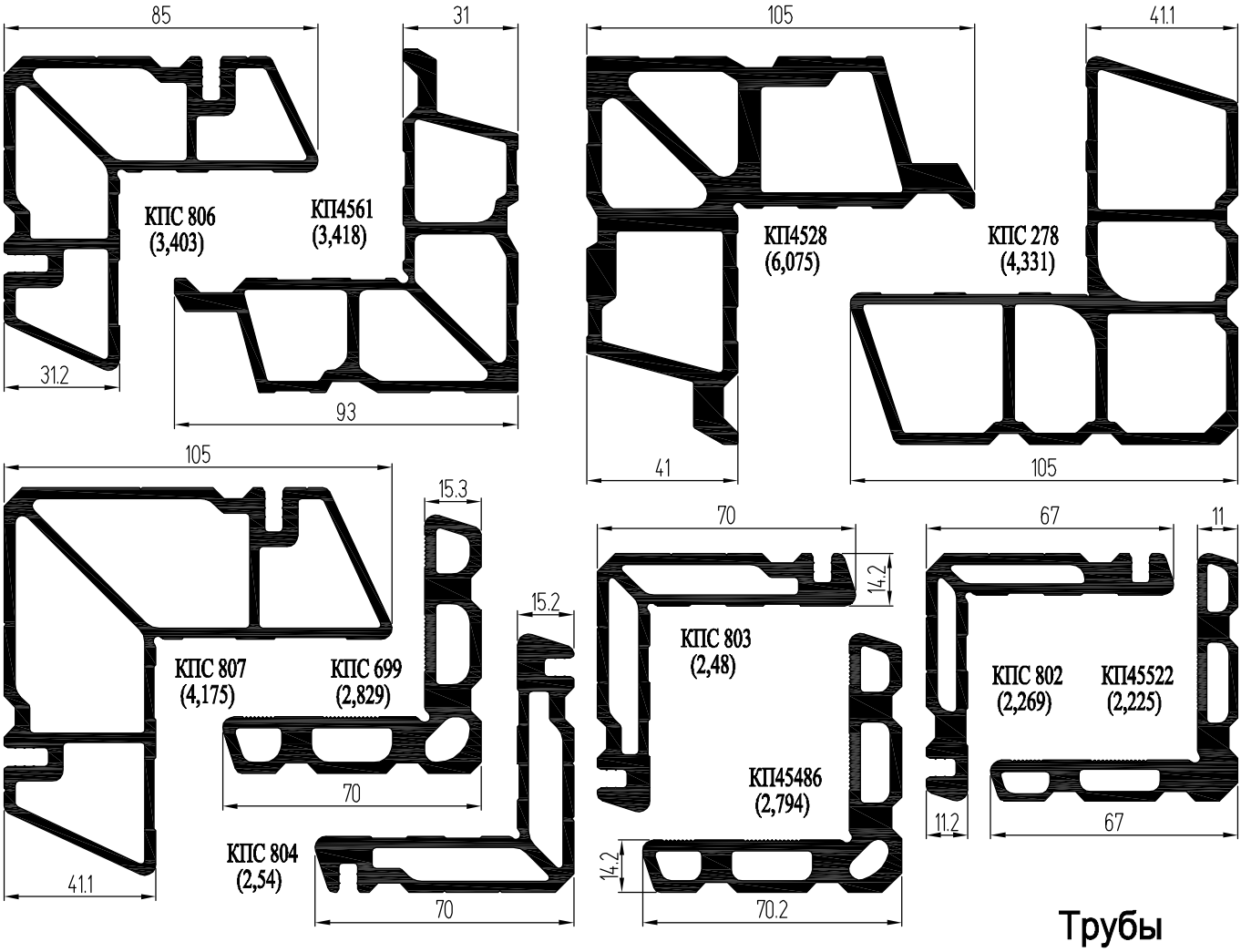

Поворот на 135°

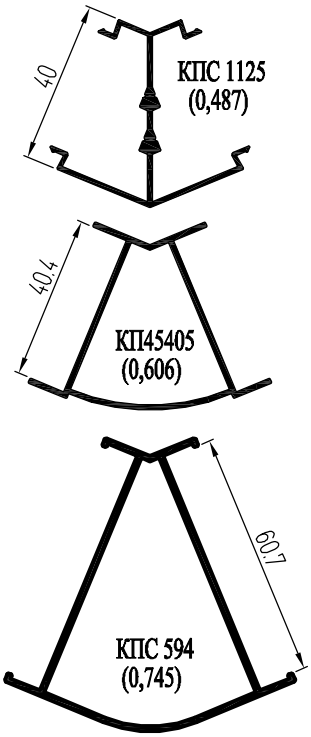

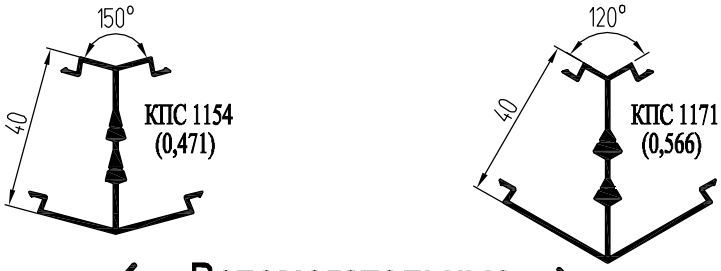

Вспомогательные профили поворота

Трубы прямоугольные

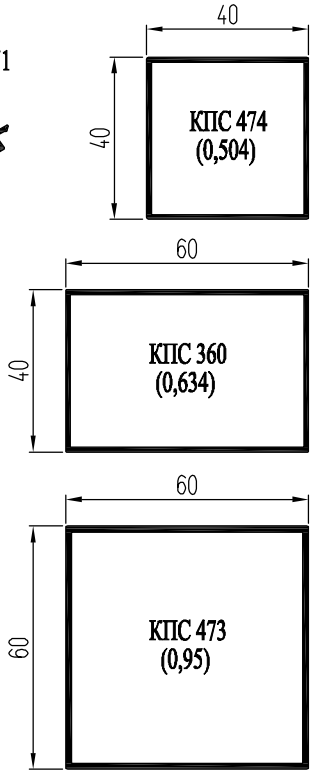

Крепление ригелей с помощью закладной КПС 200

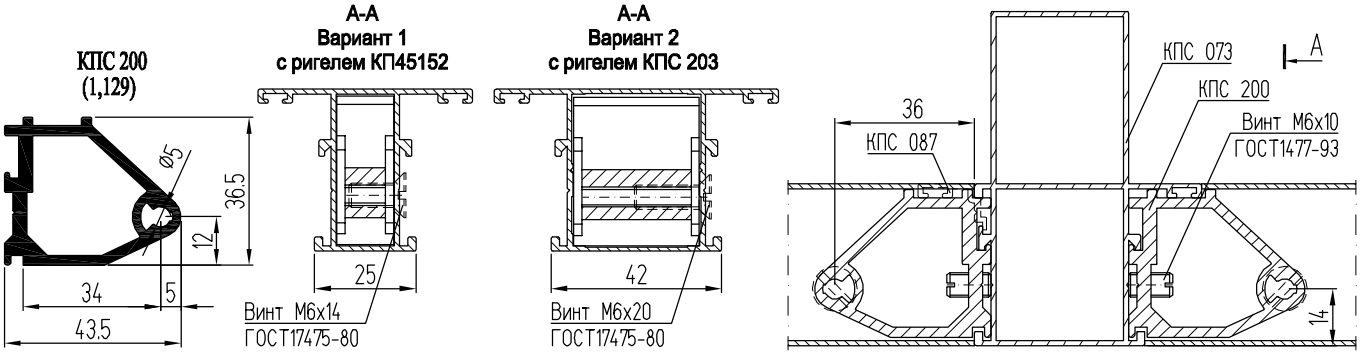

Крепление ригелей с помощью закладных КПС 789-1 и КПС 942

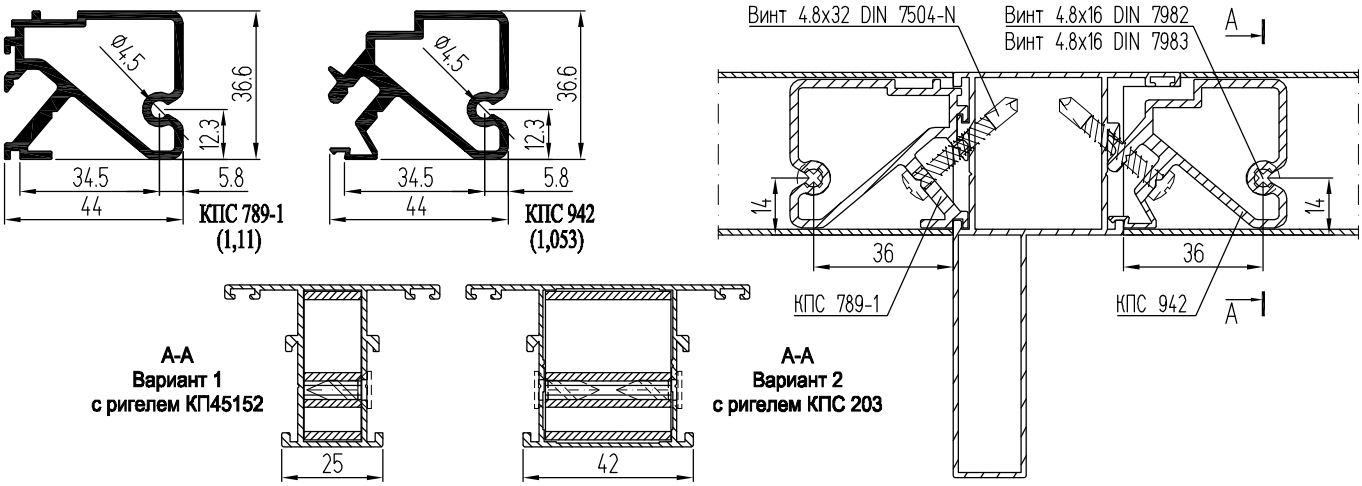

Крепление ригелей с помощью закладной КПС 154

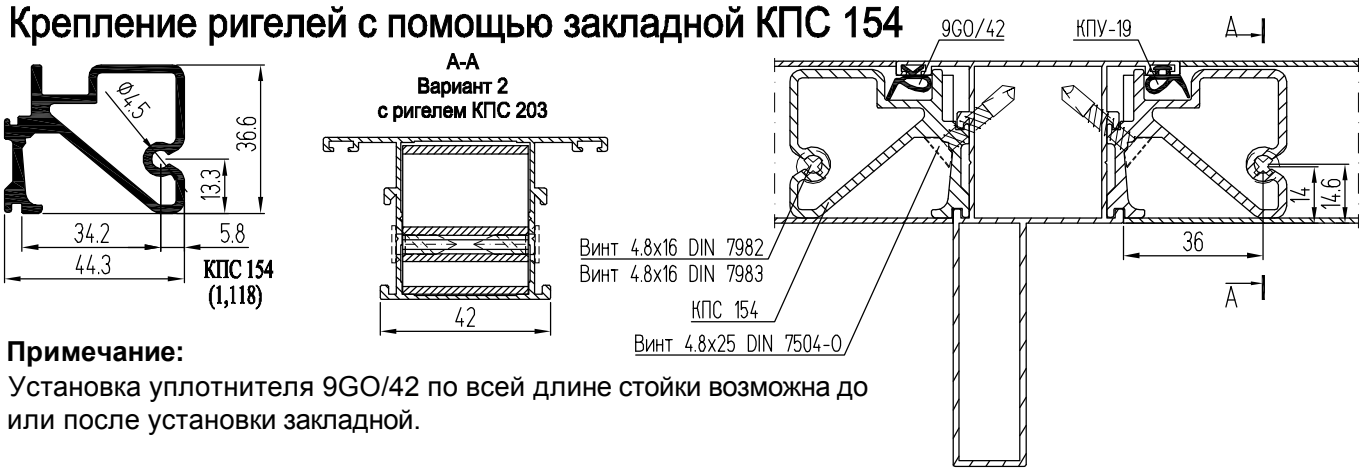

Примечание:
Установка уплотнителя 9GO/42 по всей длине стойки возможна до или после установки закладной.

Организация заворотов радиусных витражей через одну стойку с помощью закладной КПС 396

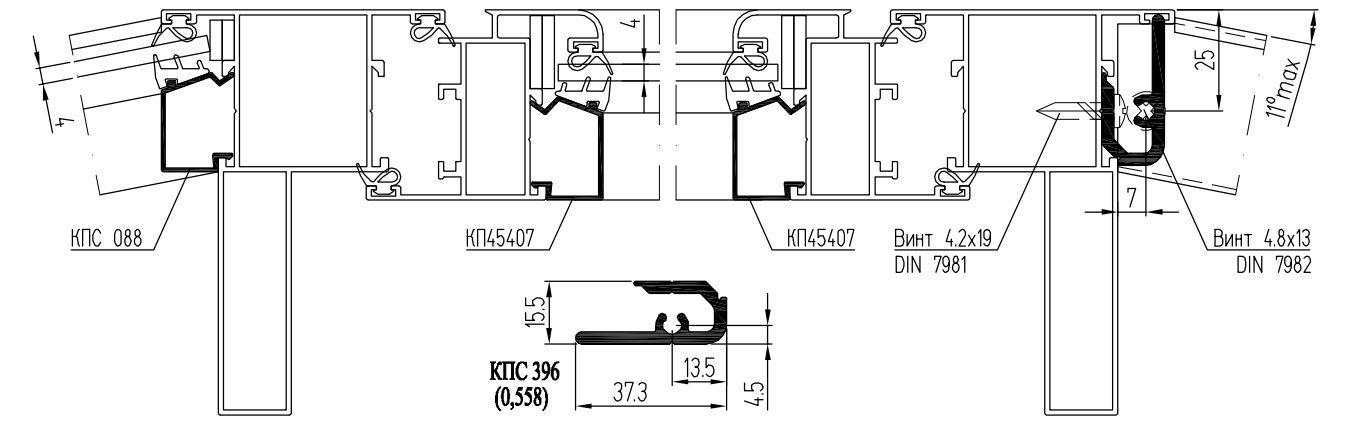

Окна

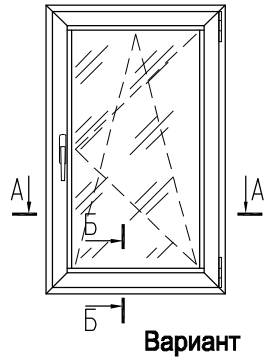

А-А Вариант створки: КП45165, КП45165-1, КПС 468 (фурнитурный паз типа PROVEDAL)

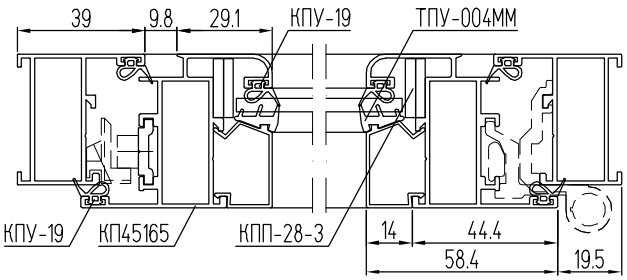

Б-Б

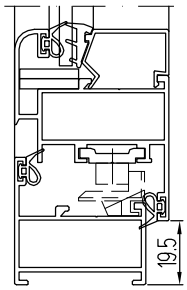

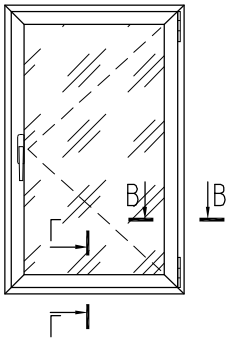

Вариант с уплотнителями Bestwind

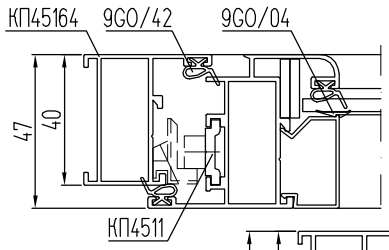

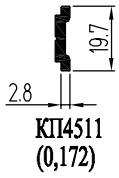

Створка на основе ленты 3М VHB G23F или B23F

Применяется: стекло 5 мм - лента 3М VHB BG16 (1,6x18 мм)
стекло 4 мм - лента 3М VHB G23F или B23F (2,3x18 мм)

А-А Вариант с фурнитурным пазом 16 мм

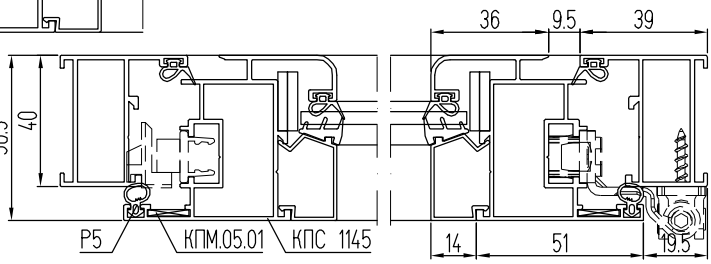

Г-Г

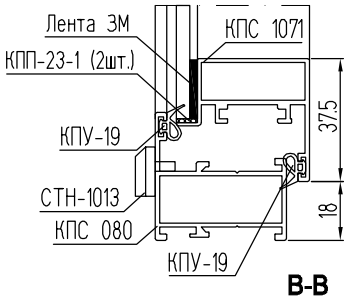

Створка с открыванием наружу (элементы запирания - Fapim RAMSES)

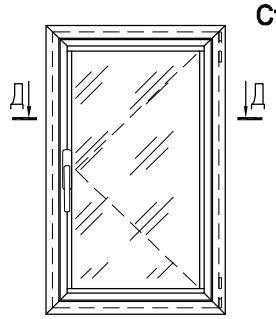

Д-Д

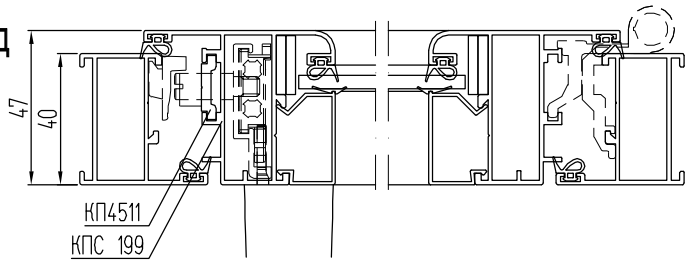

В-В

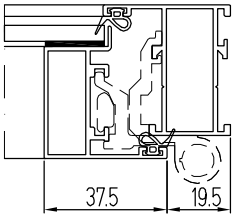

Ж-Ж

Среднеповоротное окно

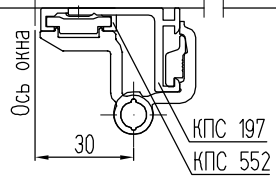

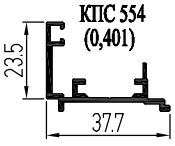

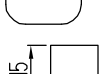

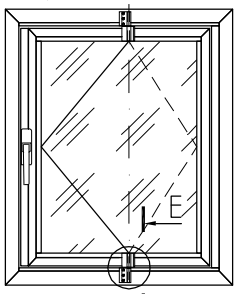

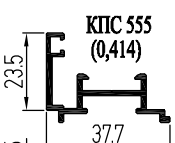

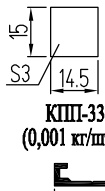

Вариант установки петли без клипсы КПС 197

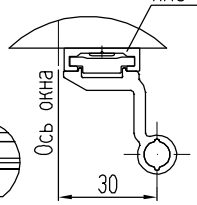

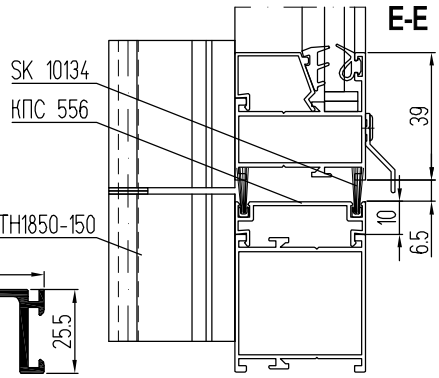

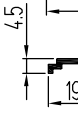

КПС 551 (0,103)

КПП-33 (0,001 кг/шт.)

КПС 552 (0,173)

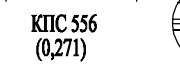

КПС 556 (0,271)

КПС 197 (0,398)

Однополозный Слайдинг-40

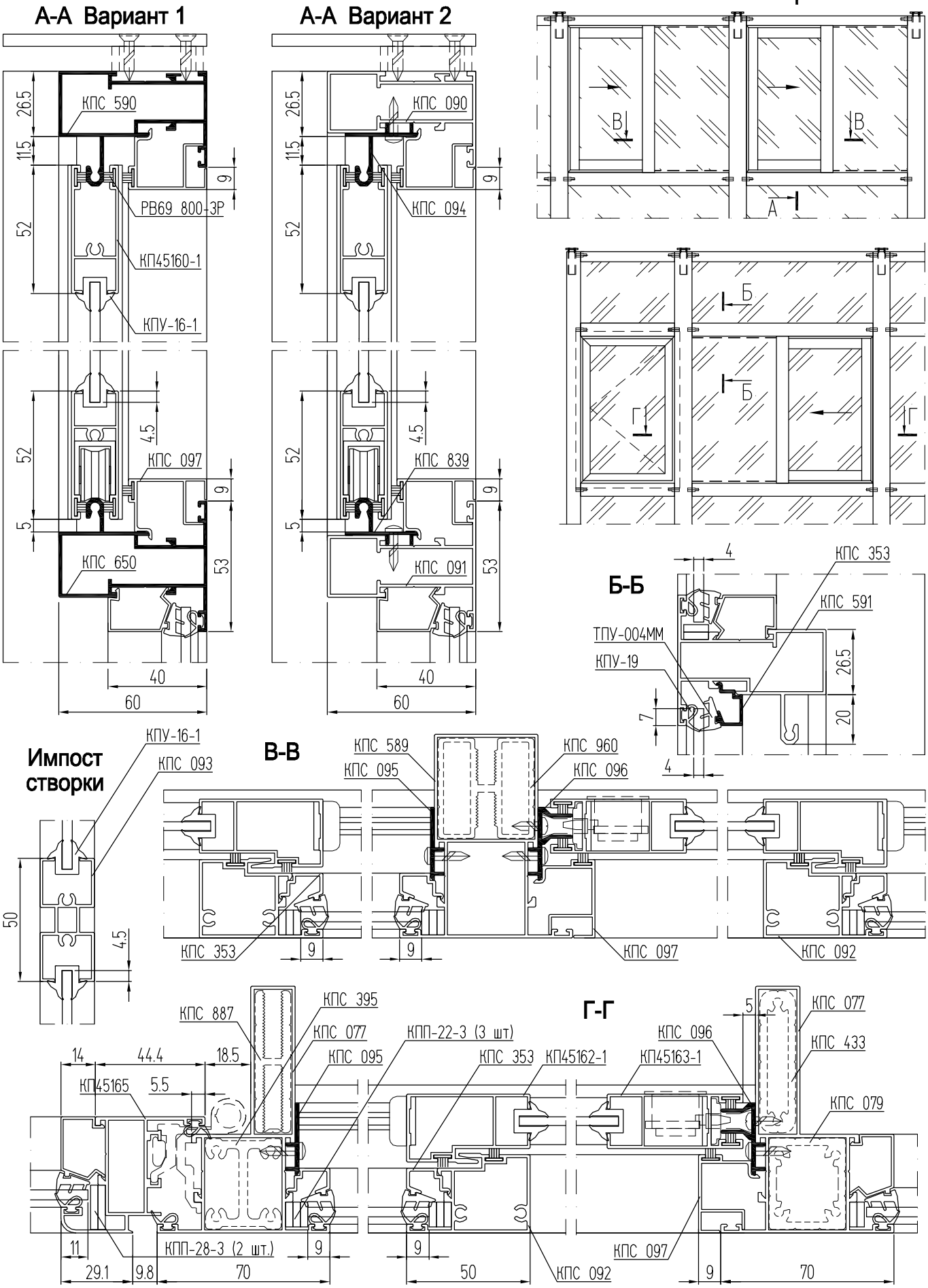

Двухполозный Слайдинг-40 на стойках с внутренним пилоном

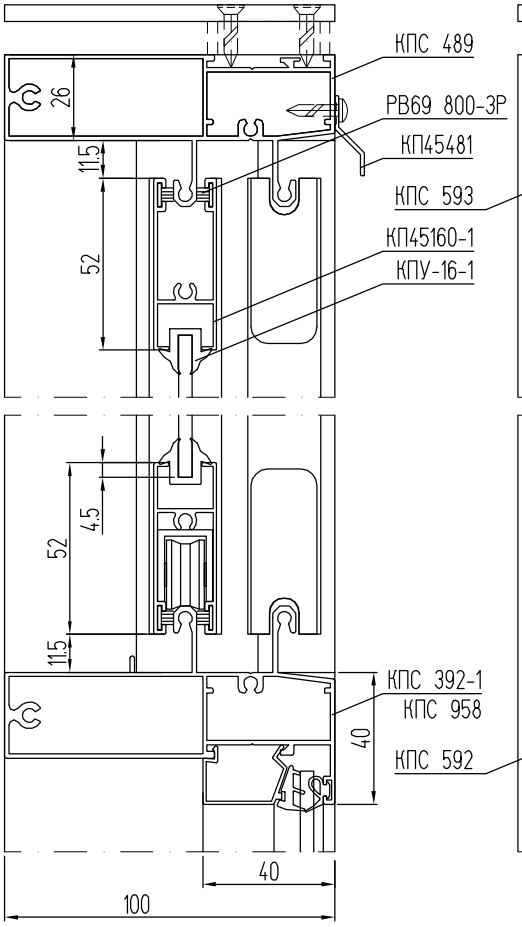

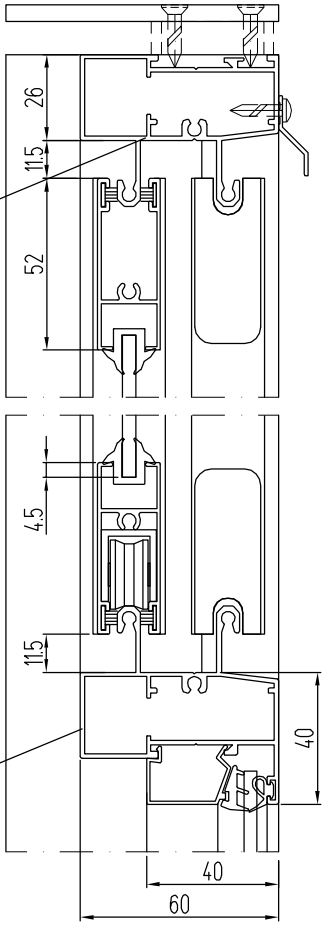

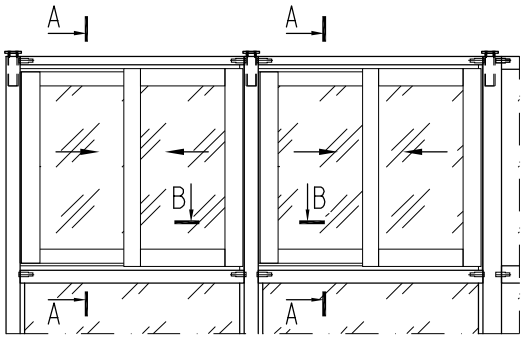

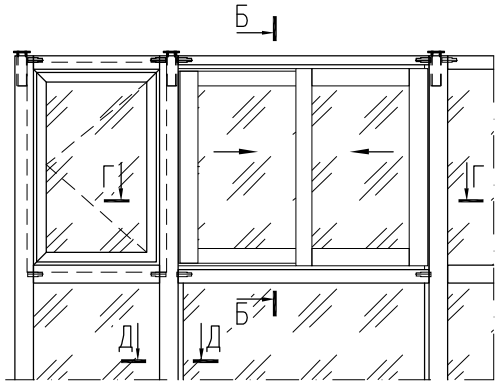

А-А Вариант
с направляющей КПС 432

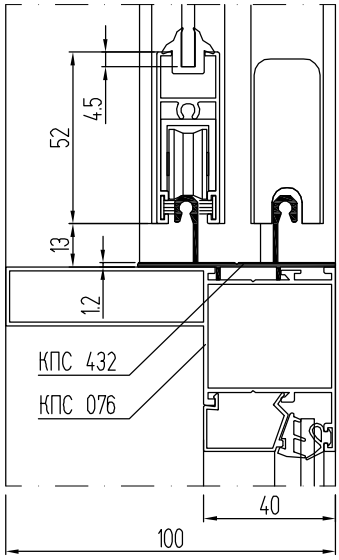

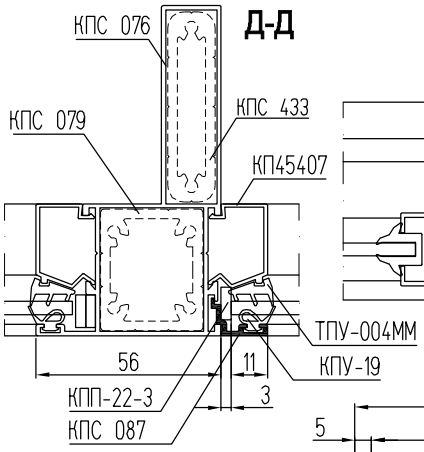

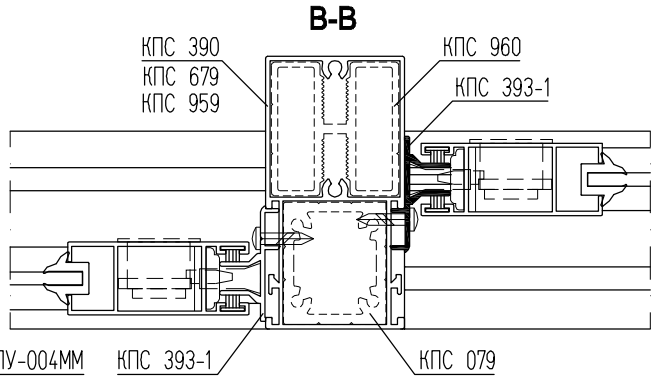

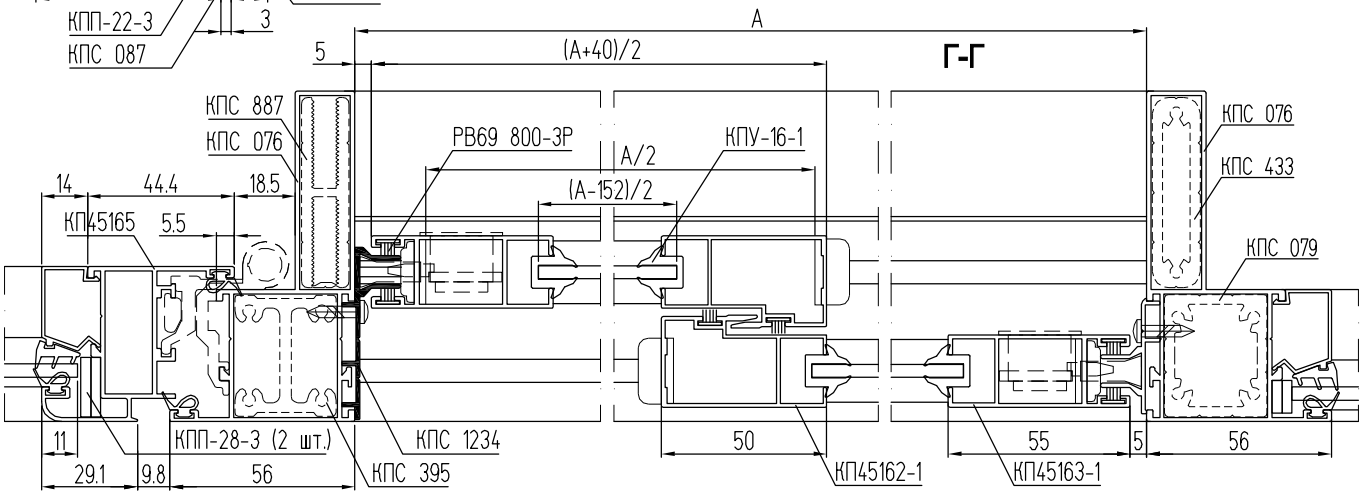

Двухполозный Слайдинг-40 на стойках с внешним пилоном

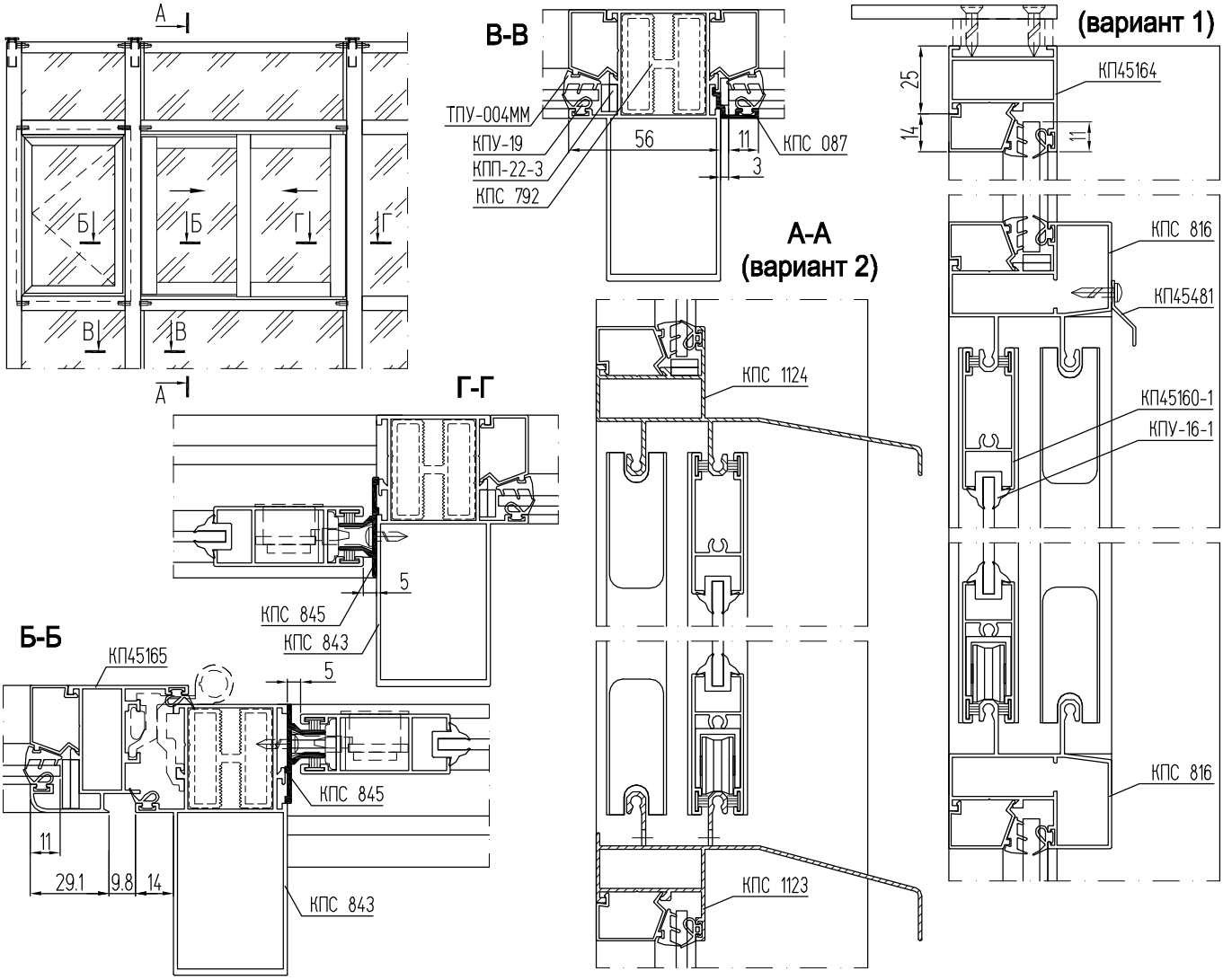

Поворот навесных балконов с раздвижными створками на угол 90°

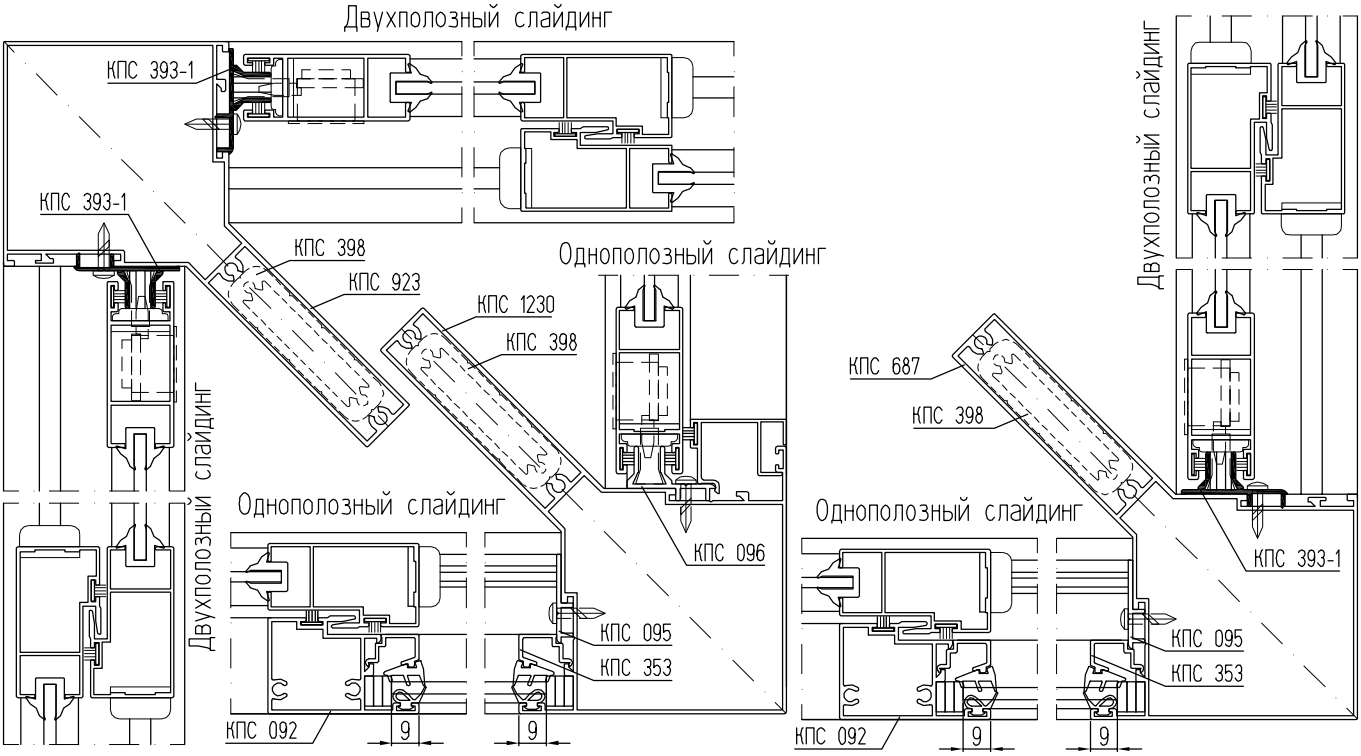

Поворот навесного балкона с раздвижными однополозными створками на произвольный угол

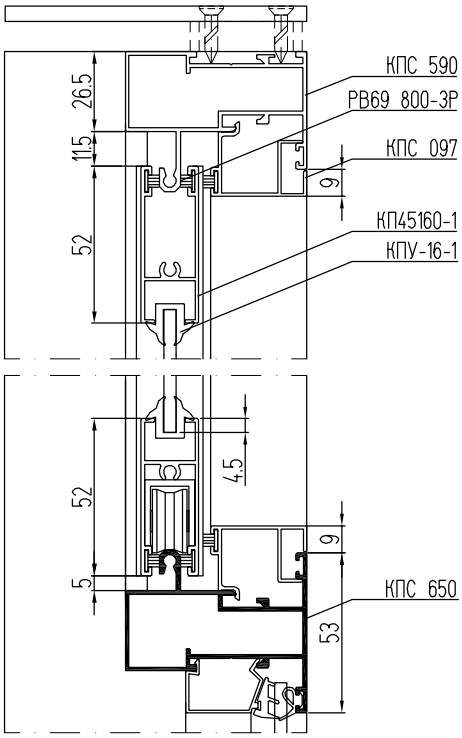

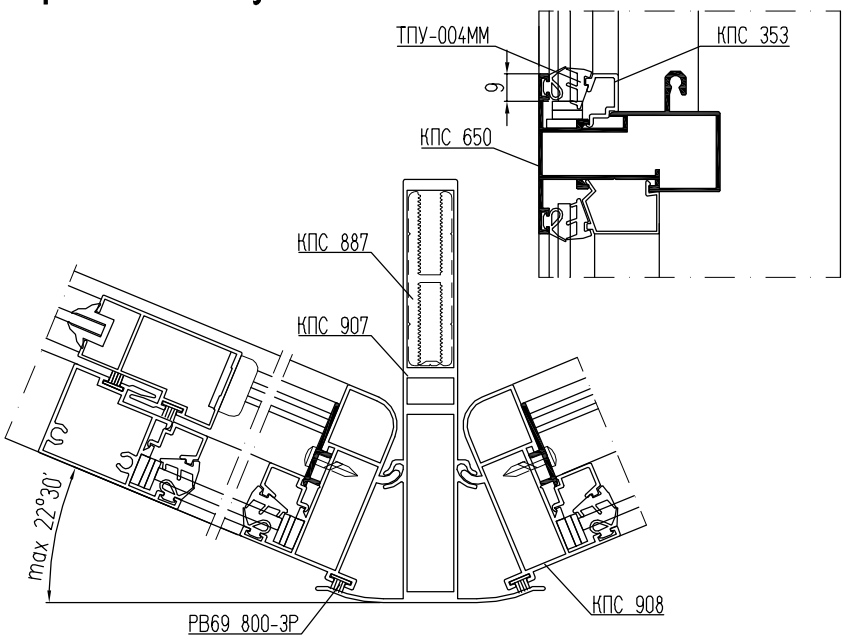

Поворот навесного балкона с двухполознымираздвижными створками на стойках с внешним пилоном

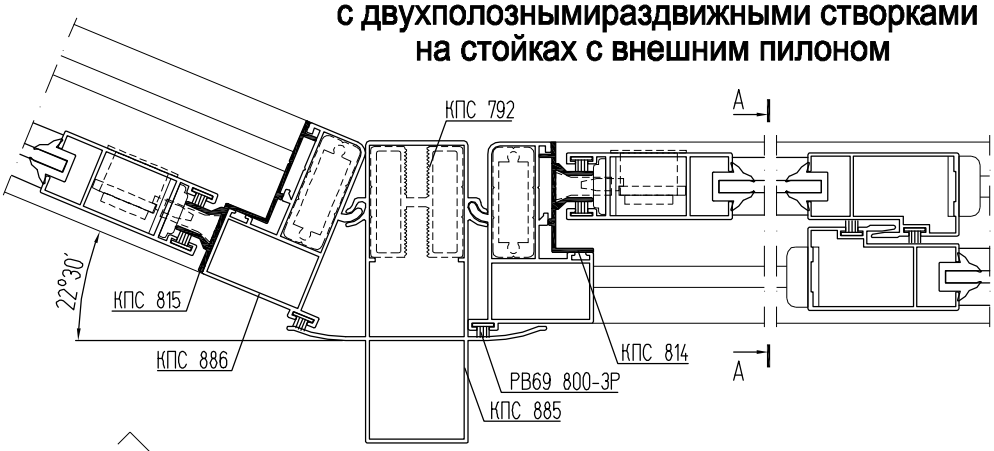

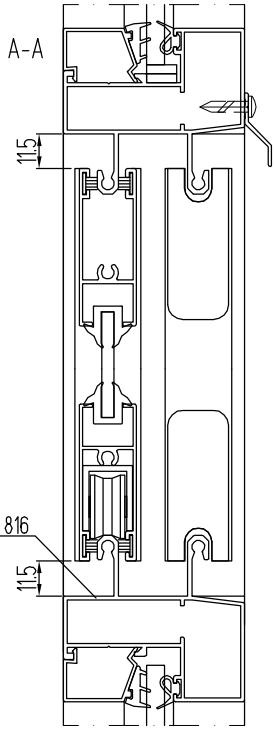

Поворот балкона с двухполозными раздвижными створками (от плиты перекрытия до плиты перекрытия)

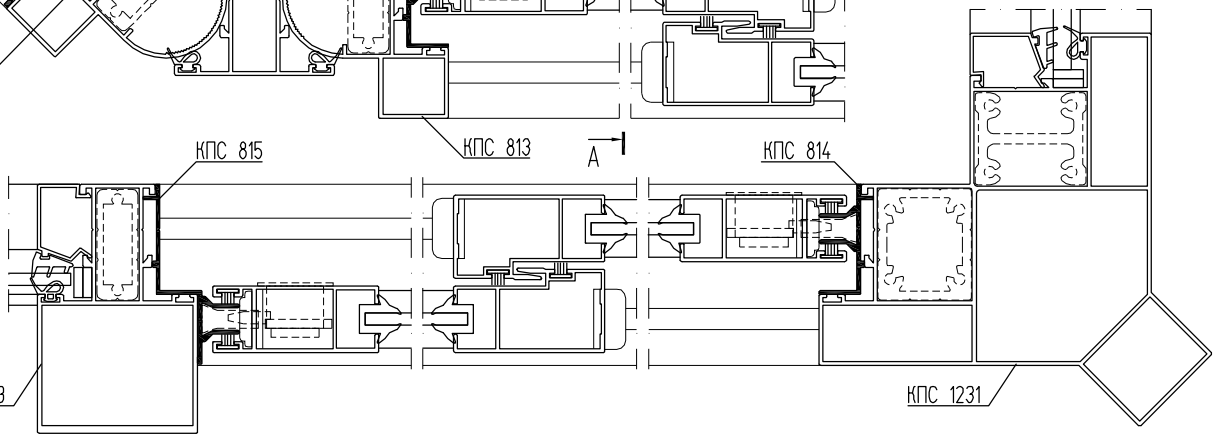

Поворот балконов и перегородок на угол 135° и произвольный угол

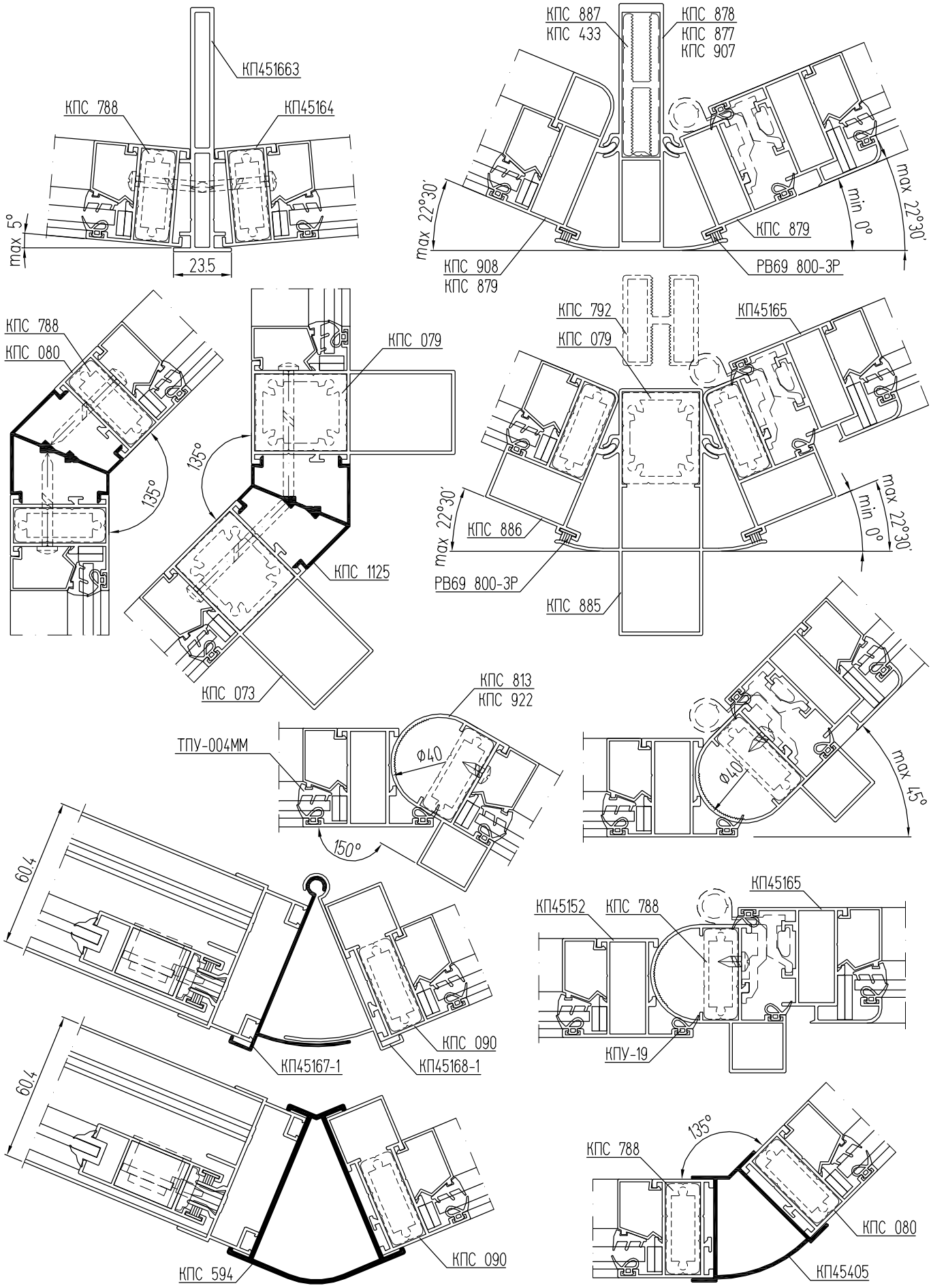

Поворот балконов и перегородок на произвольный угол через трубу

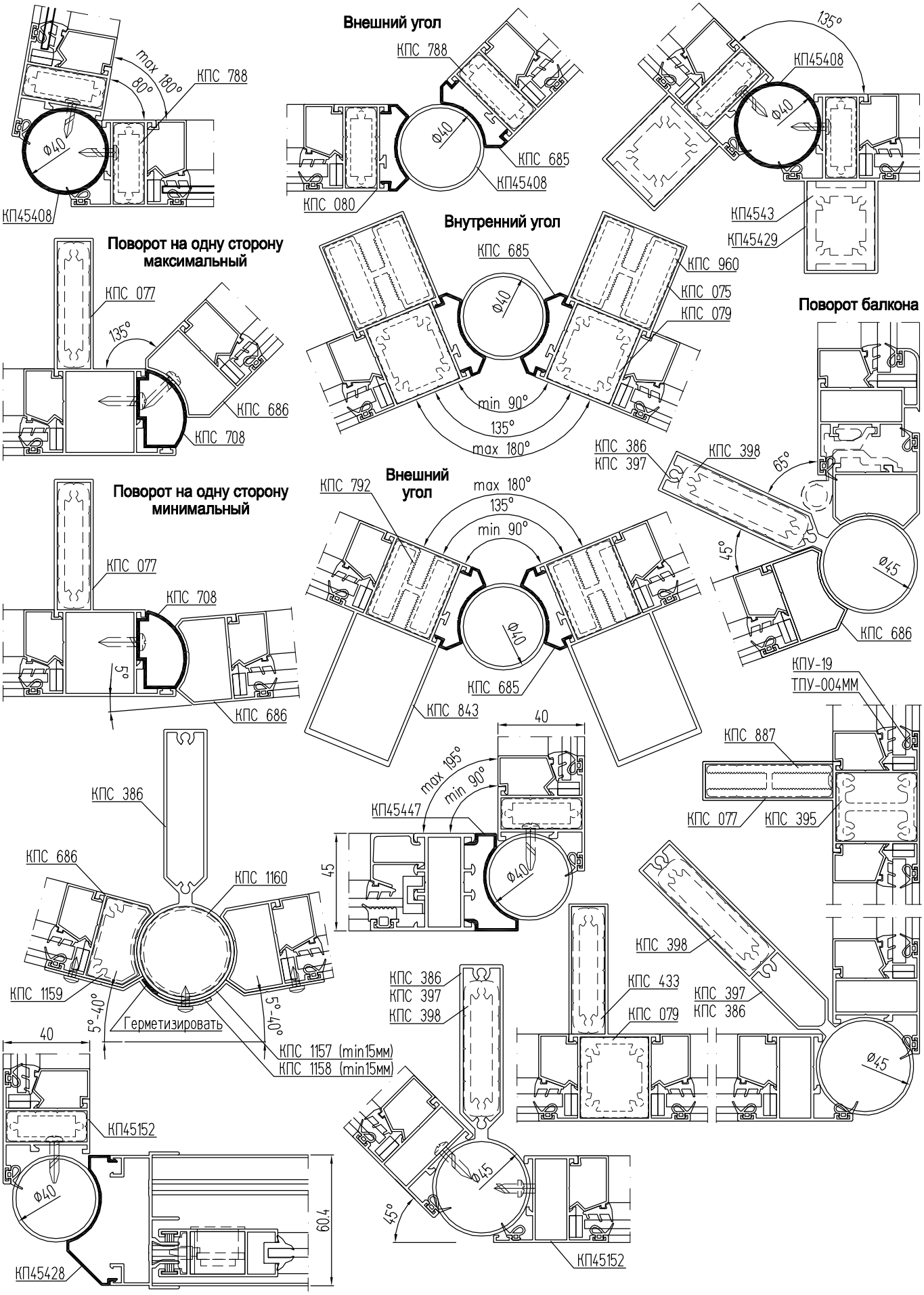

Поворот балконов и перегородок на угол 90°

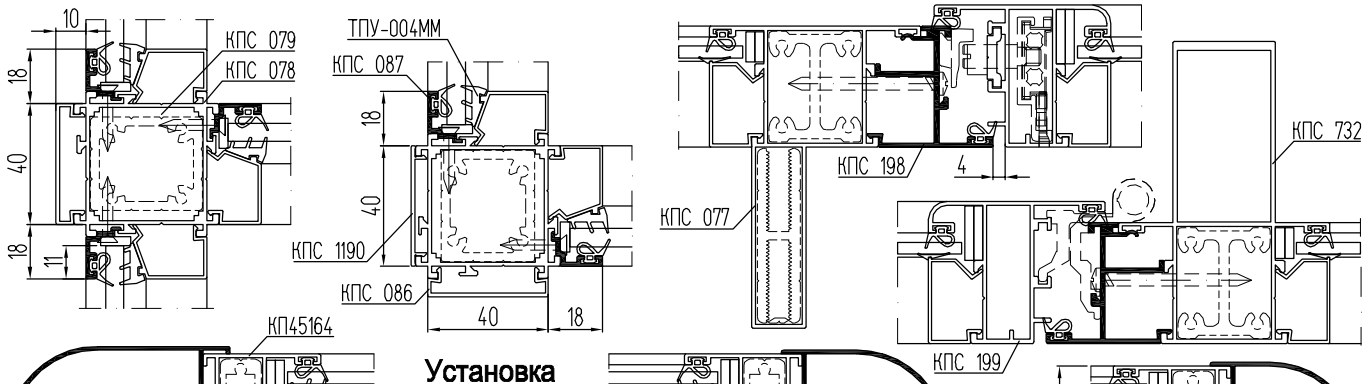

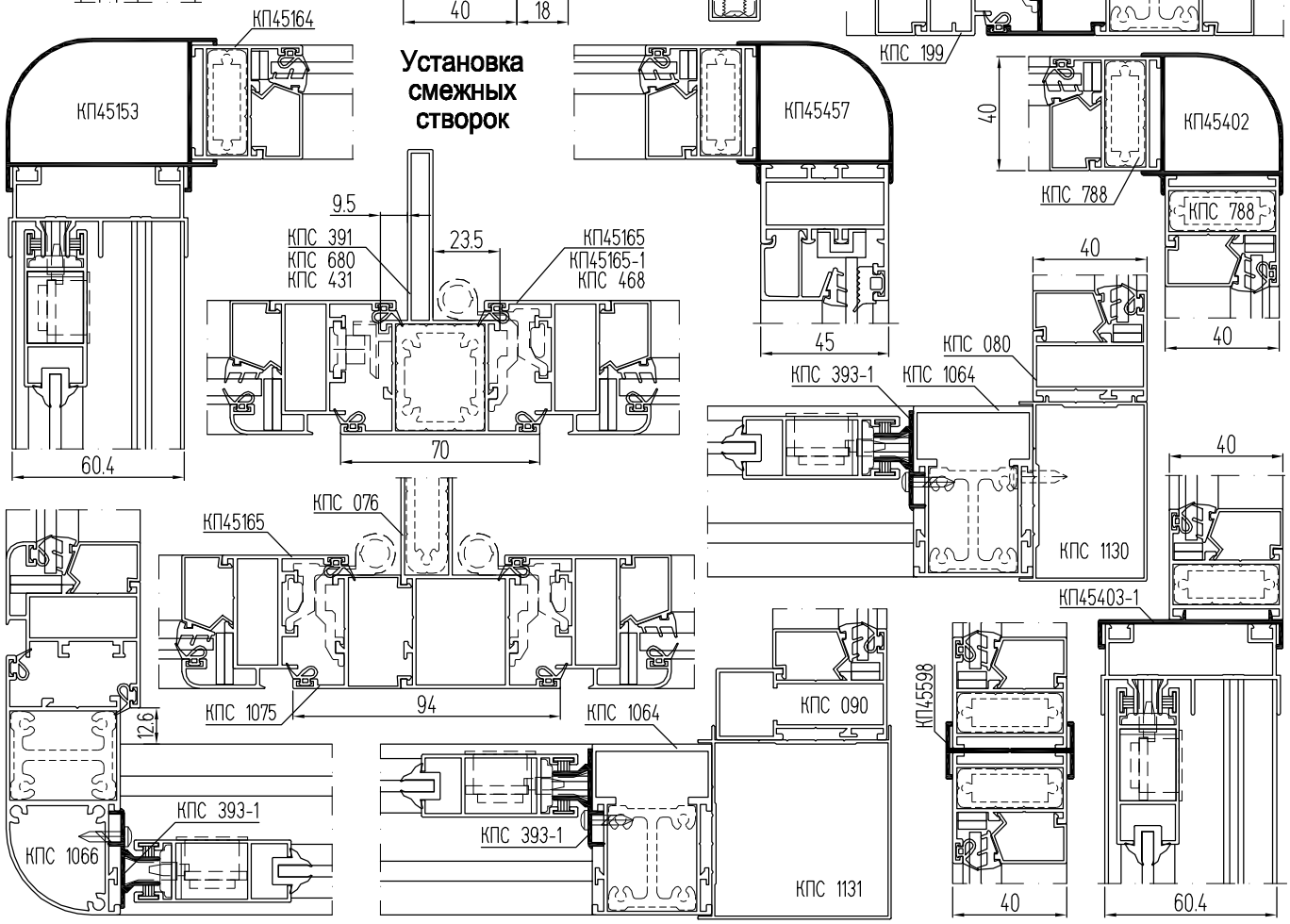

Одностворчатые распашные двери КП40 (вид снаружи)

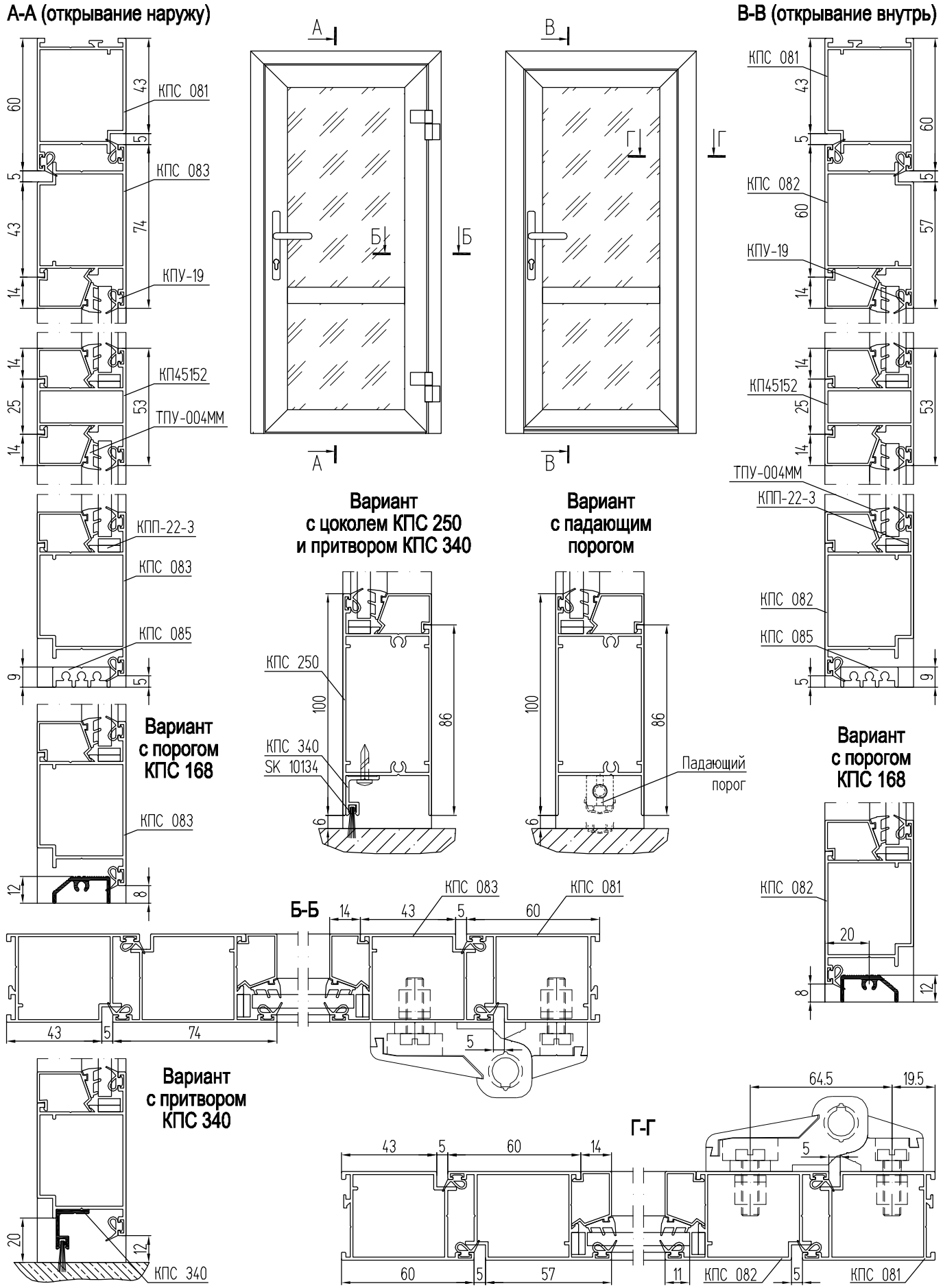

Двухстворчатые распашные двери КП40 (вид снаружи)

"Правая" дверь с открыванием наружу

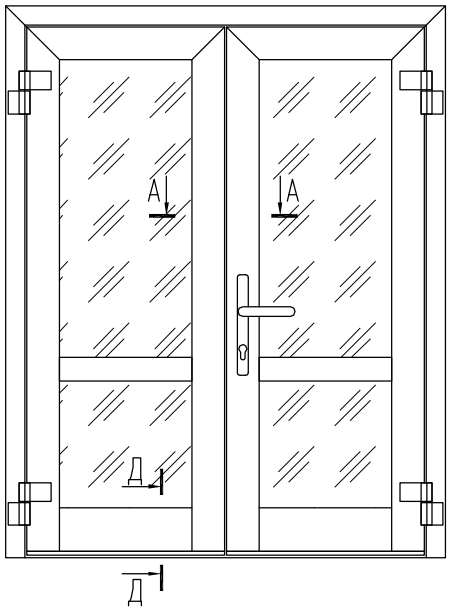

"Левая" дверь с открыванием внутрь

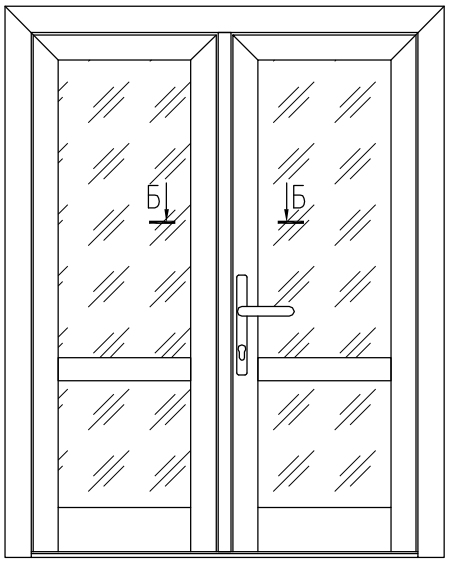

Д-Д Варианты
с цоколем КПС 250
и притвором КПС 251

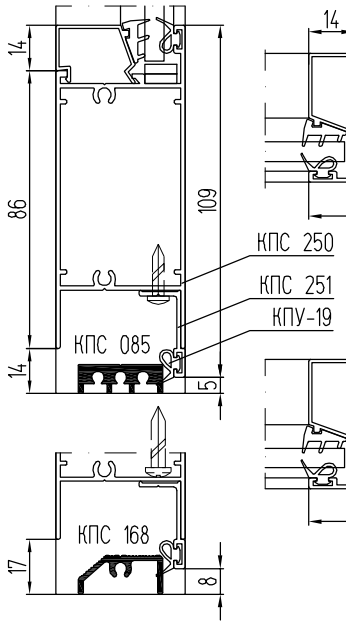

А-А Вариант с штульпом
(открывание наружу)

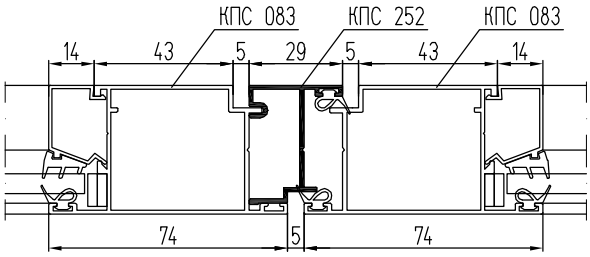

Б-Б Вариант с штульпом
(открывание внутрь)

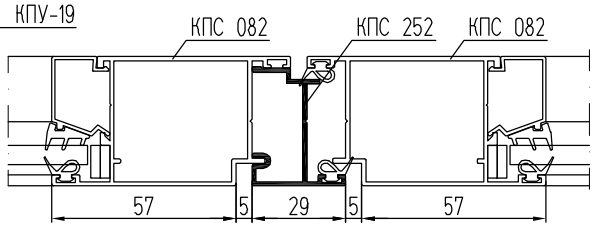

Установка заглушек
притвора "ленивой" створки
правой двери
(открывание наружу)

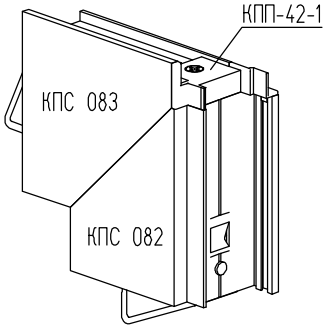

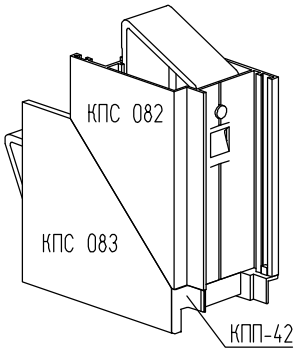

"Правая" дверь с открыванием наружу

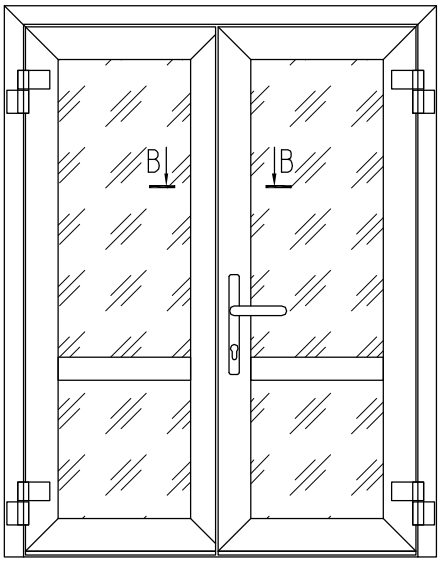

В-В Вариант без штульпа
(открывание наружу)

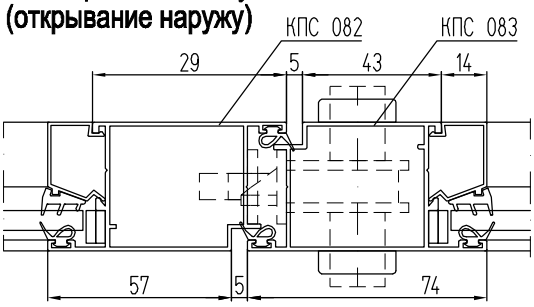

Г-Г Вариант без штульпа
(открывание внутрь)

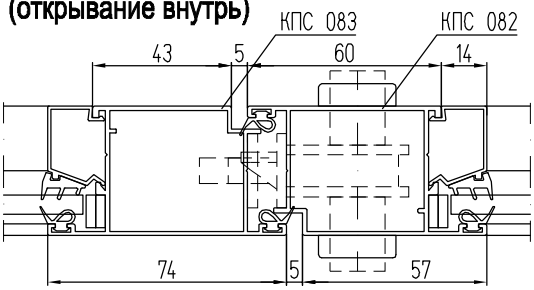

Заглушки притвора
бесштульповой двери

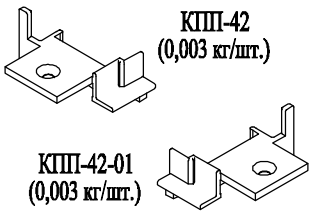

"Левая" дверь с открыванием внутрь

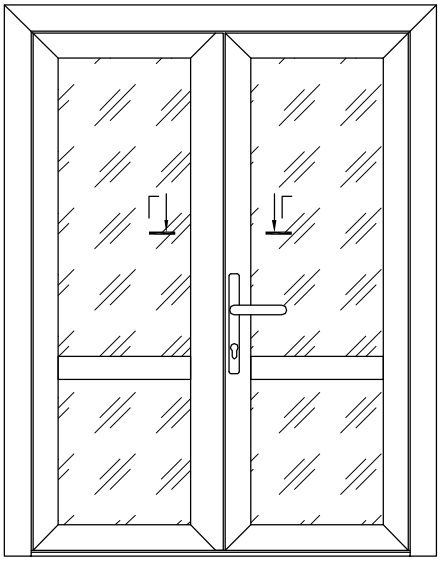

Установка дверных створок в перегородки КП40 (вид снаружи)

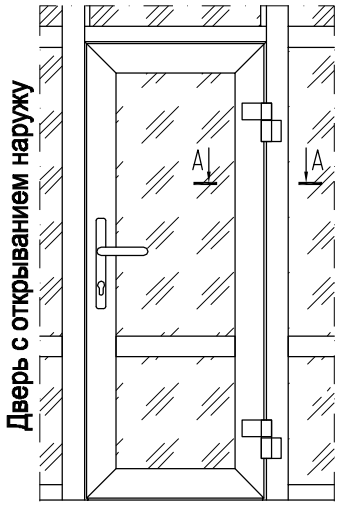

А-А Распашная створка
(открывание наружу)

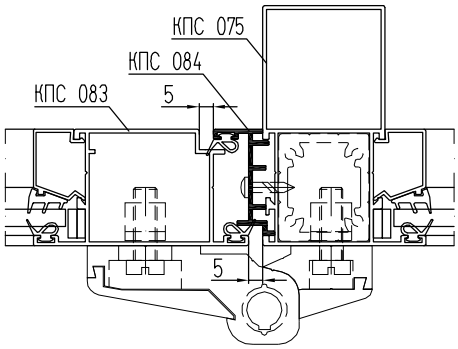

Б-Б Распашная створка
(открывание внутрь)

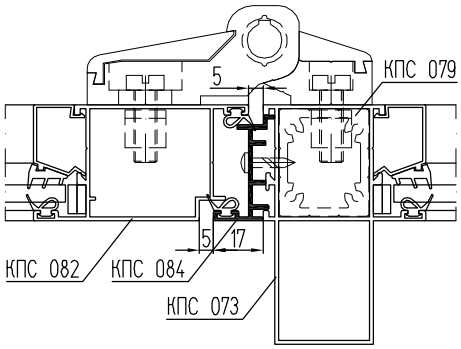

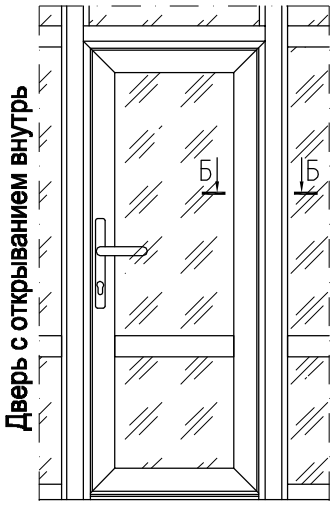

В-В Створка из оконного профиля
на стойке с внешним пилоном
(открывание внутрь)

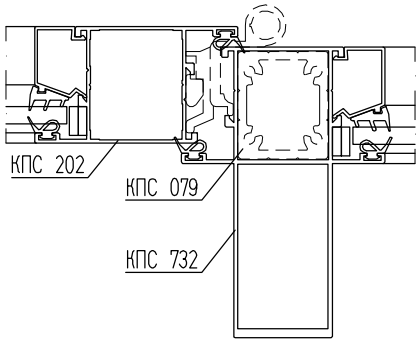

В-В Створка из оконного профиля
на стойке с внутренним пилоном
(открывание внутрь)

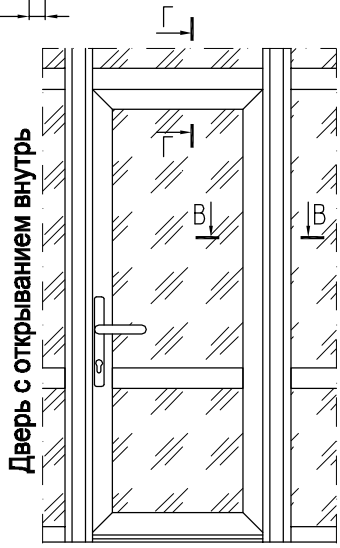

Г-Г Створка из оконного профиля
(открывание внутрь)

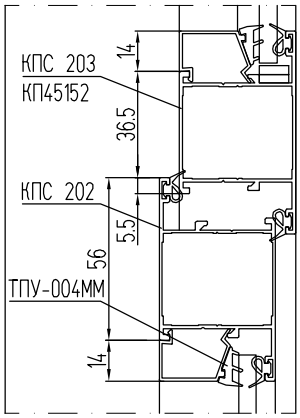

Е-Е Створка из оконного профиля
на стойке с внутренним пилоном
(открывание наружу)

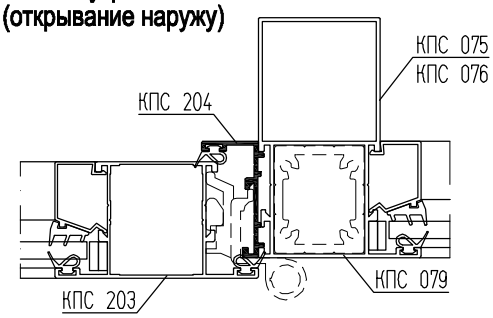

Е-Е Створка из оконного профиля
(открывание наружу)

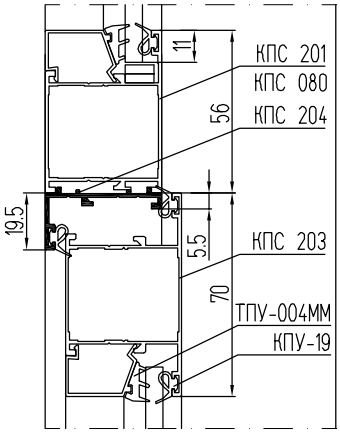

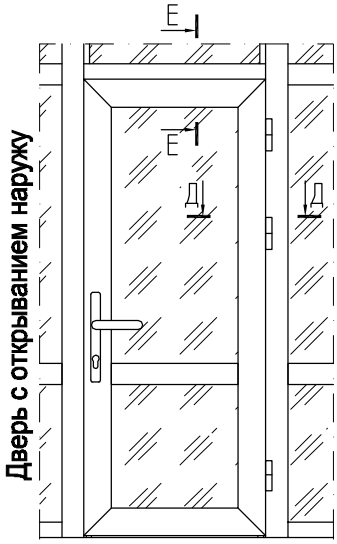

В-В Створка из оконного профиля
на стойке с внутренним пилоном
(открывание наружу)

Одностворчатые двери из оконного профиля КП40 (вид из помещения)

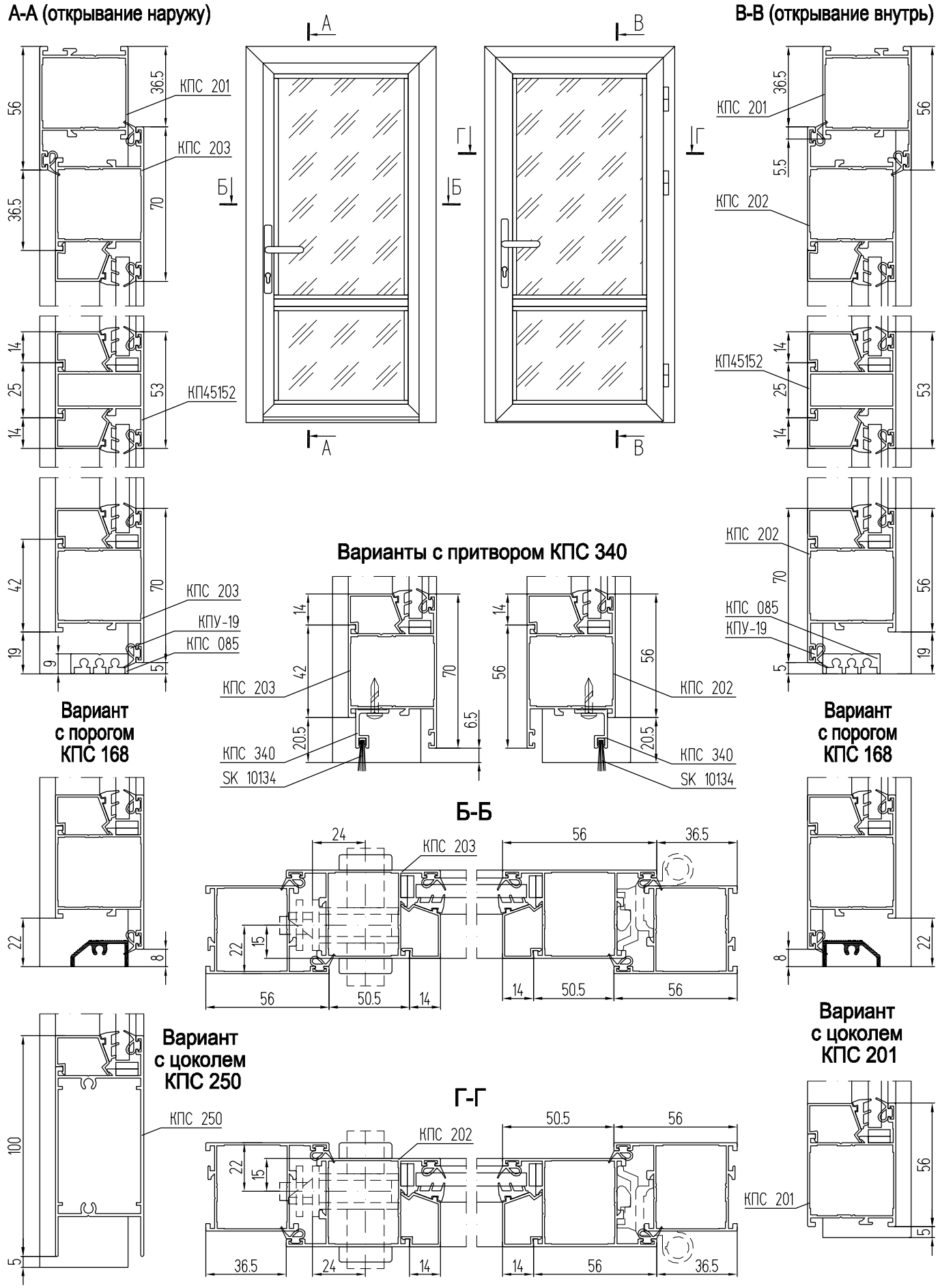

Двери маятниковые в проеме, в офисных перегородках КП40

А-А

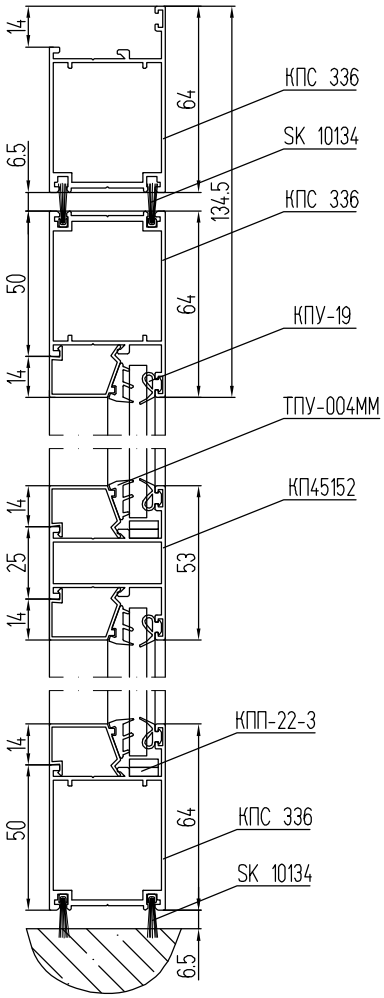

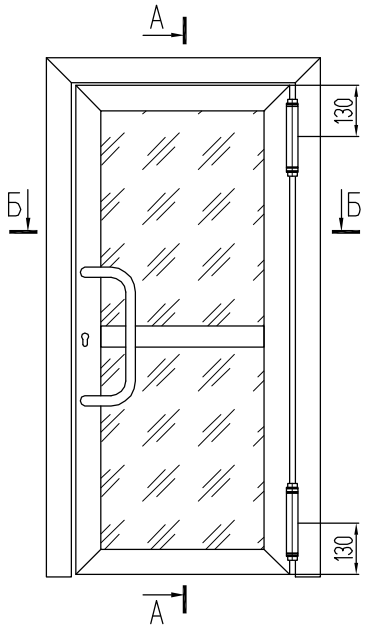

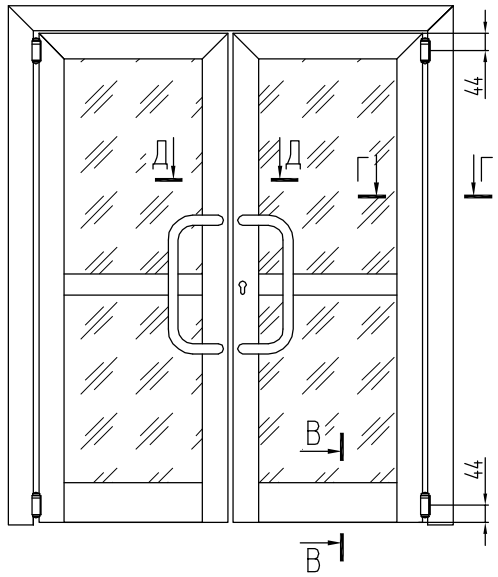

Б-Б (вариант с петлями FRIDAVO 39)

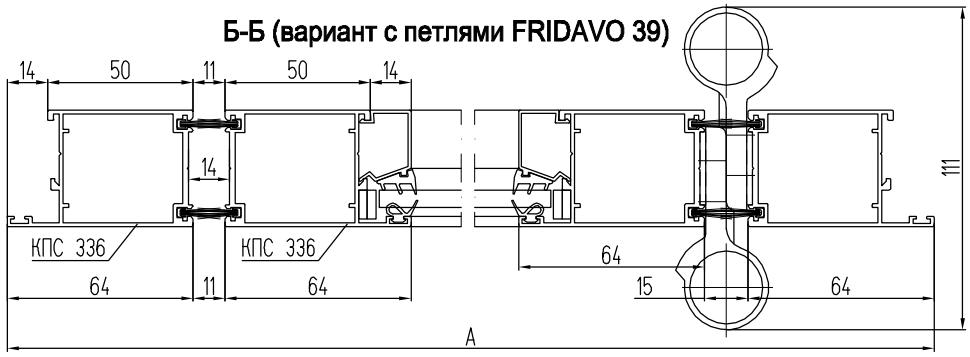

Г-Г (вариант с петлями FRIDAVO 28)

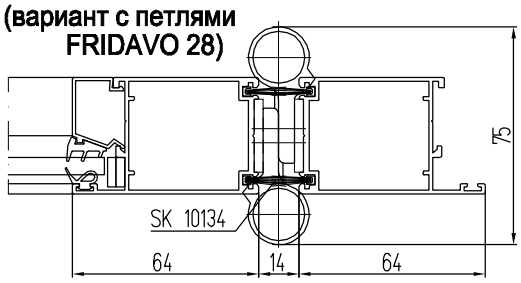

В-В (вариант с высоким цоколем)

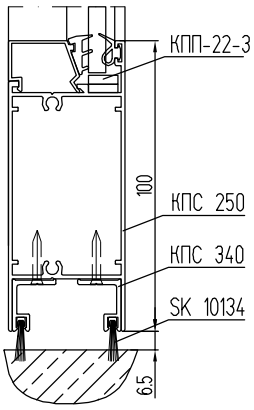

Монтаж двери в перегородку

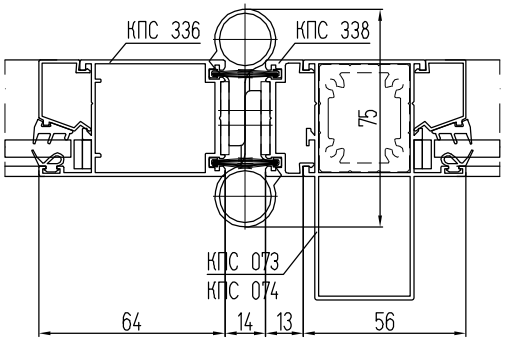

Д-Д (вариант с замком на "ленивой" створке)

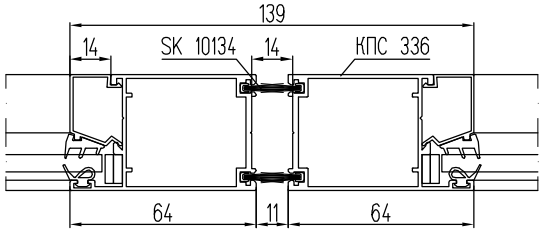

Д-Д (вариант с вертикальными крышками КПС 338)

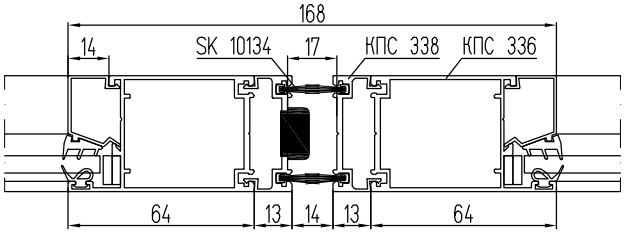

Д-Д (вариант с шпингалетом на "ленивой" створке)

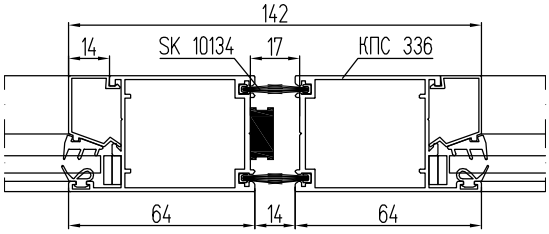

Двери раздвижные в проеме, в офисных перегородках КП40

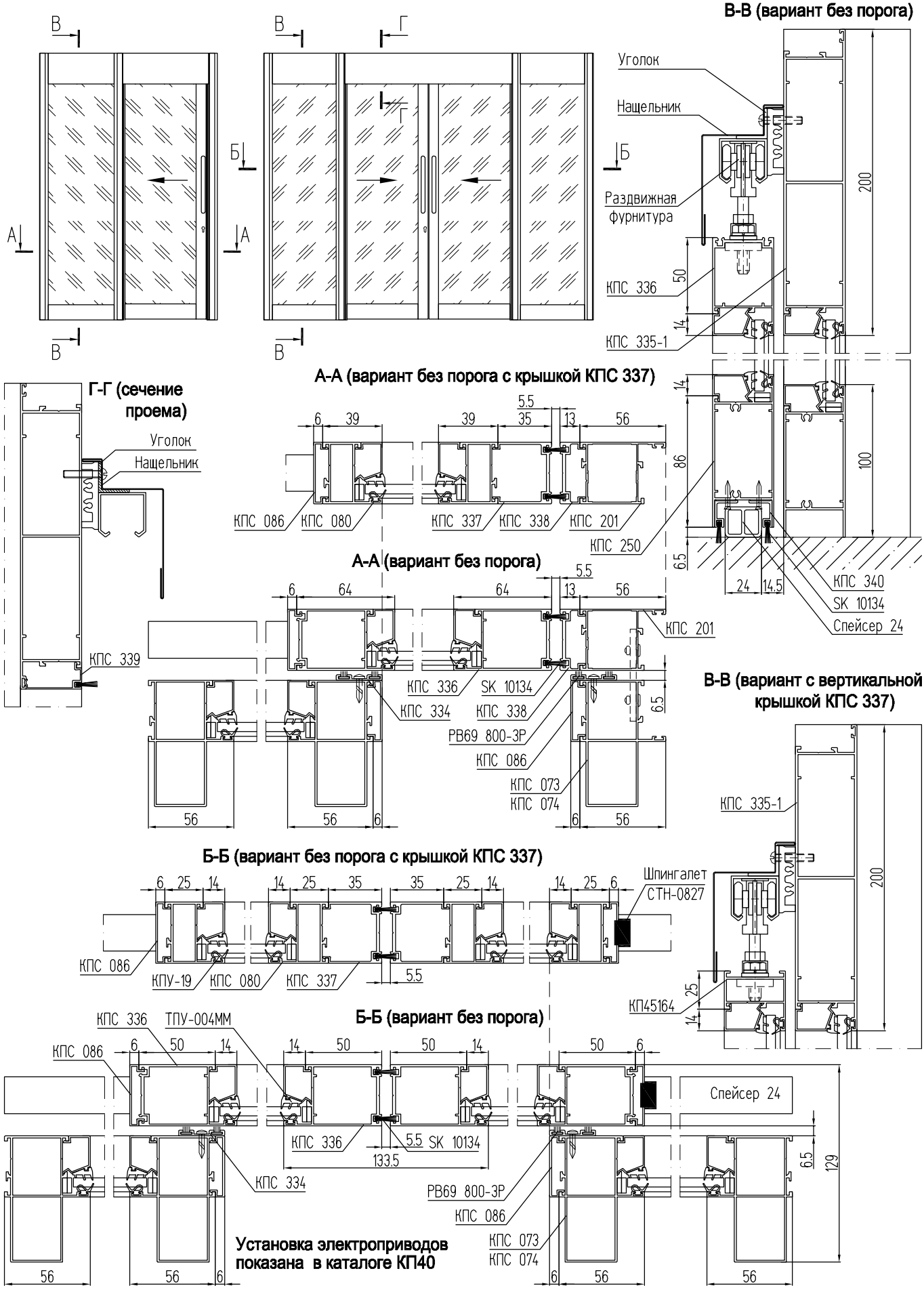

Двойное заполнение навесных балконов в зоне плиты перекрытия

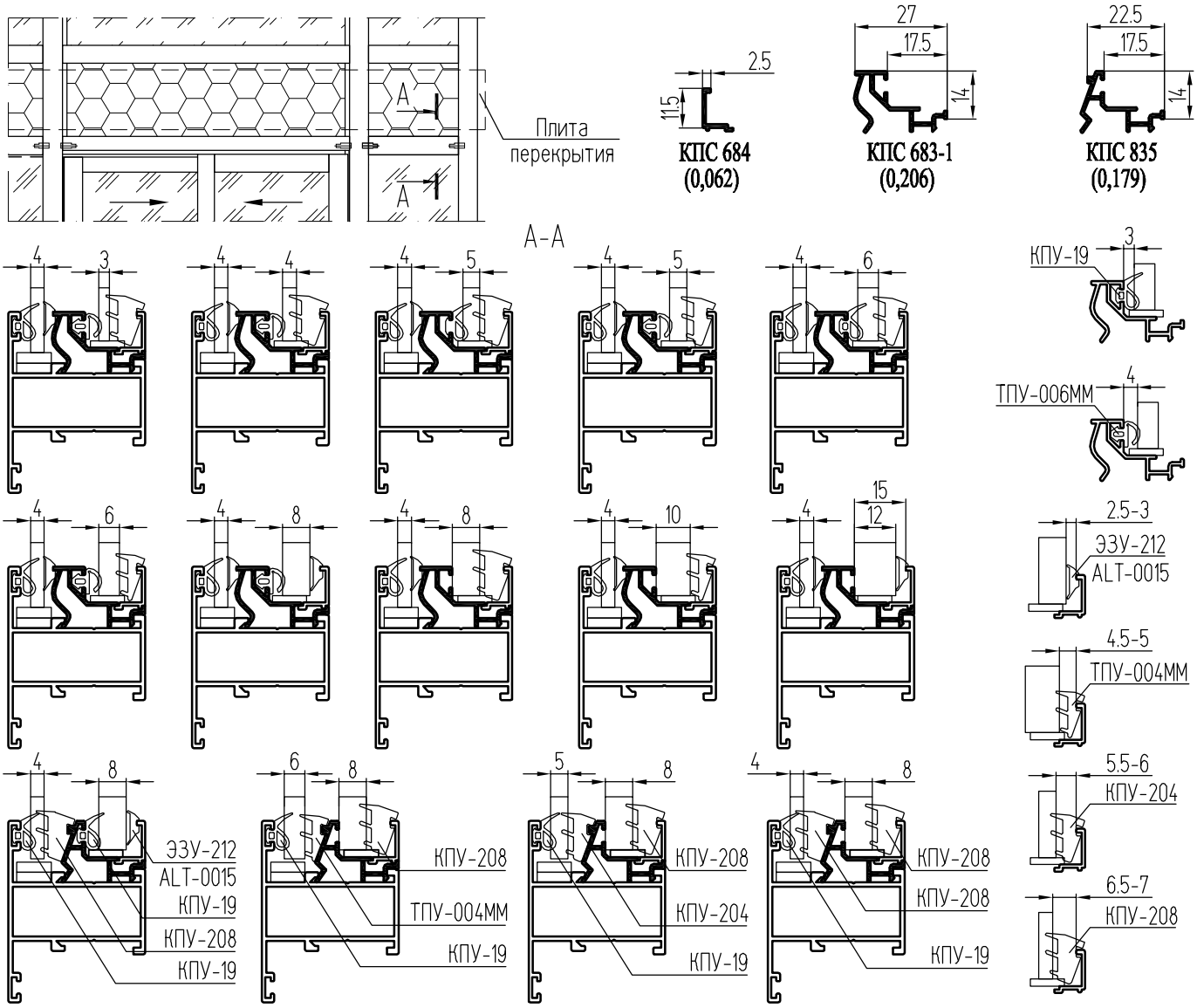

Наружное остекление навесных балконов в зоне плиты перекрытия

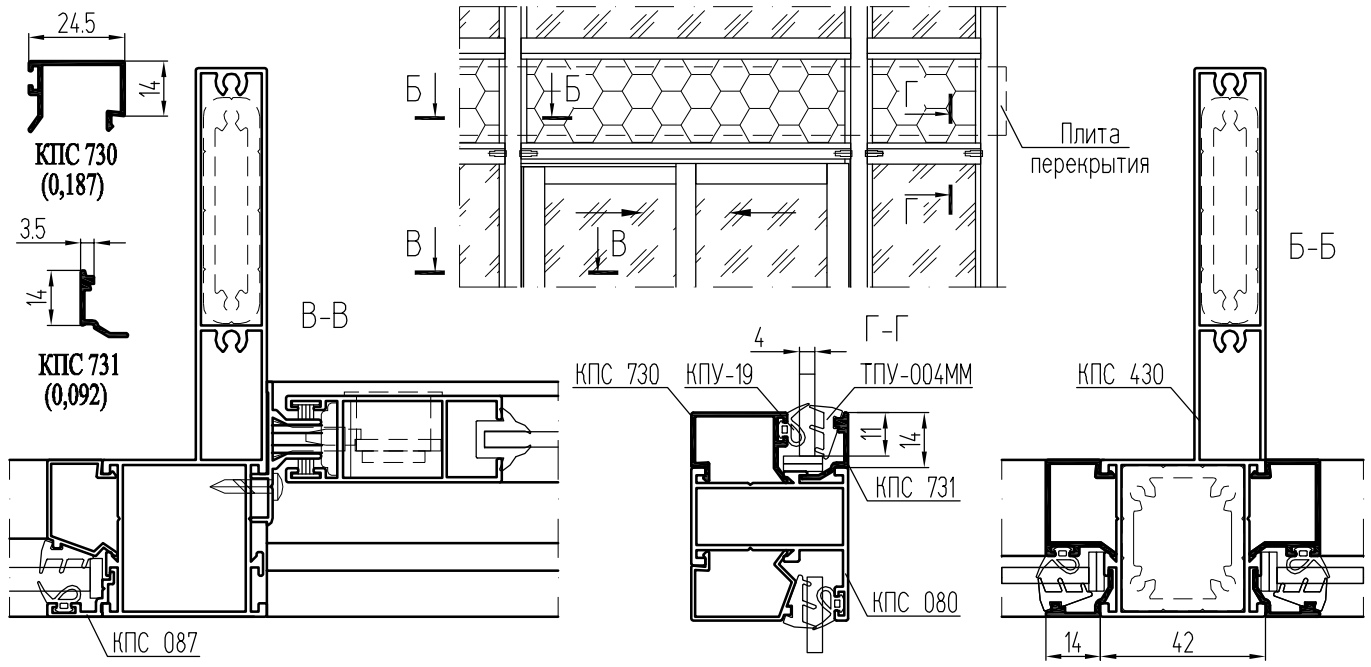

Крепление непрерывного балконного остекления к плите перекрытия

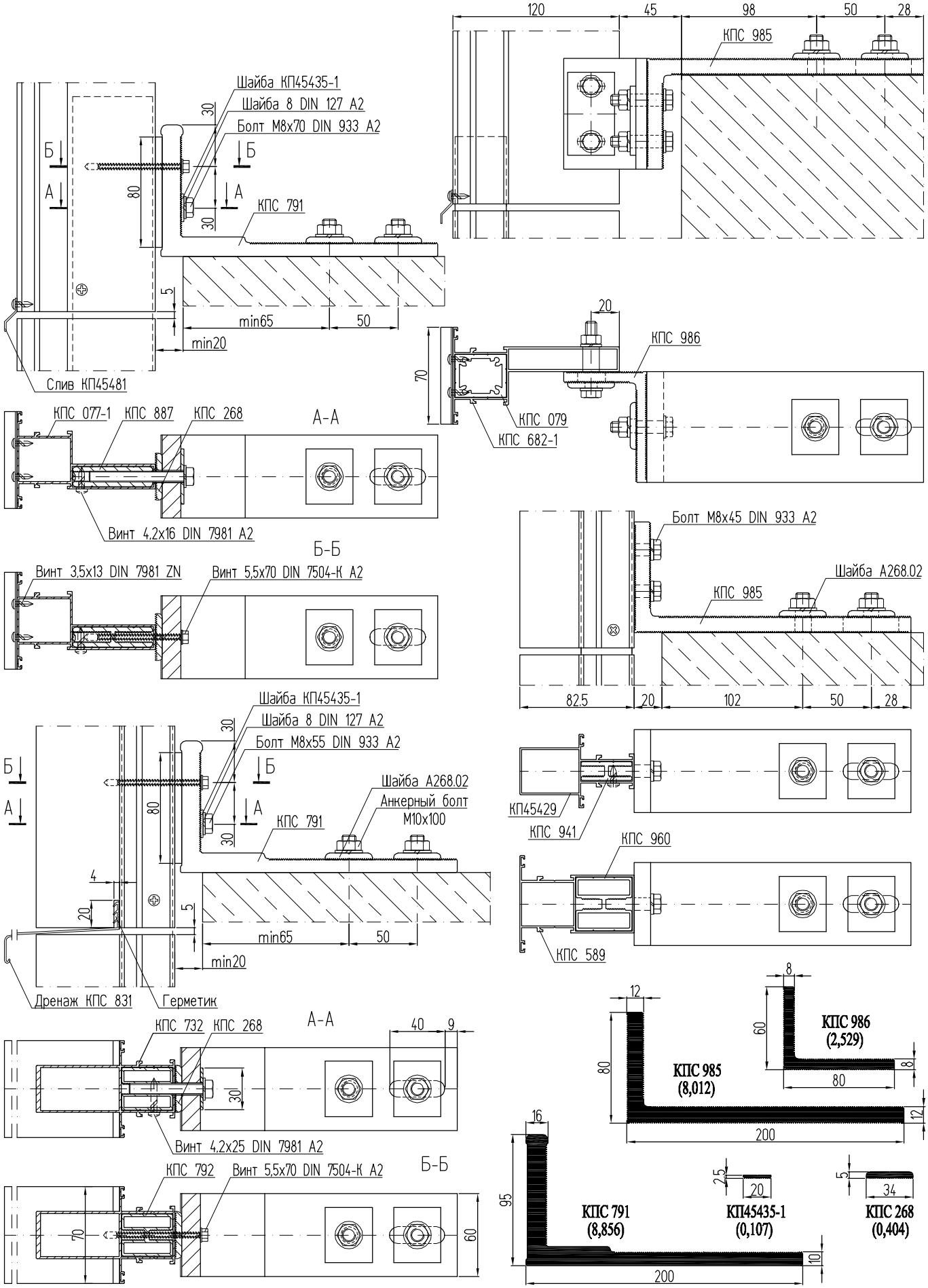

Крепление непрерывного балконного остекления к плите перекрытия

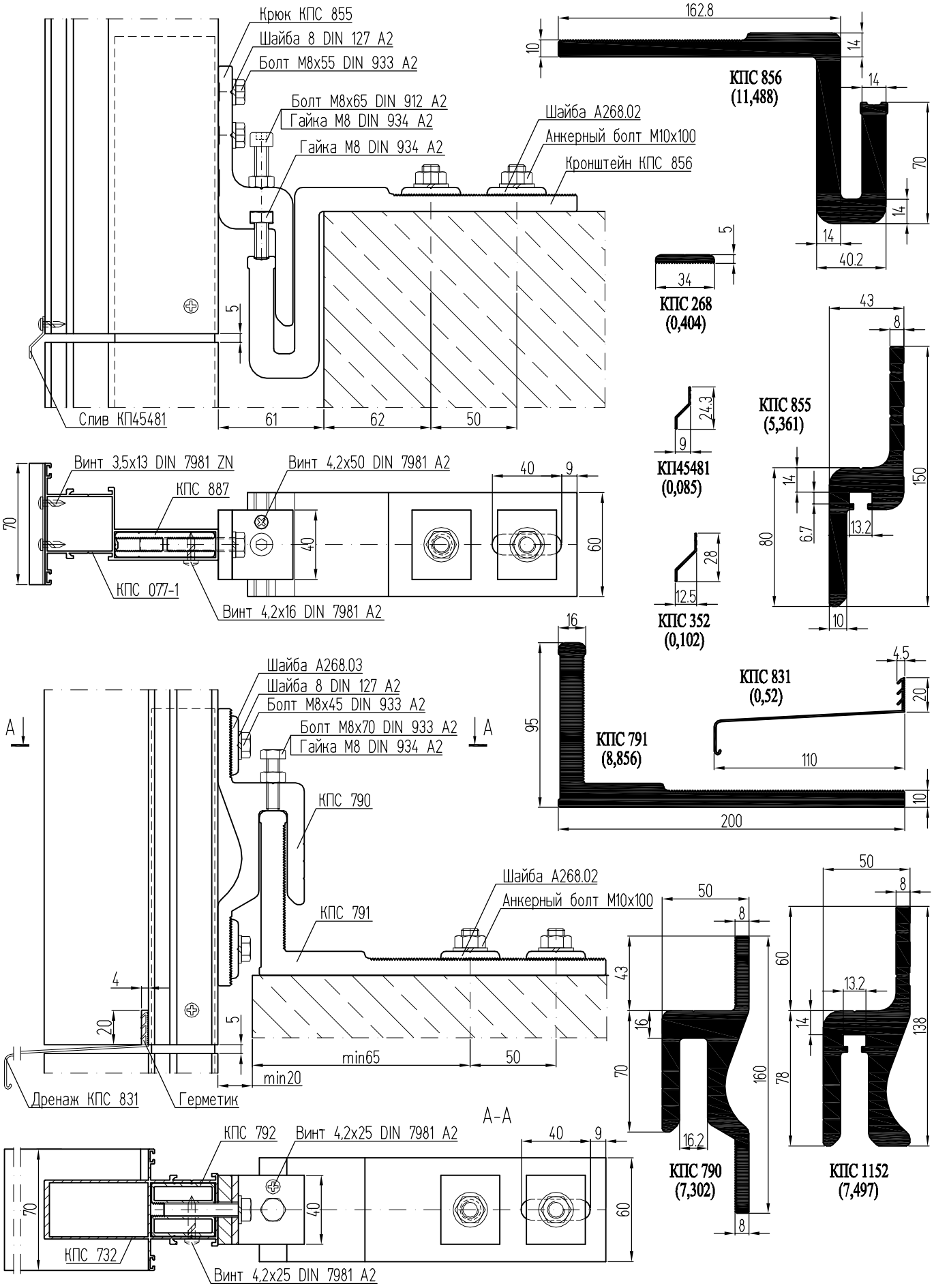

Схемы исполнения дренажных отверстий при непрерывном остеклении фасада КП40 с применением профильных заглушек ригелей

Фасад с распашными створками

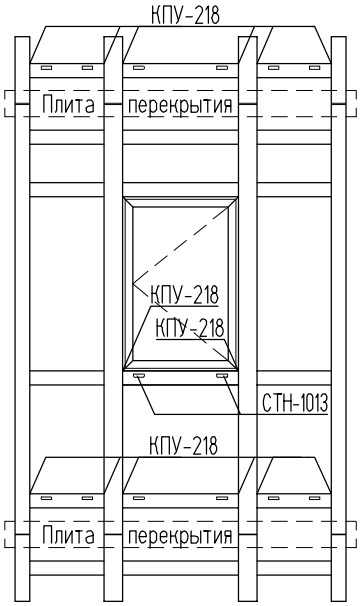

Фасад с раздвижными створками двухполозный Слайдинг-40

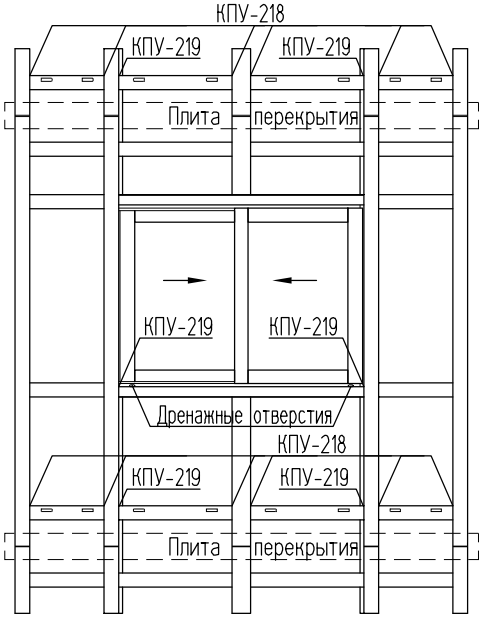

Фасад с раздвижными створками однополозный Слайдинг-40

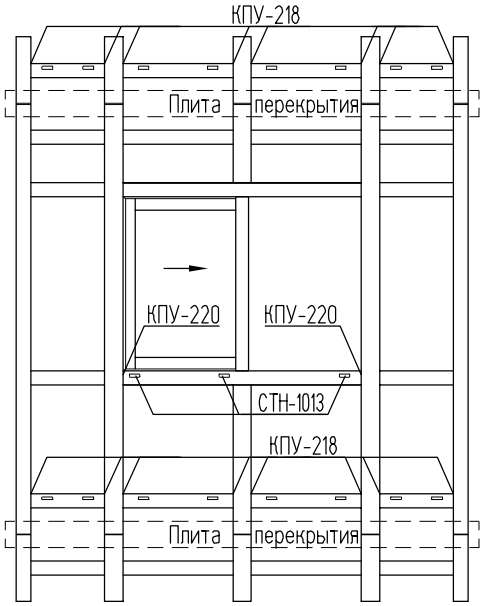

Установка заглушки ригеля КПУ-218

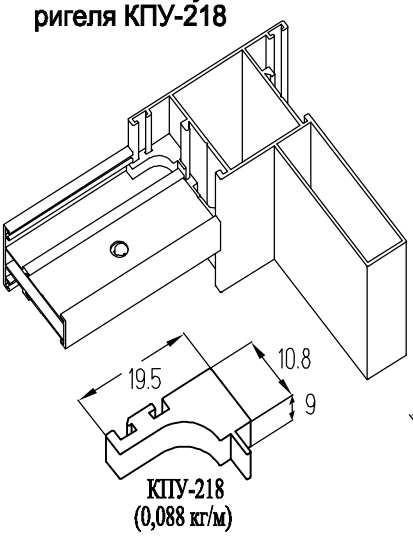

Установка заглушки ригеля КПУ-219

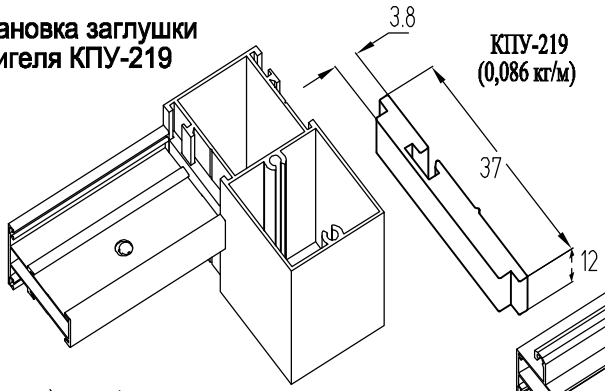

Установка заглушки ригеля КПУ-219

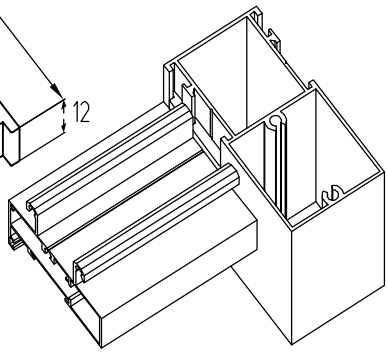

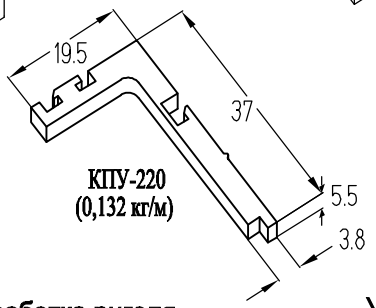

Нестандартное решение
(двухполозный Сл-40 на стойках с внешним пилоном)

Установка заглушки ригеля КПУ-220

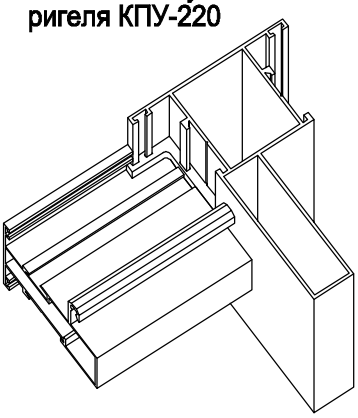

Обработка ригеля ригеля КПС 816

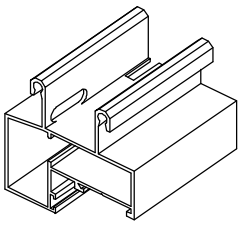

Установка заглушки ригеля КПУ-220

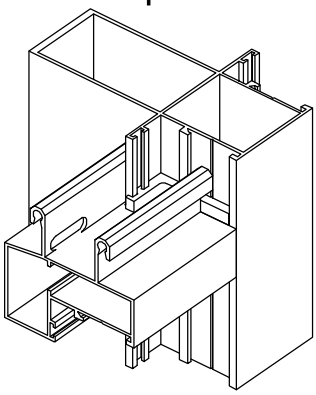

Установка притвора КПС 814

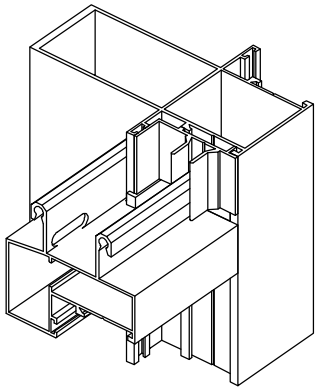

Система СИАЛ КП40М

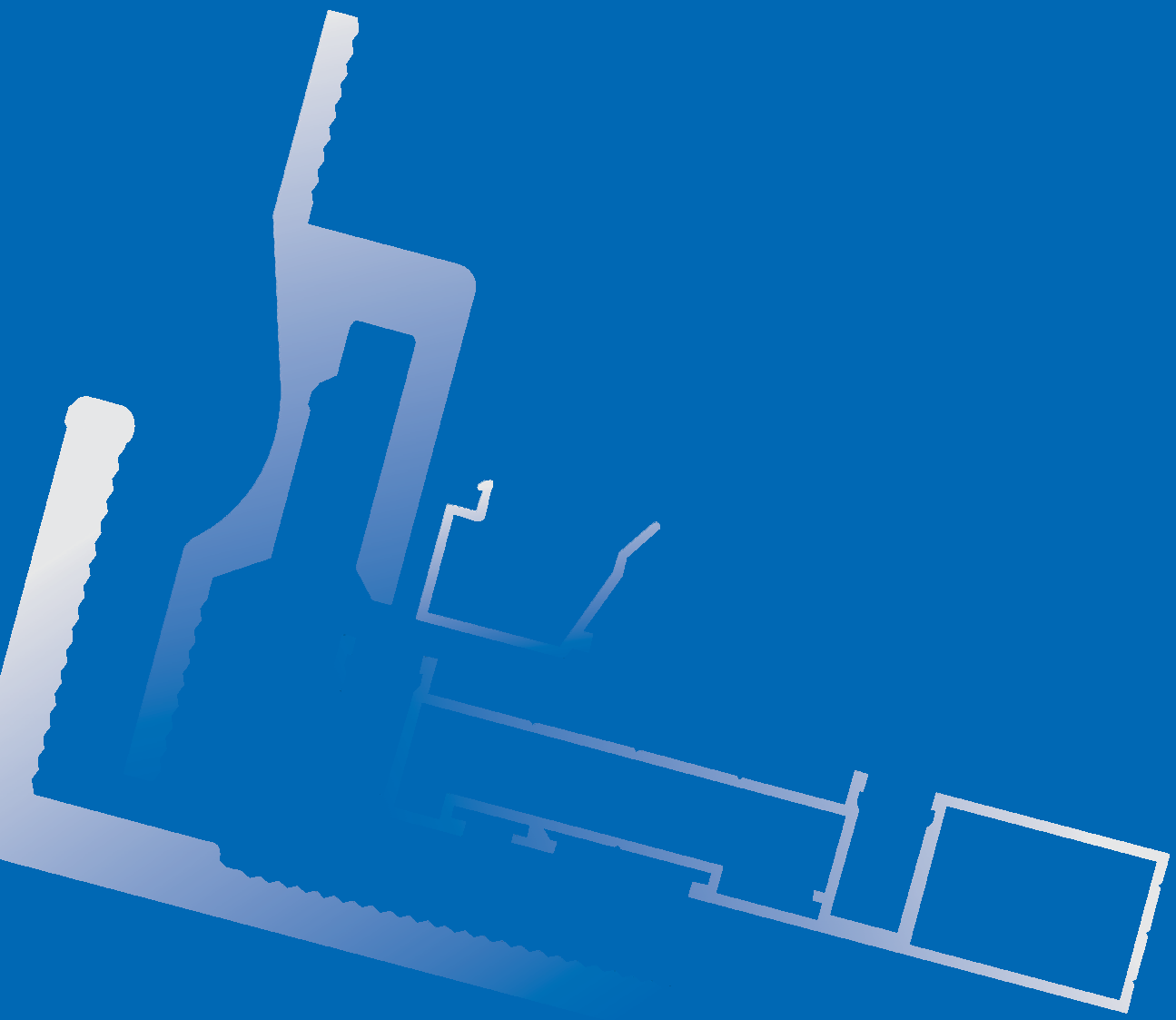

Профили рамы, импоста угловой рамы и штапиков

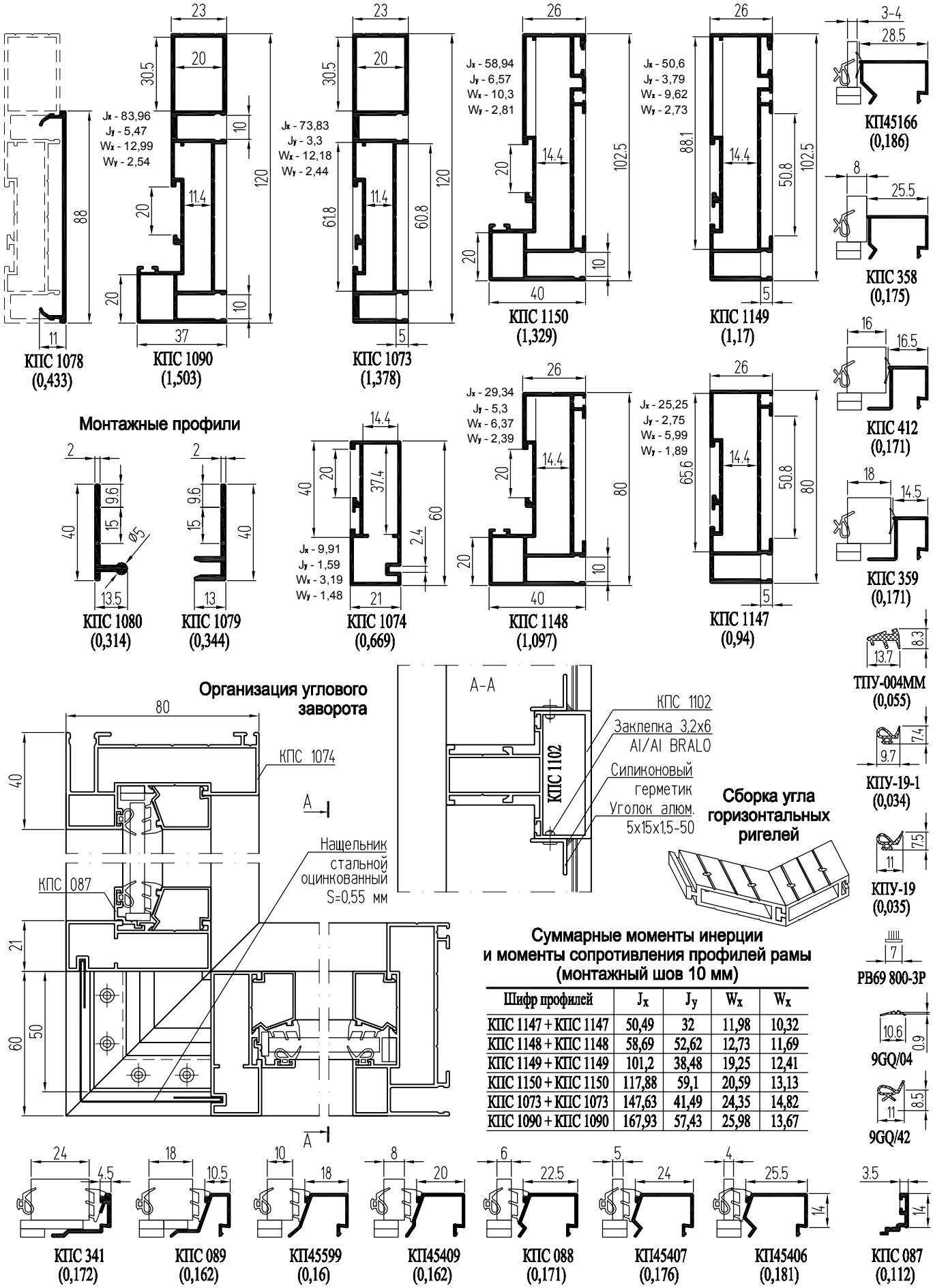

Суммарные моменты инерции и моменты сопротивления профилей рамы (монтажный шов 10 мм)

Шифр профилей	J_x	J_y	W_x	W_x
КПС 1147 + КПС 1147	50,49	32	11,98	10,32
КПС 1148 + КПС 1148	58,69	52,62	12,73	11,69
КПС 1149 + КПС 1149	101,2	38,48	19,25	12,41
КПС 1150 + КПС 1150	117,88	59,1	20,59	13,13
КПС 1073 + КПС 1073	147,63	41,49	24,35	14,82
КПС 1090 + КПС 1090	167,93	57,43	25,98	13,67

Профили ригелей, импостов и створок

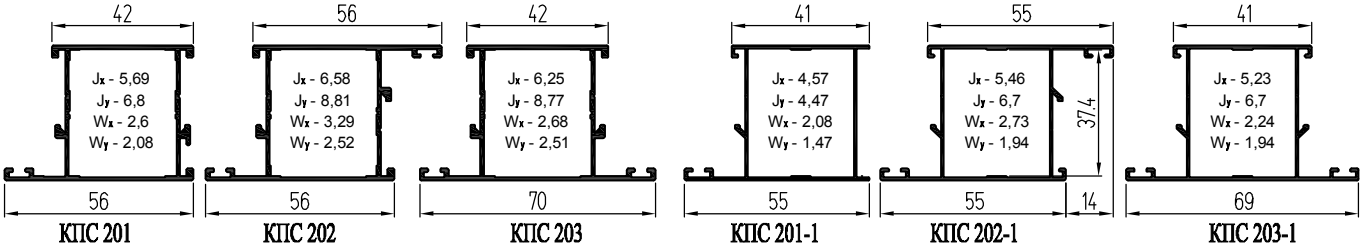

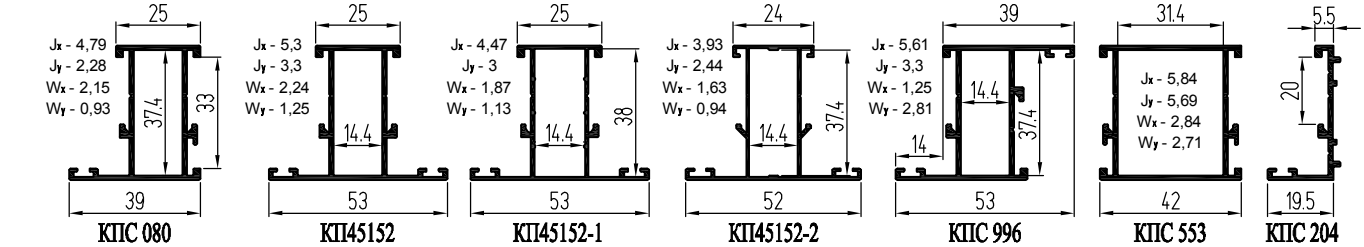

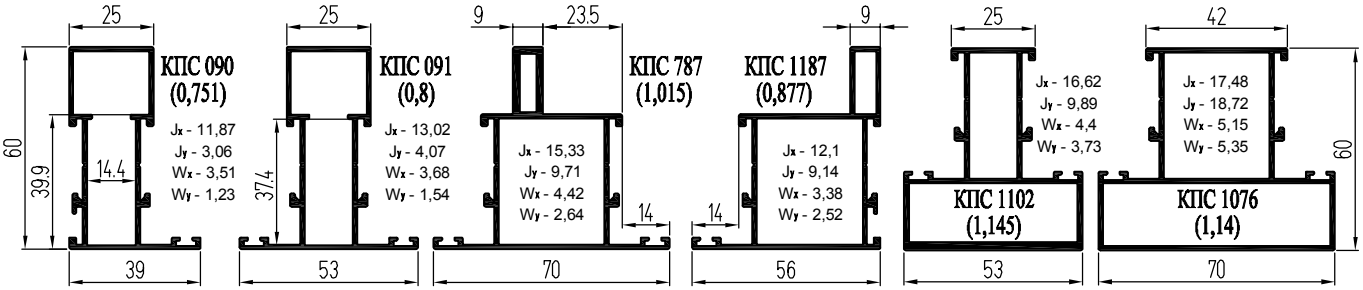

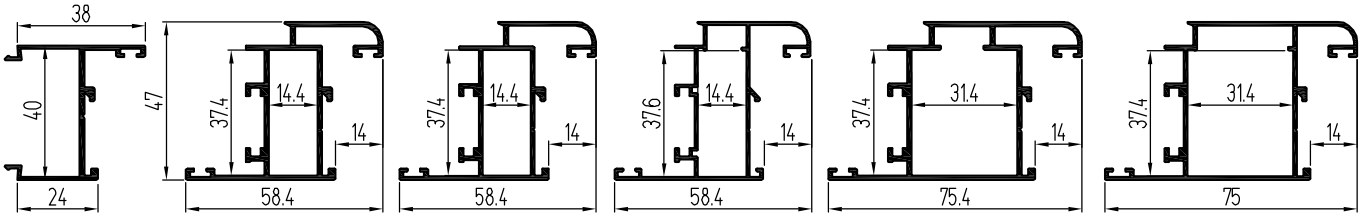

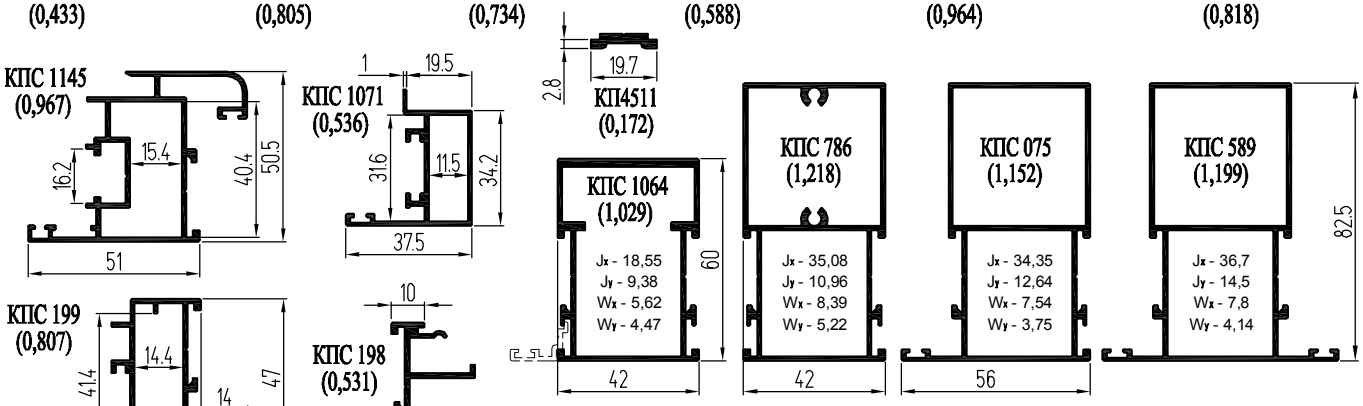

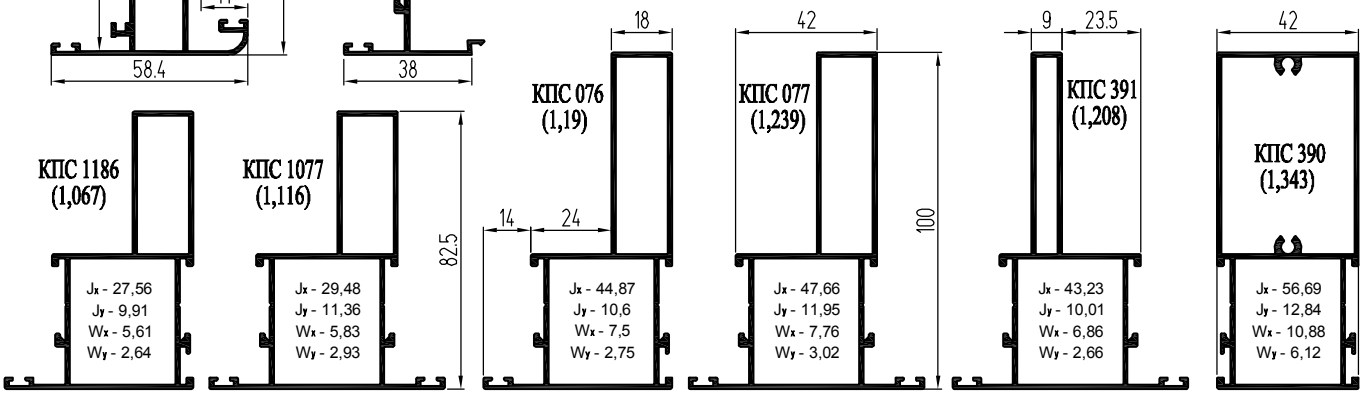

Однополозный Слайдинг-40

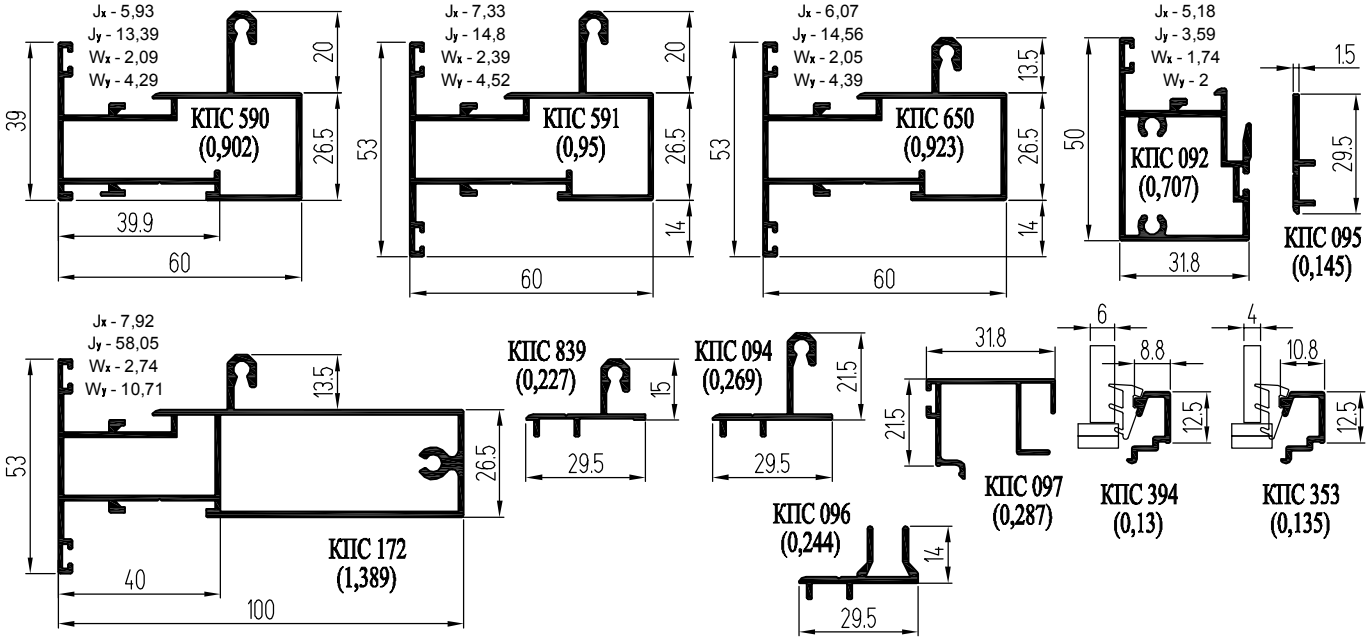

Двухполозный Слайдинг-40

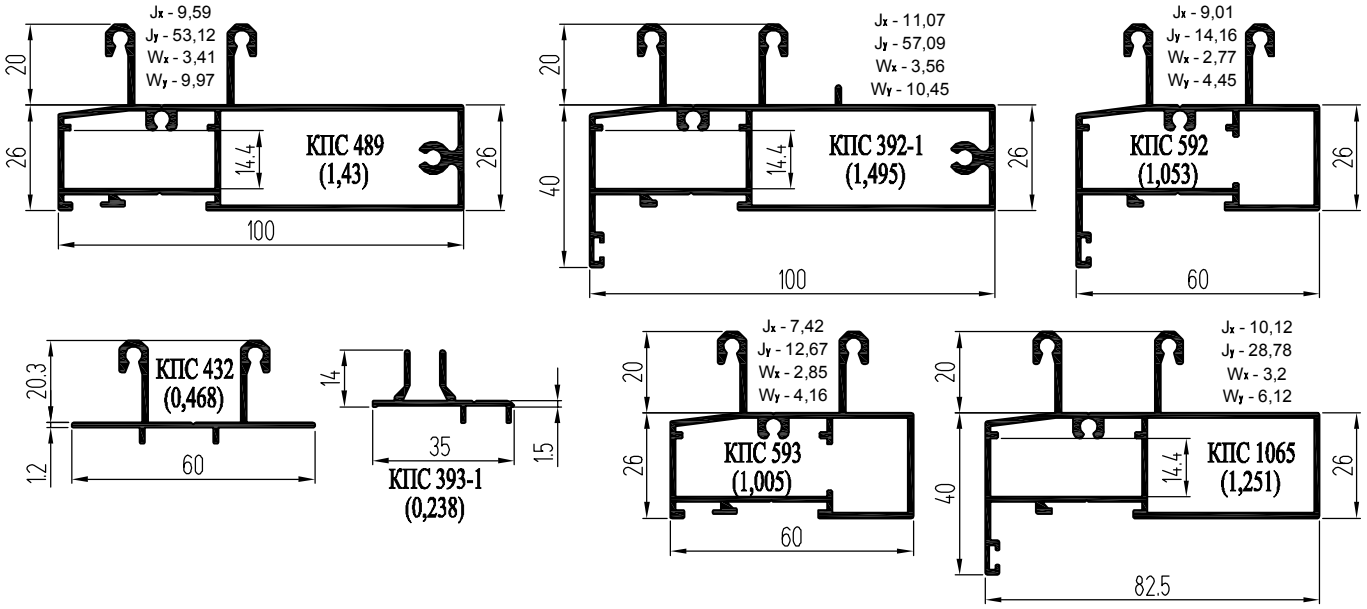

Двухполозный Слайдинг-40 на профилях с внешним пилоном

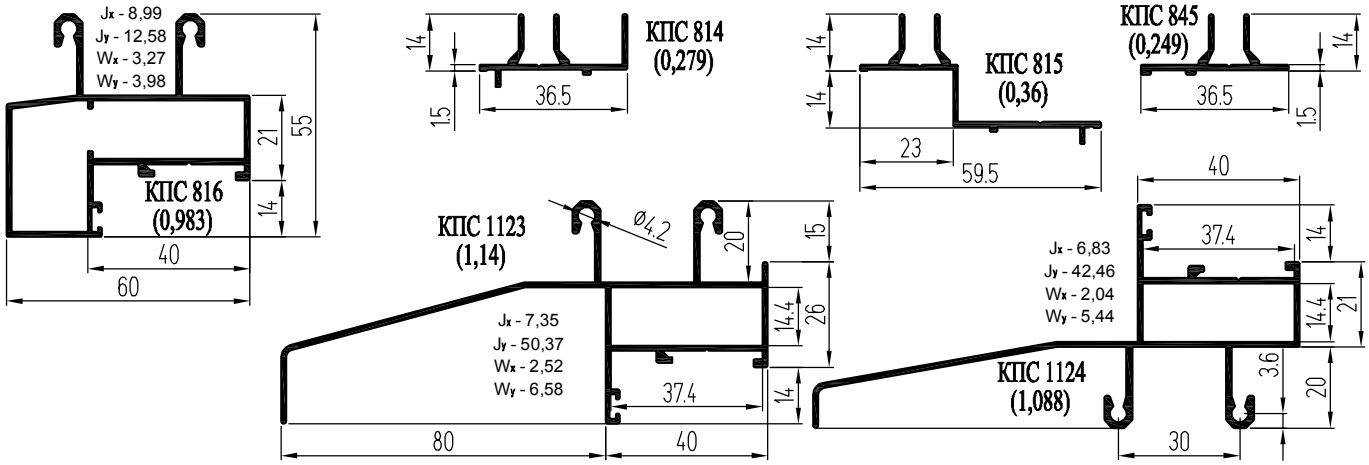

Крепление ригелей с помощью закладной КПС 200

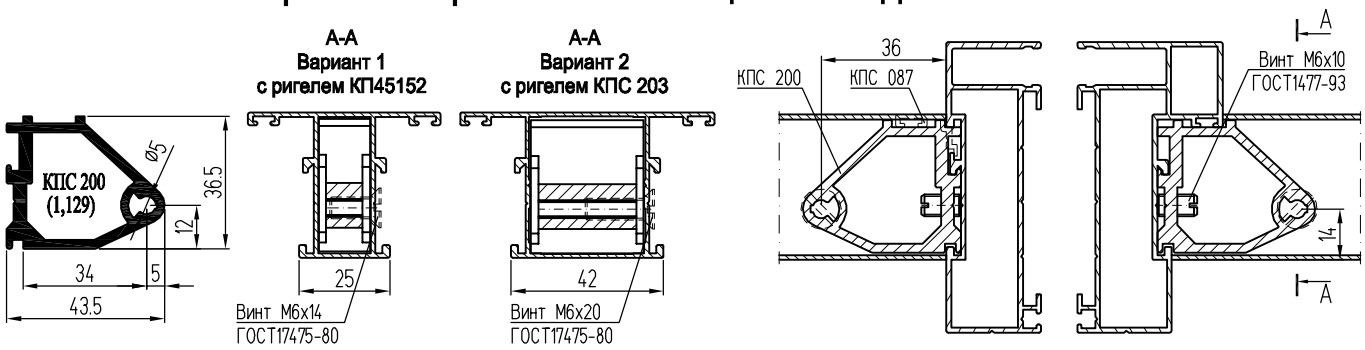

Крепление ригелей с помощью закладных КПС 789-1 и КПС 942

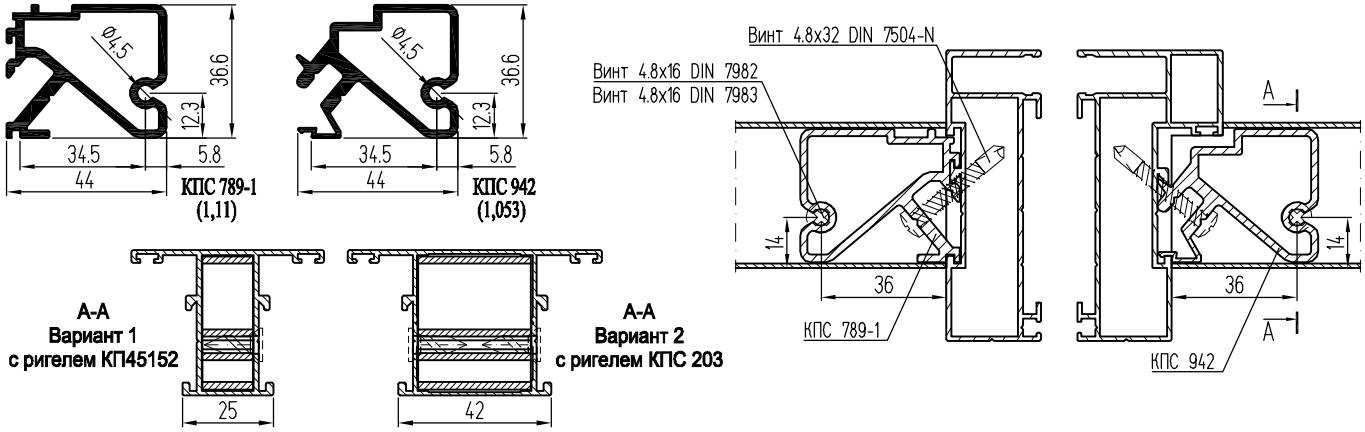

Крепление ригелей с помощью закладной КПС 154

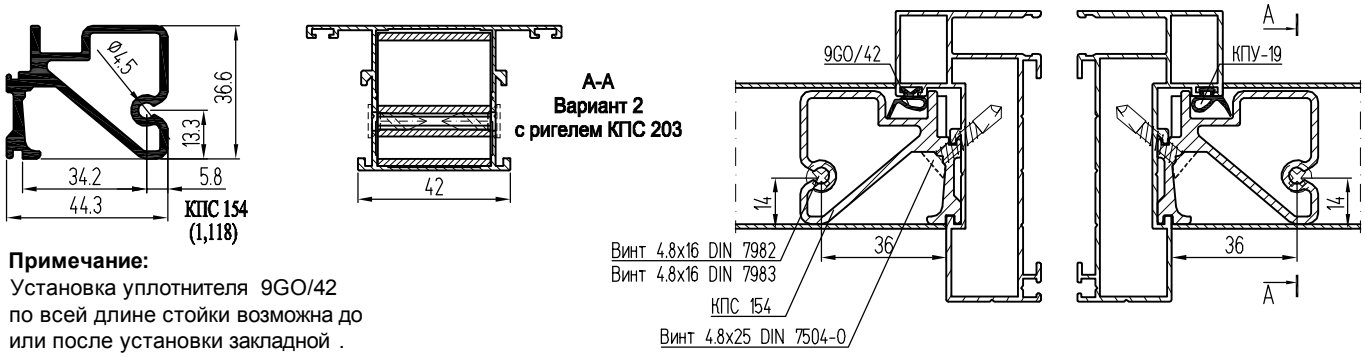

Примечание:
Установка уплотнителя 9GO/42 по всей длине стойки возможна до или после установки закладной .

Профили угловых закладных

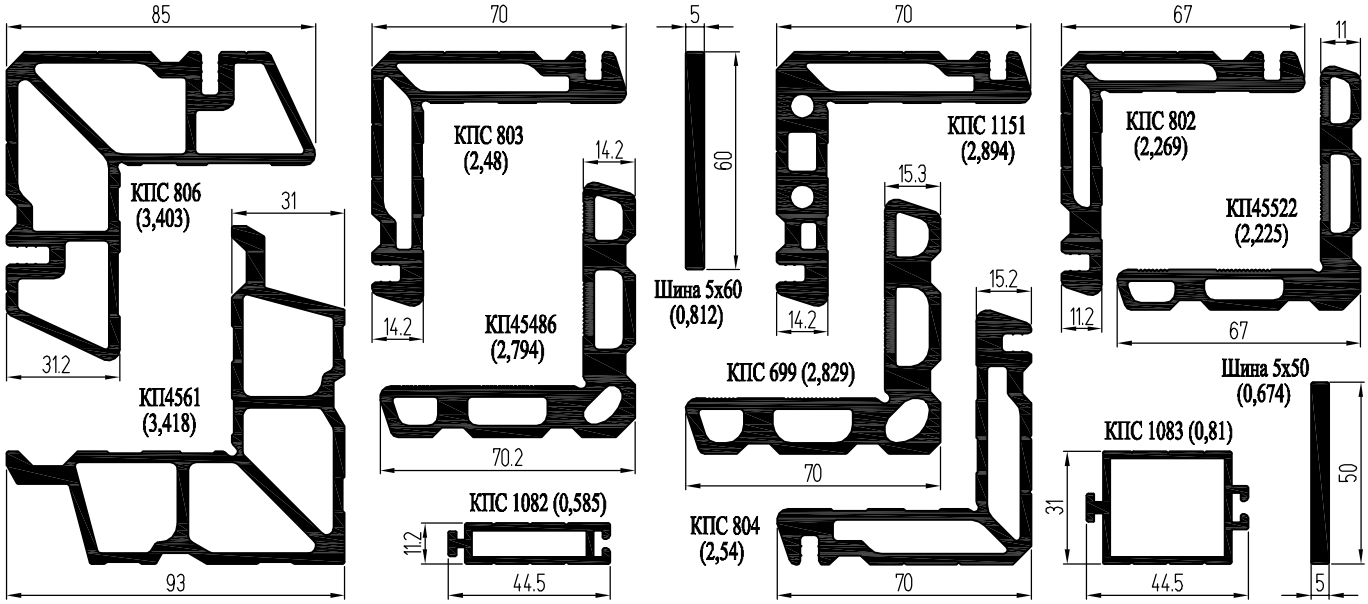

Однополозный Слайдинг-40

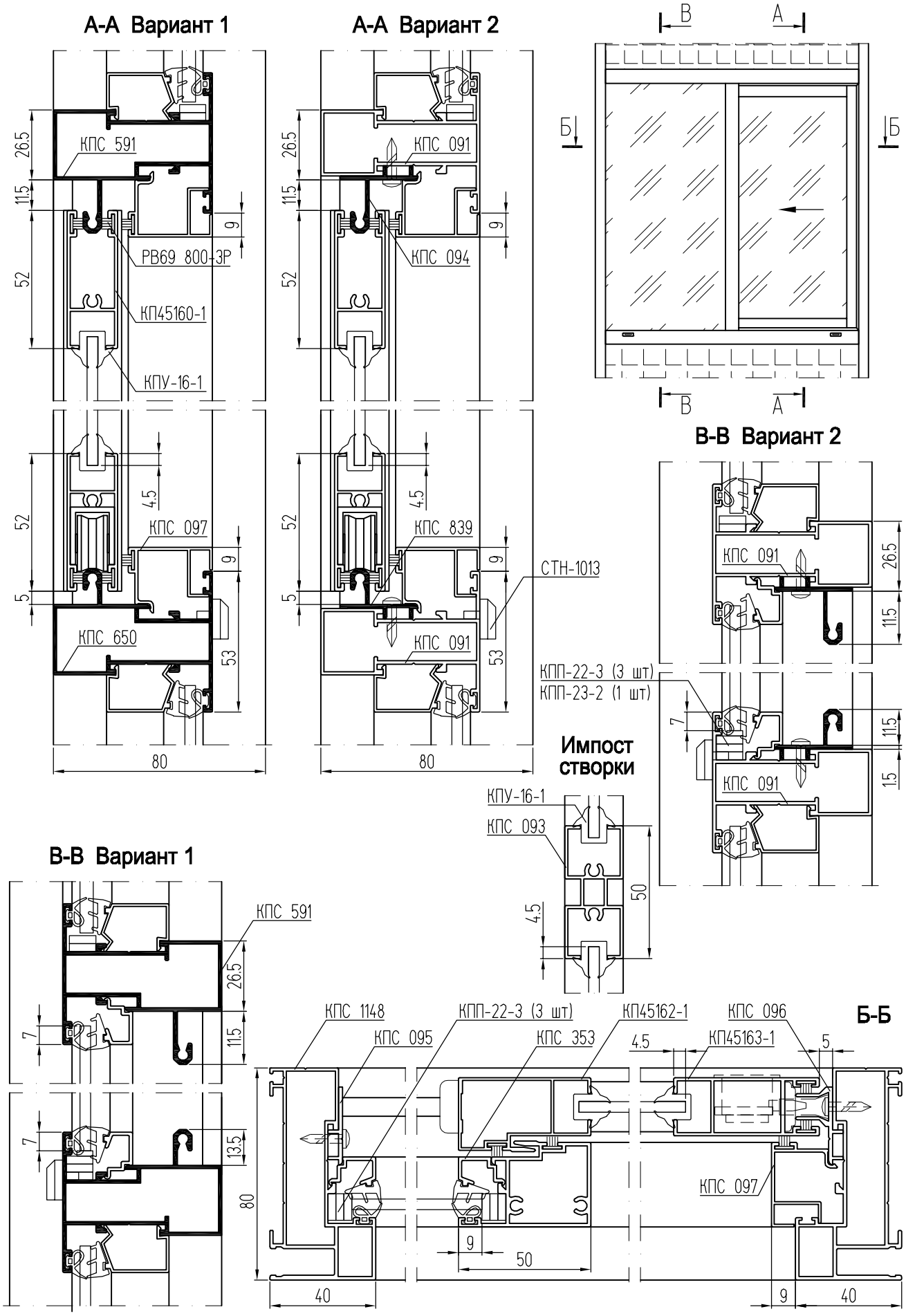

Двухполозный Слайдинг-40

А-А Вариант на профилях с внутренним пилоном

А-А Вариант на профилях с внешним пилоном

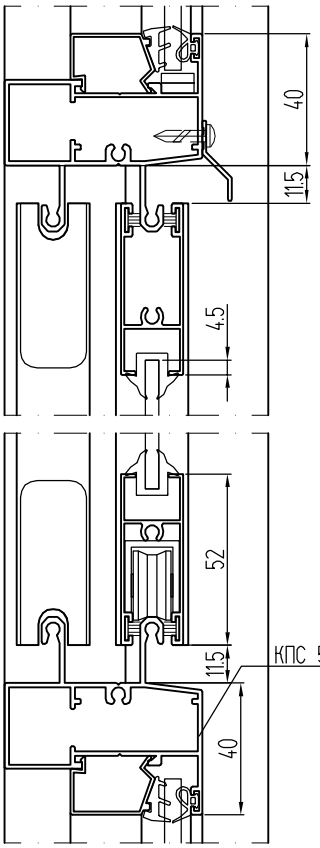

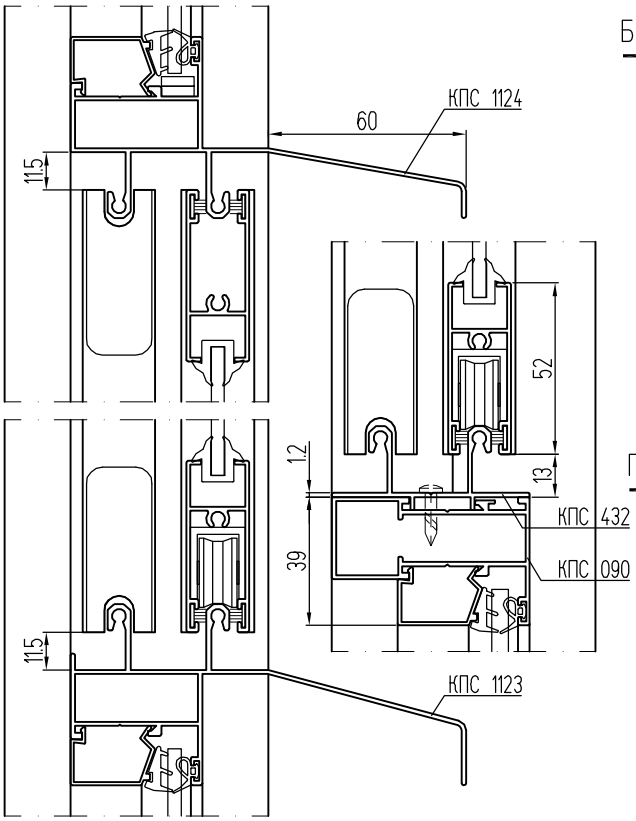

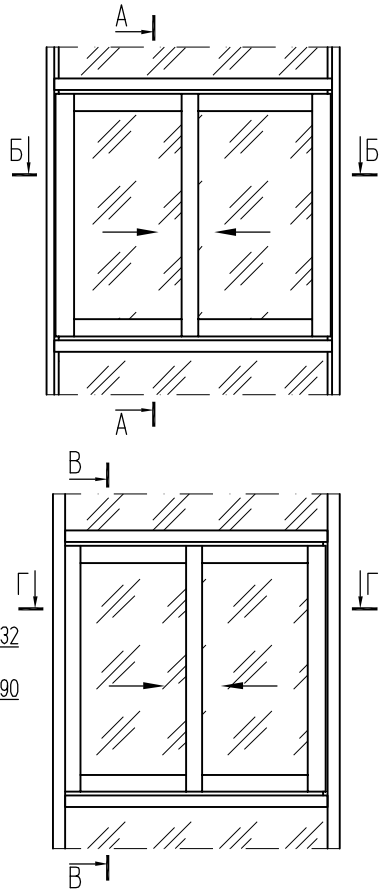

Б-Б Вариант на профилях с внутренним пилоном

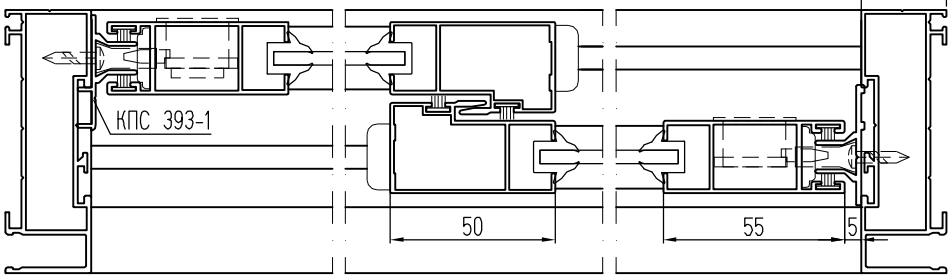

В-В

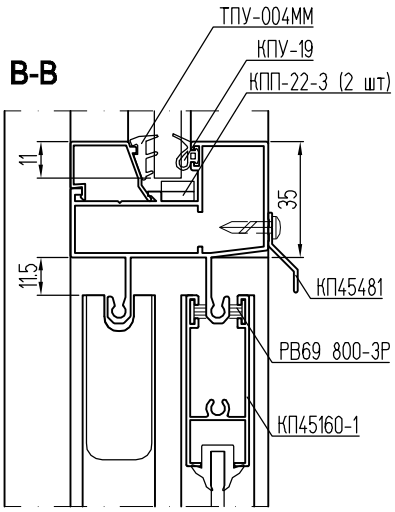

Б-Б Вариант на профилях с внешним пилоном

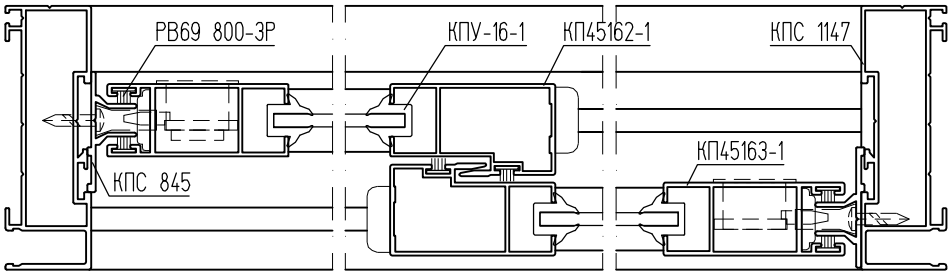

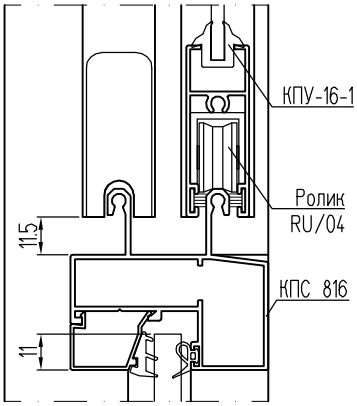

Г-Г

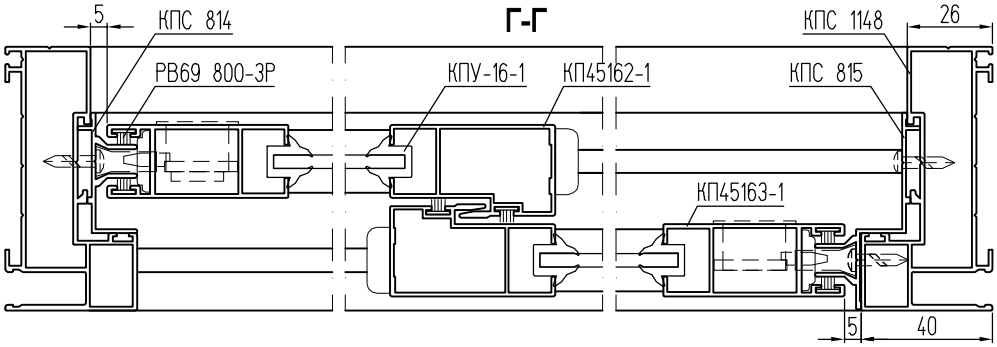

Окна

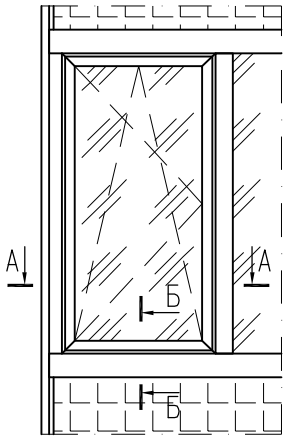

А-А Вариант створки: КП45165, КП45165-1, КПС 468 (фурнитурный паз типа PROVEDAL)

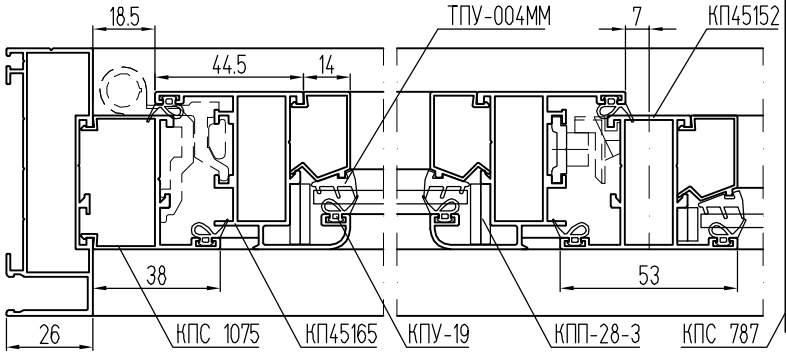

Б-Б

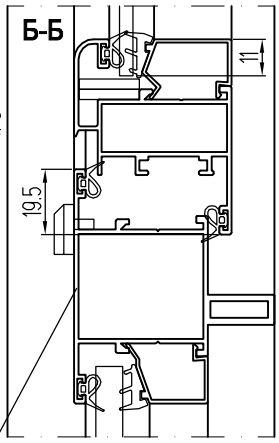

А-А Вариант с фурнитурным пазом 16 мм

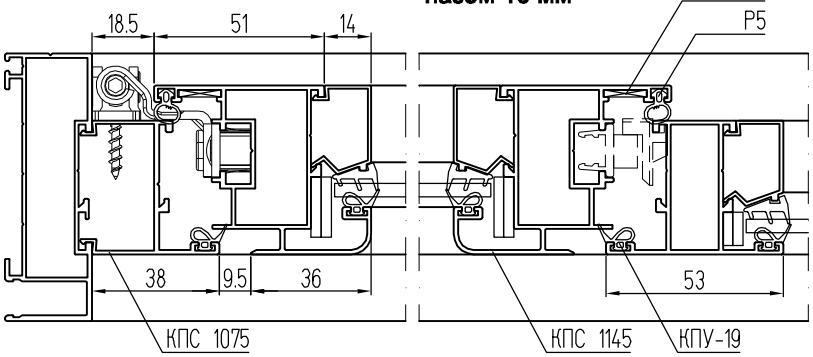

Б-Б Вариант с уплотнителями Bestwind

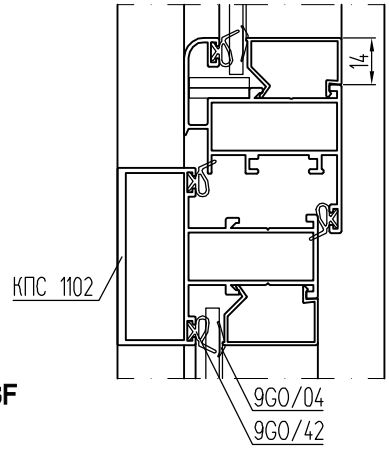

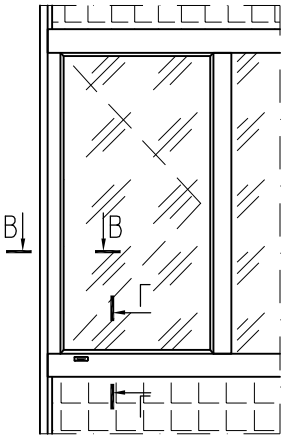

В-В Створка на основе ленты 3М VHB G23F или B23F

Применяется: стекло 5 мм - лента 3М VHB BG16 (1,6x18 мм)
стекло 4 мм - лента 3М VHB G23F или B23F (2,3x18 мм)

В-В

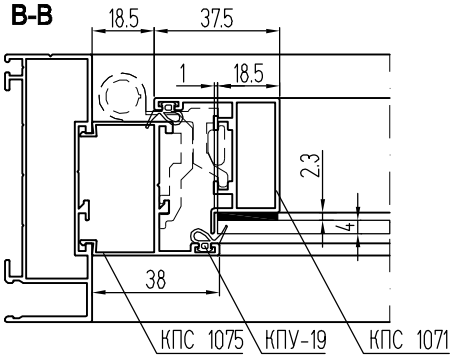

Г-Г

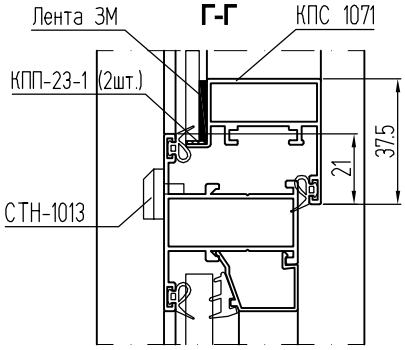

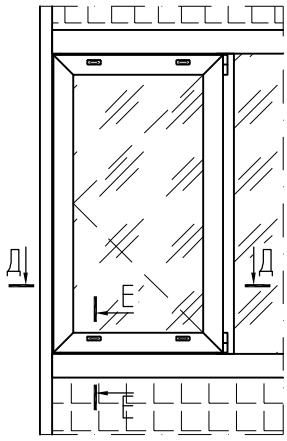

Створка с открыванием наружу (элементы запирания - Fapim RAMSES)

Д-Д

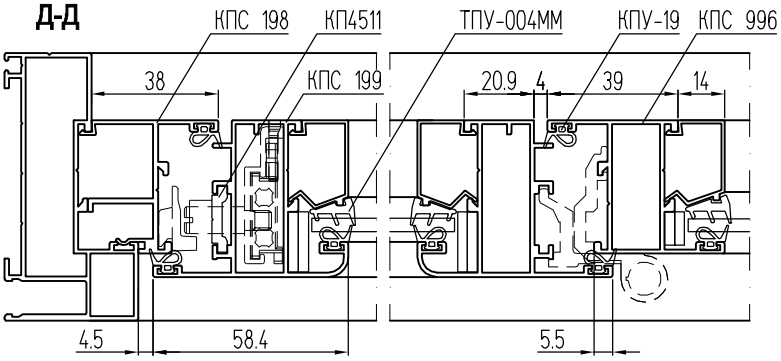

Е-Е

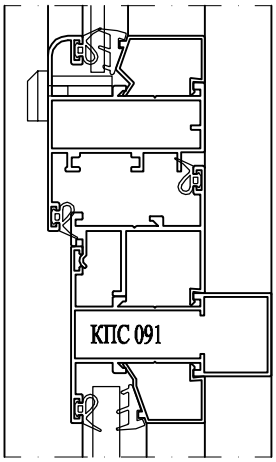

Монтаж и герметизация модулей

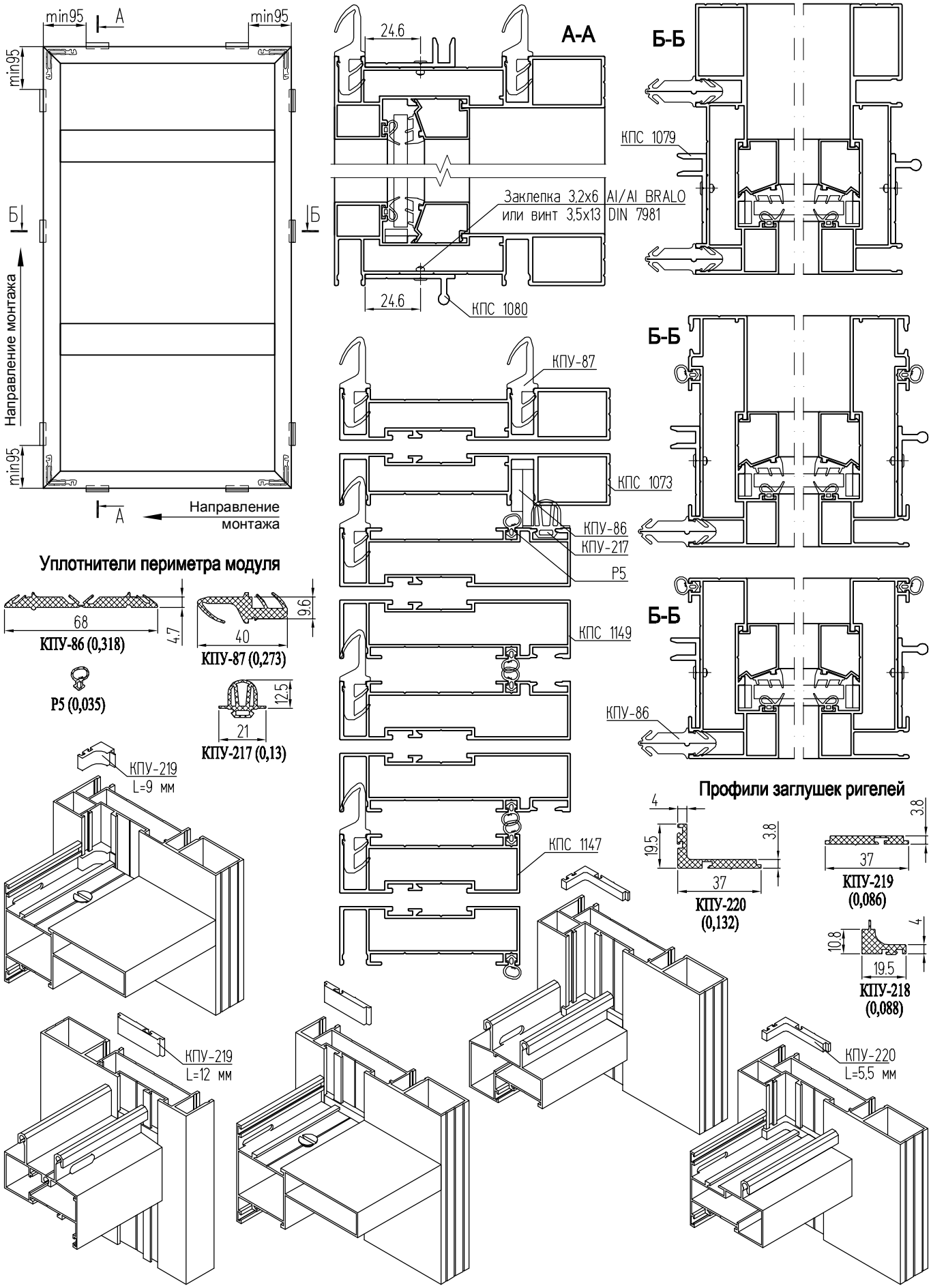

Крепление непрерывного балконного остекления к плите перекрытия

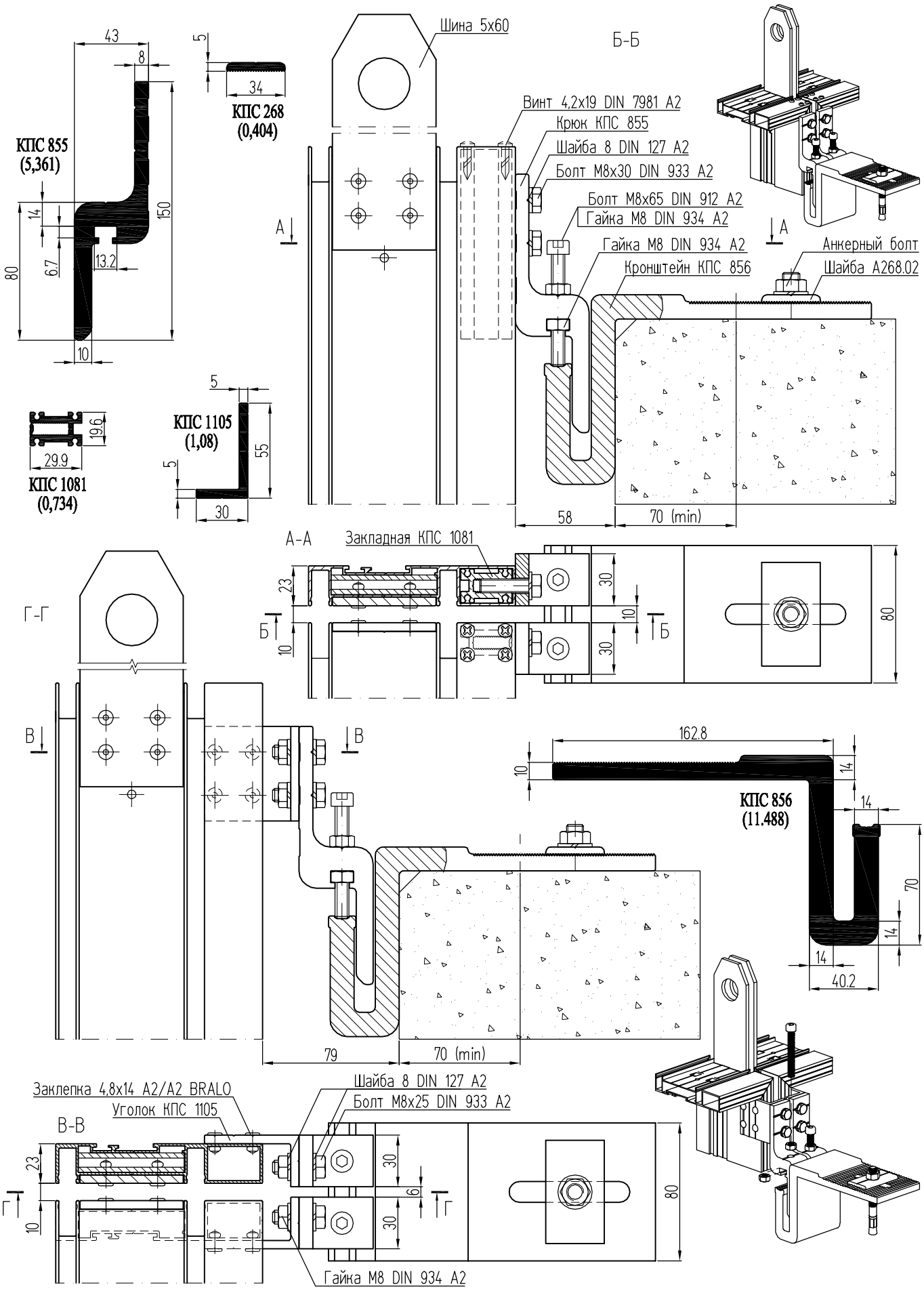

Крепление непрерывного балконного остекления к плите перекрытия

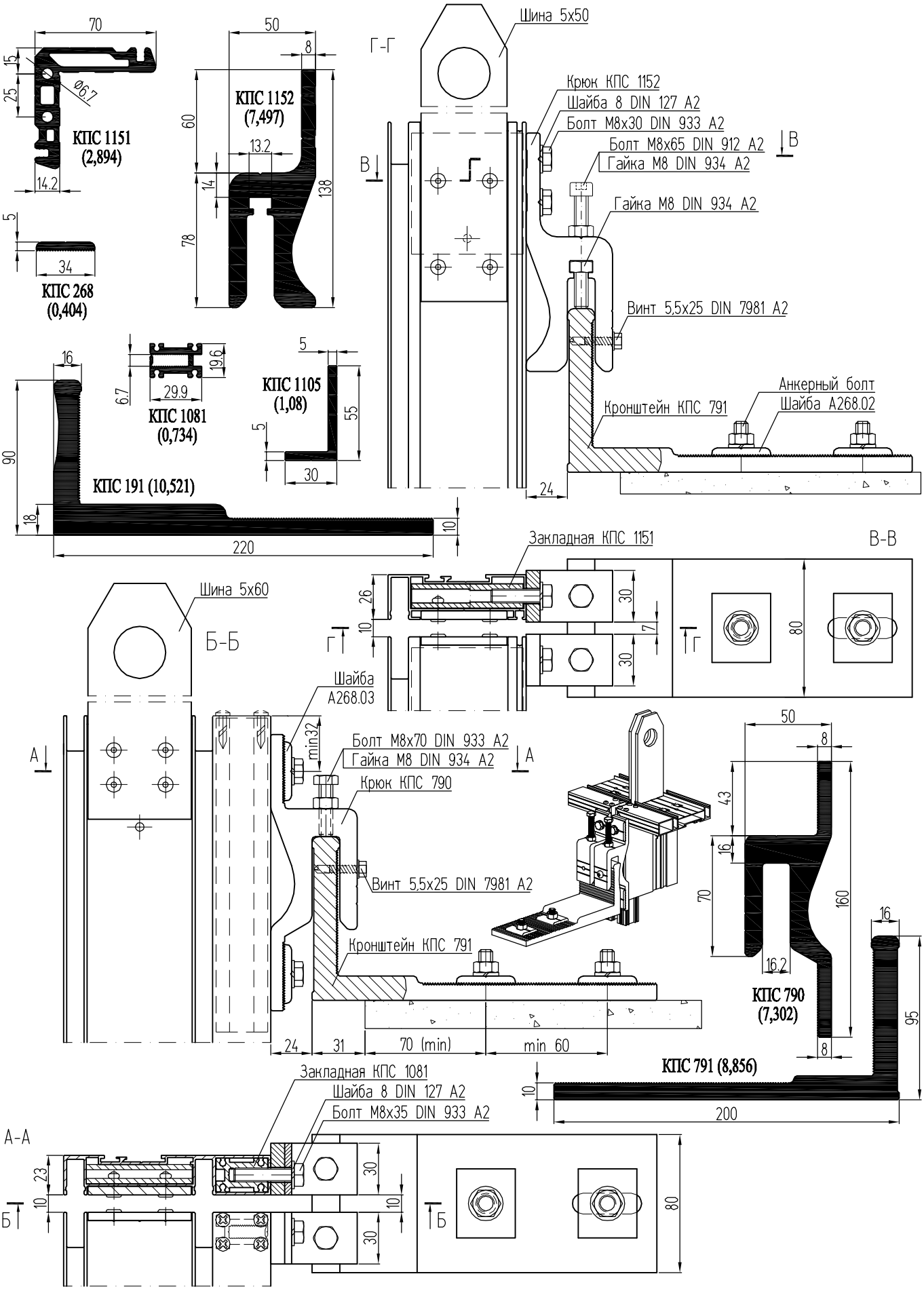

Двойное заполнение модульных балконов в зоне плиты перекрытия

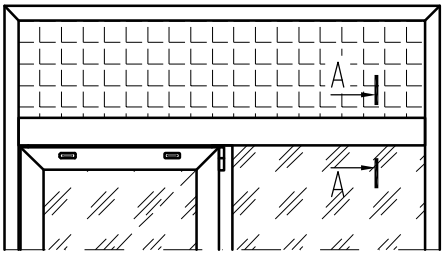

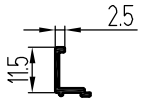

КПС 684
(0,062)

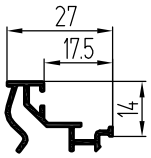

КПС 683-1
(0,206)

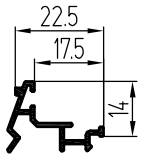

КПС 835
(0,179)

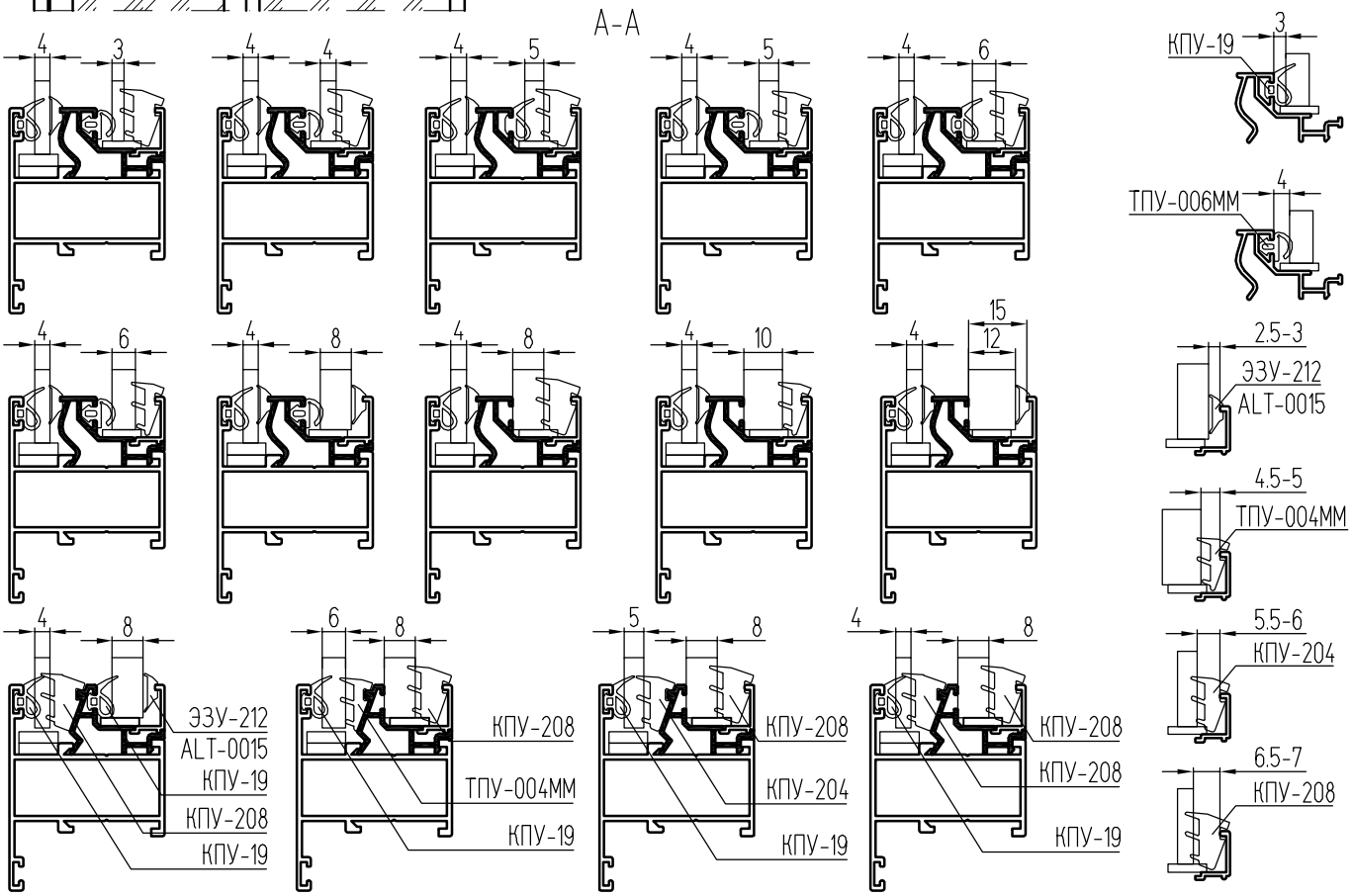

Наружное остекление модульных балконов в зоне плиты перекрытия

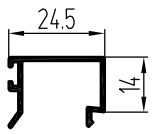

КПС 730
(0,187)

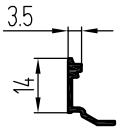

КПС 731
(0,092)

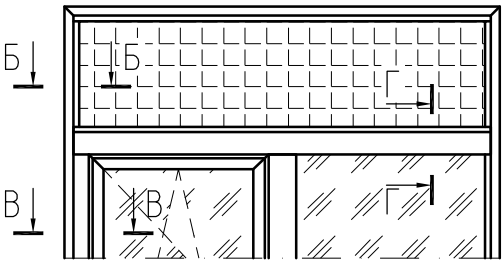

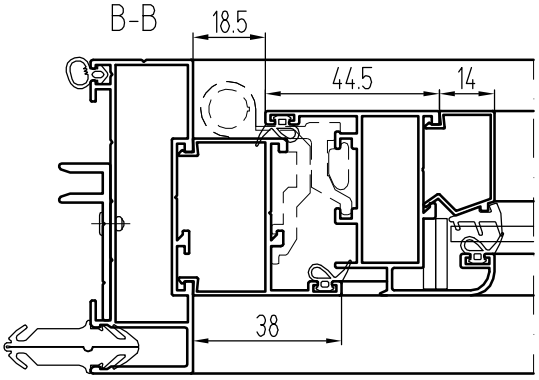

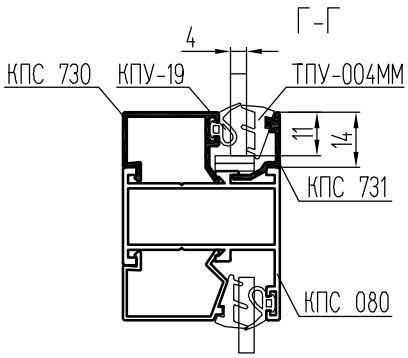

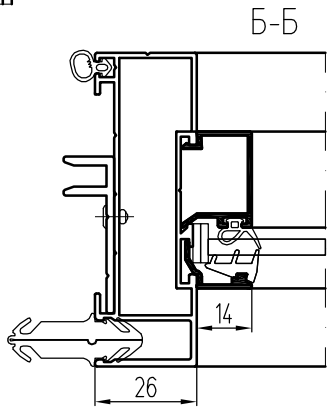

Система СИАЛ КП45
Система СИАЛ Слайдинг-45

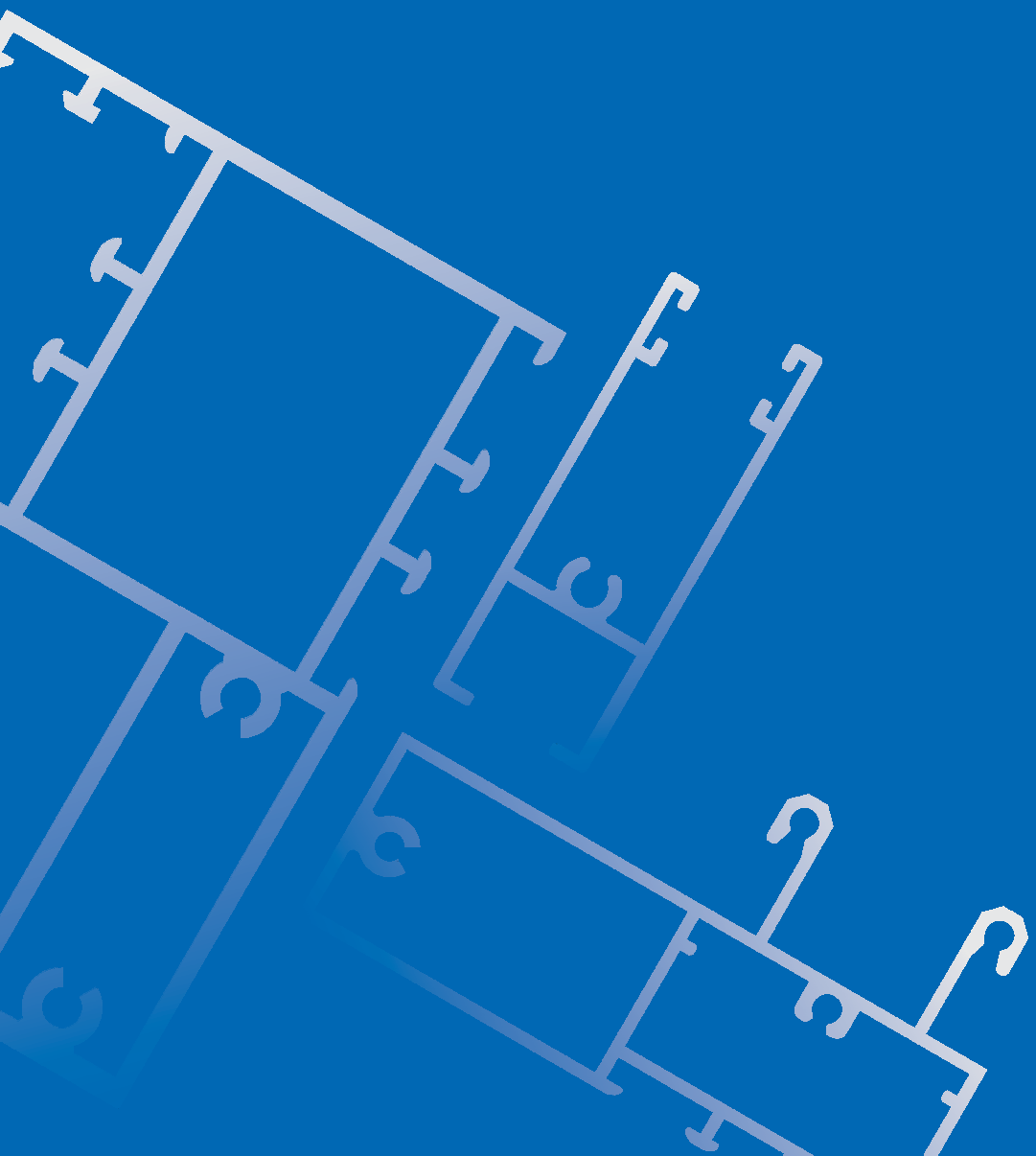

Стойки, ригели и створки

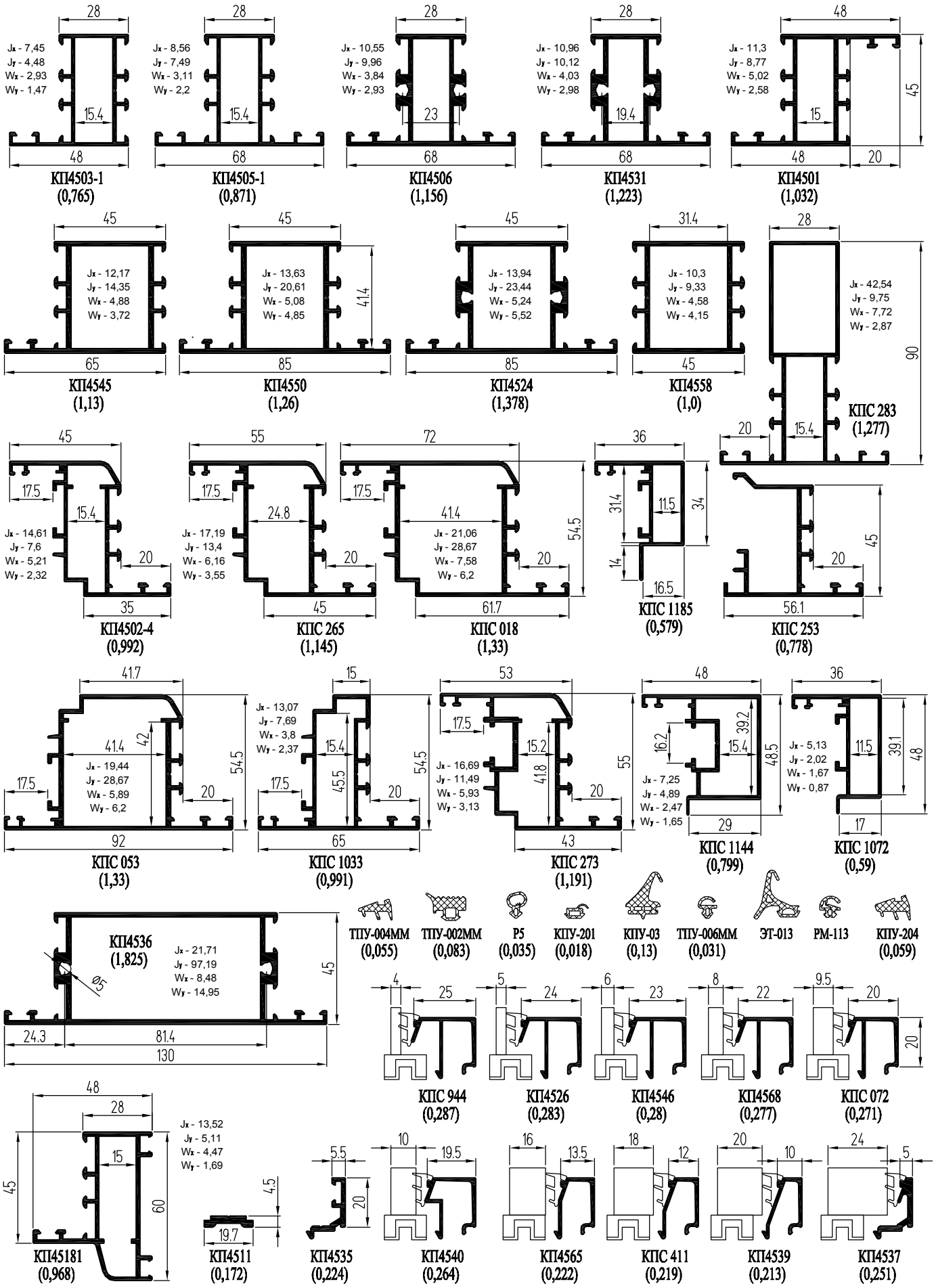

Однополозный Слайдинг-45

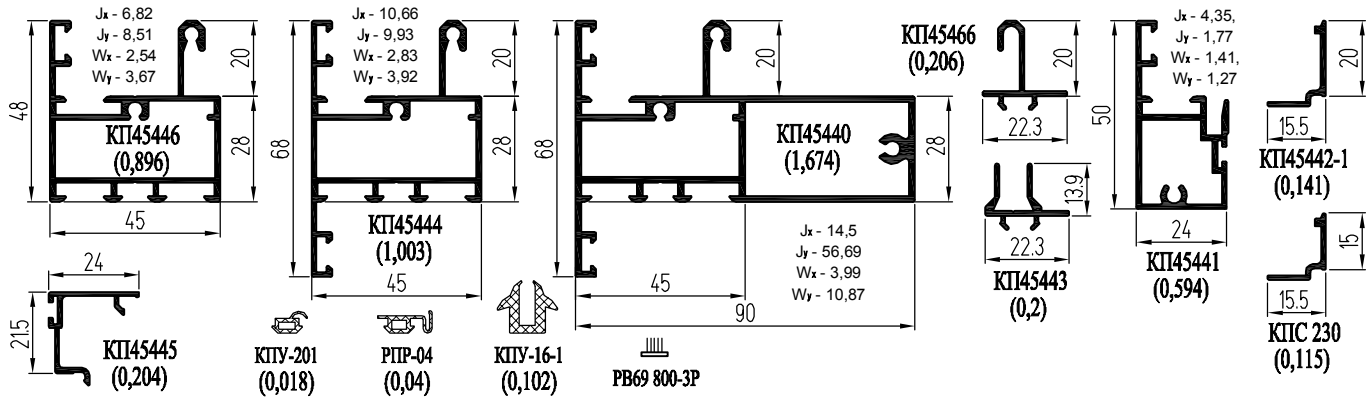

Двухполозный Слайдинг-45

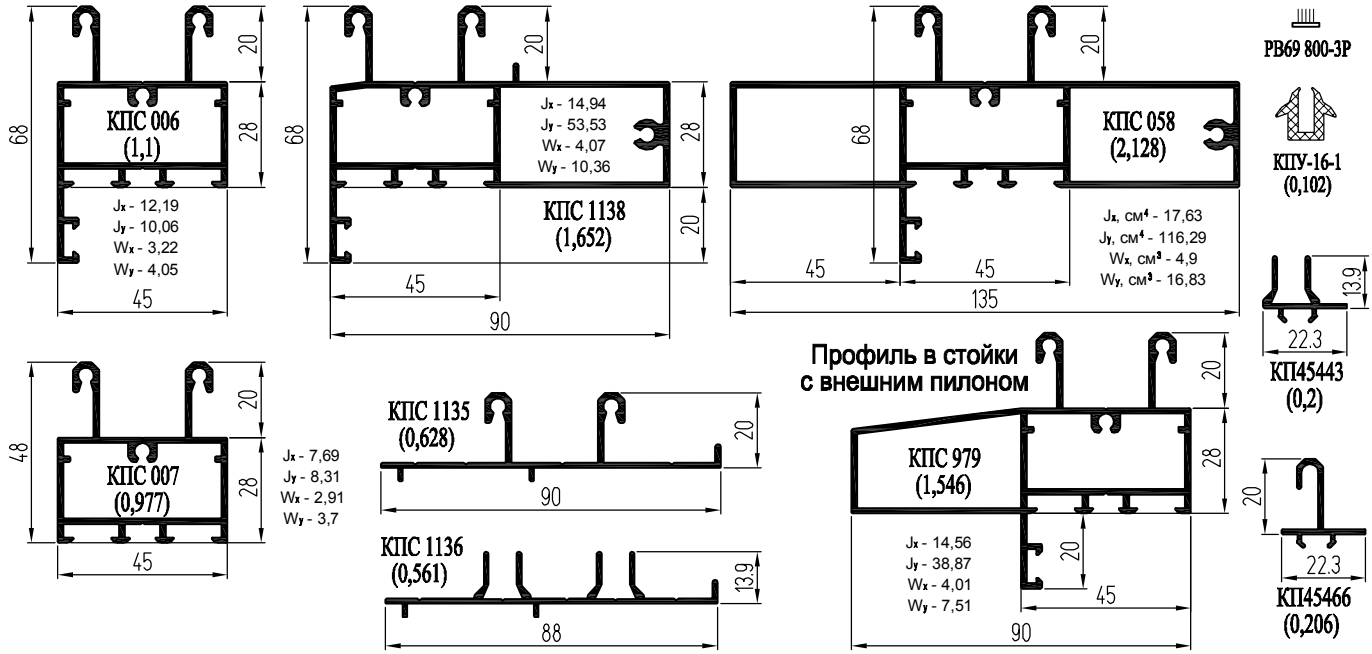

Трехполозный Слайдинг-45

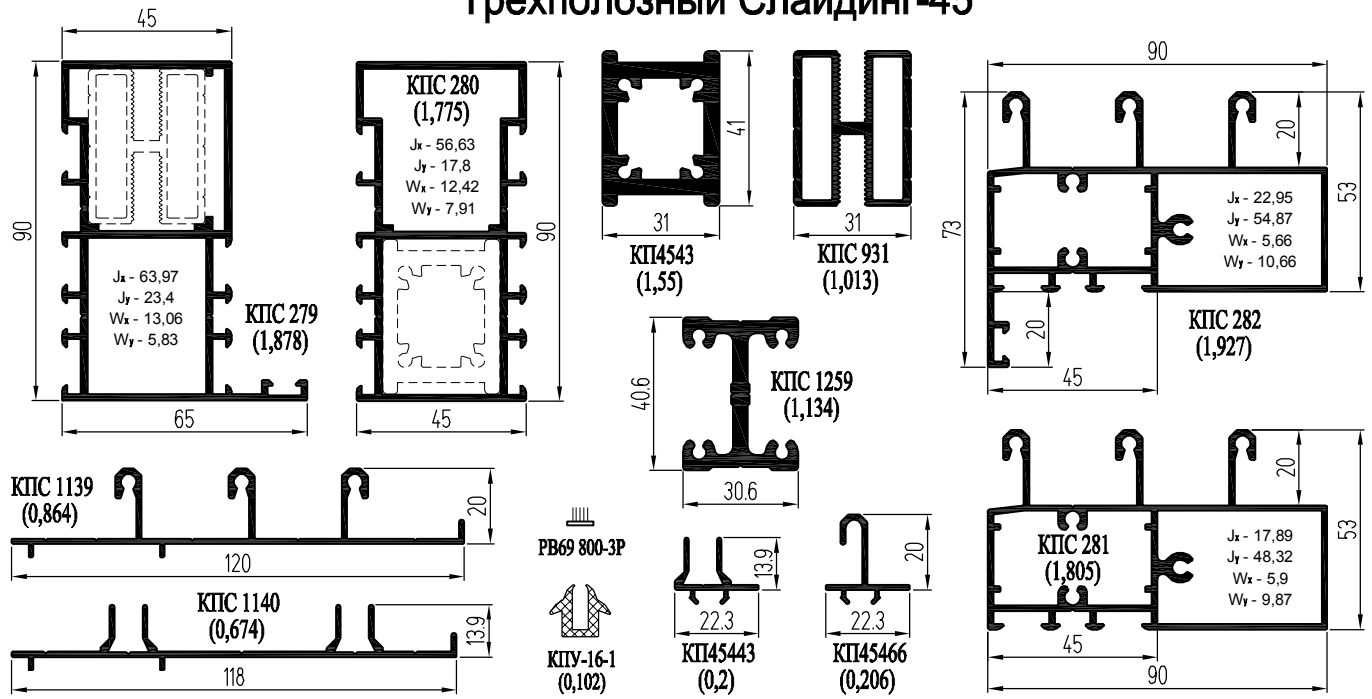

Стойки с внешним пилоном

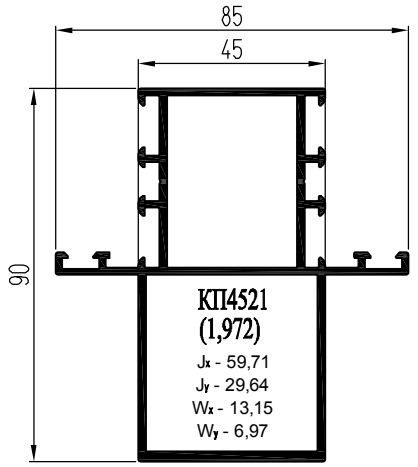

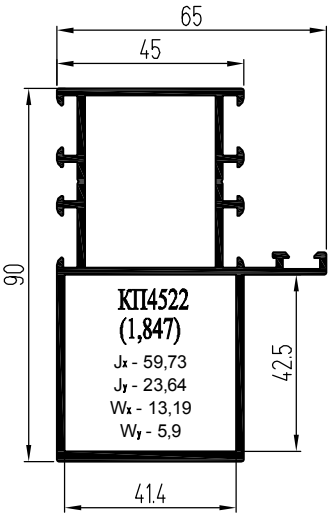

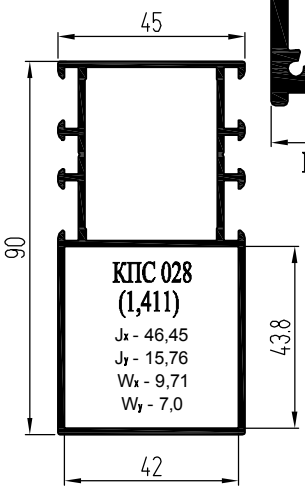

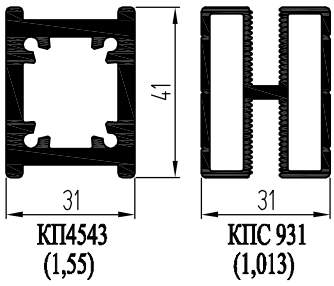

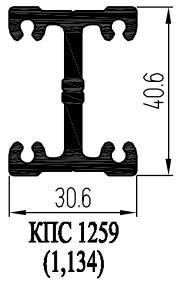

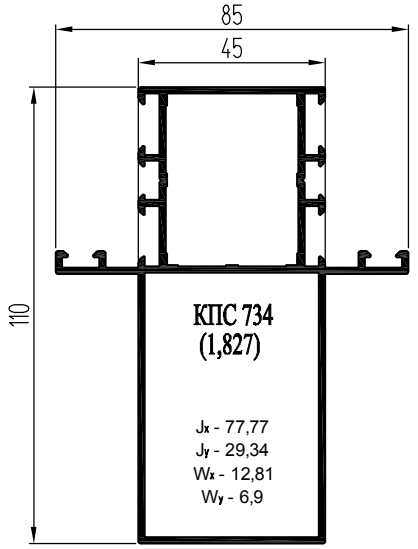

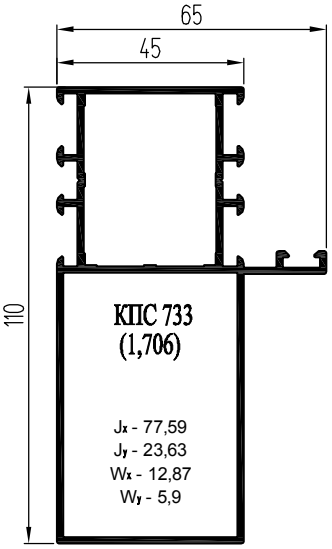

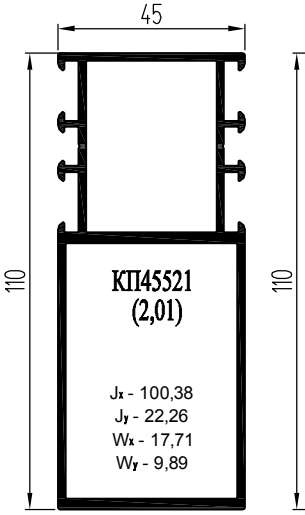

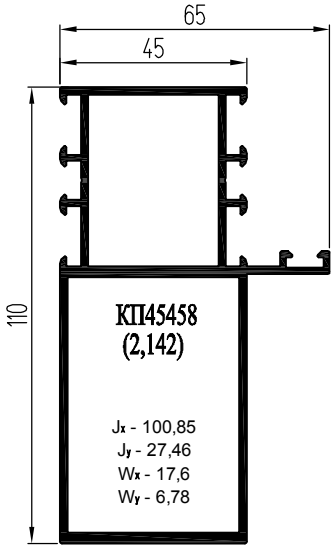

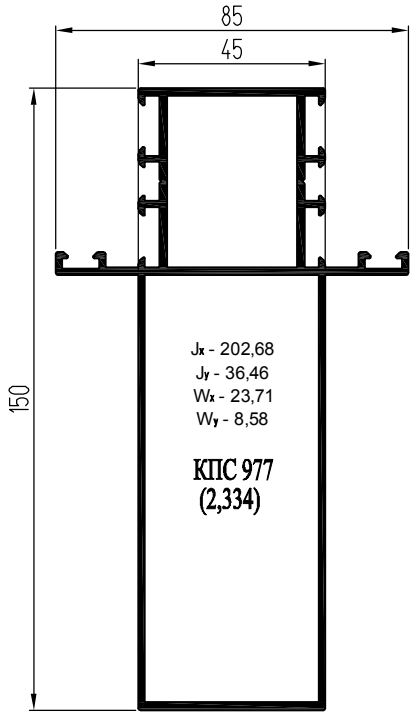

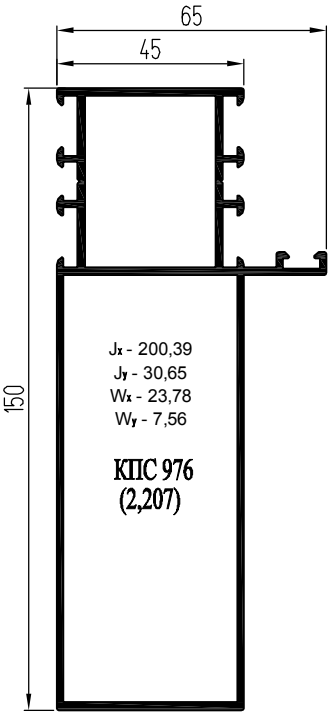

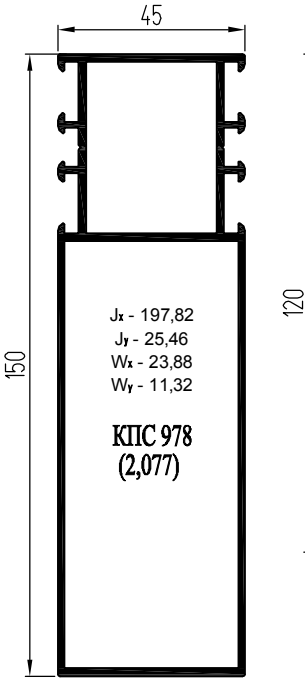

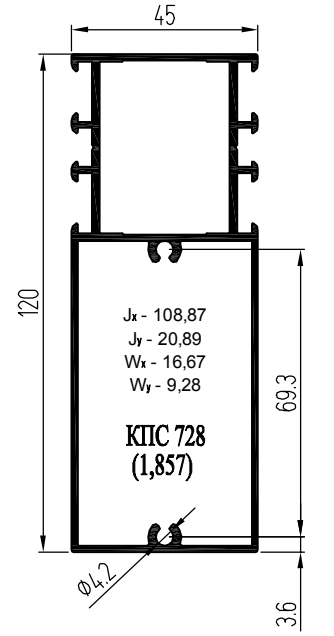

Стойки с внутренним пилоном под охватывающий кронштейн

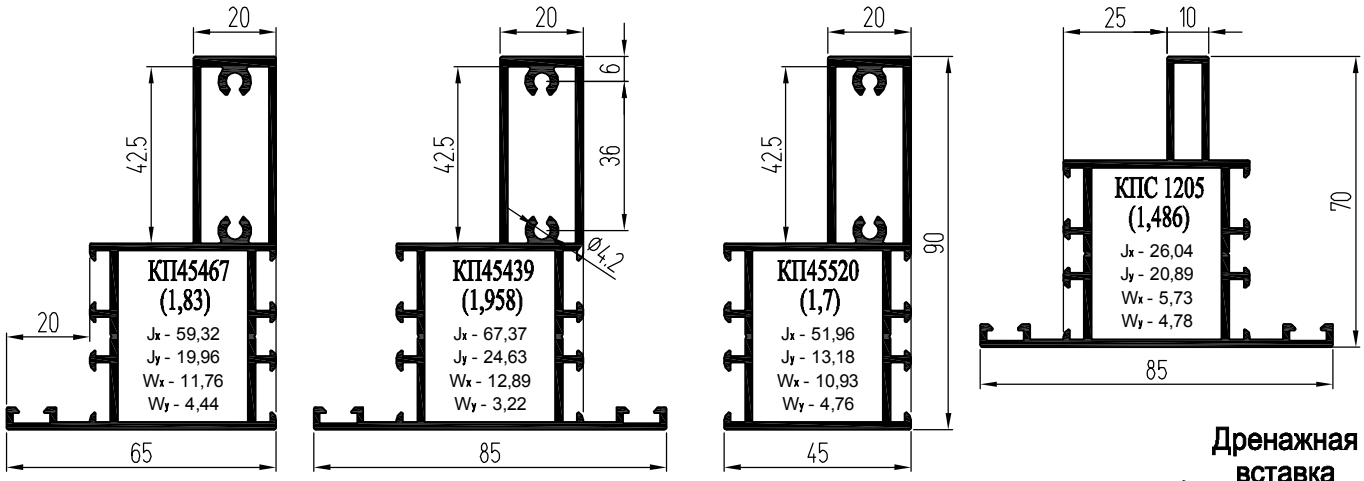

Дренажная вставка

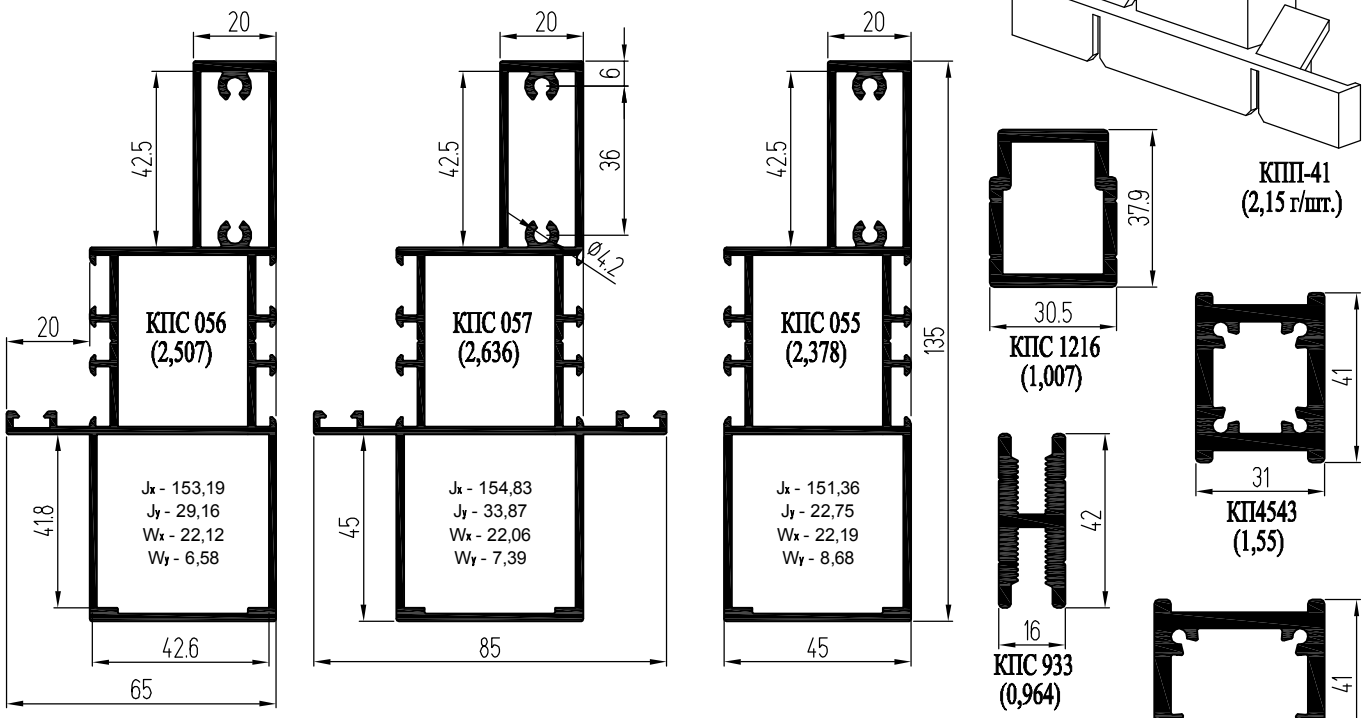

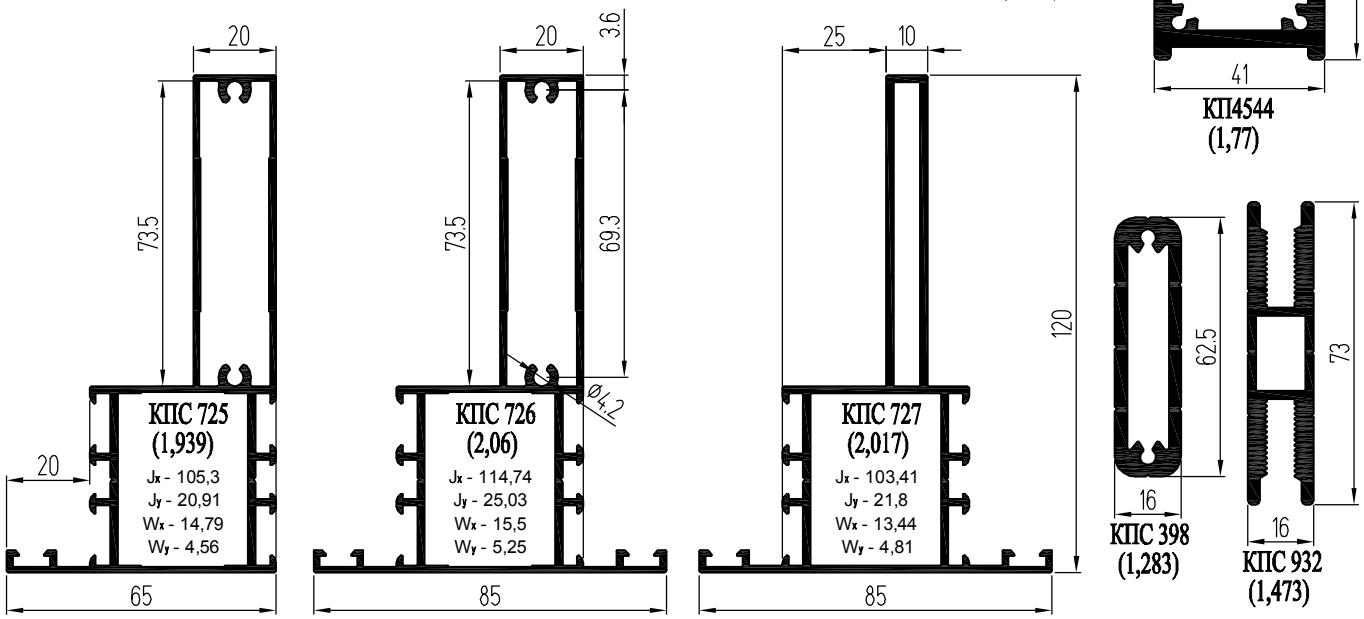

Профили поворота на угол 90° и стыковочные

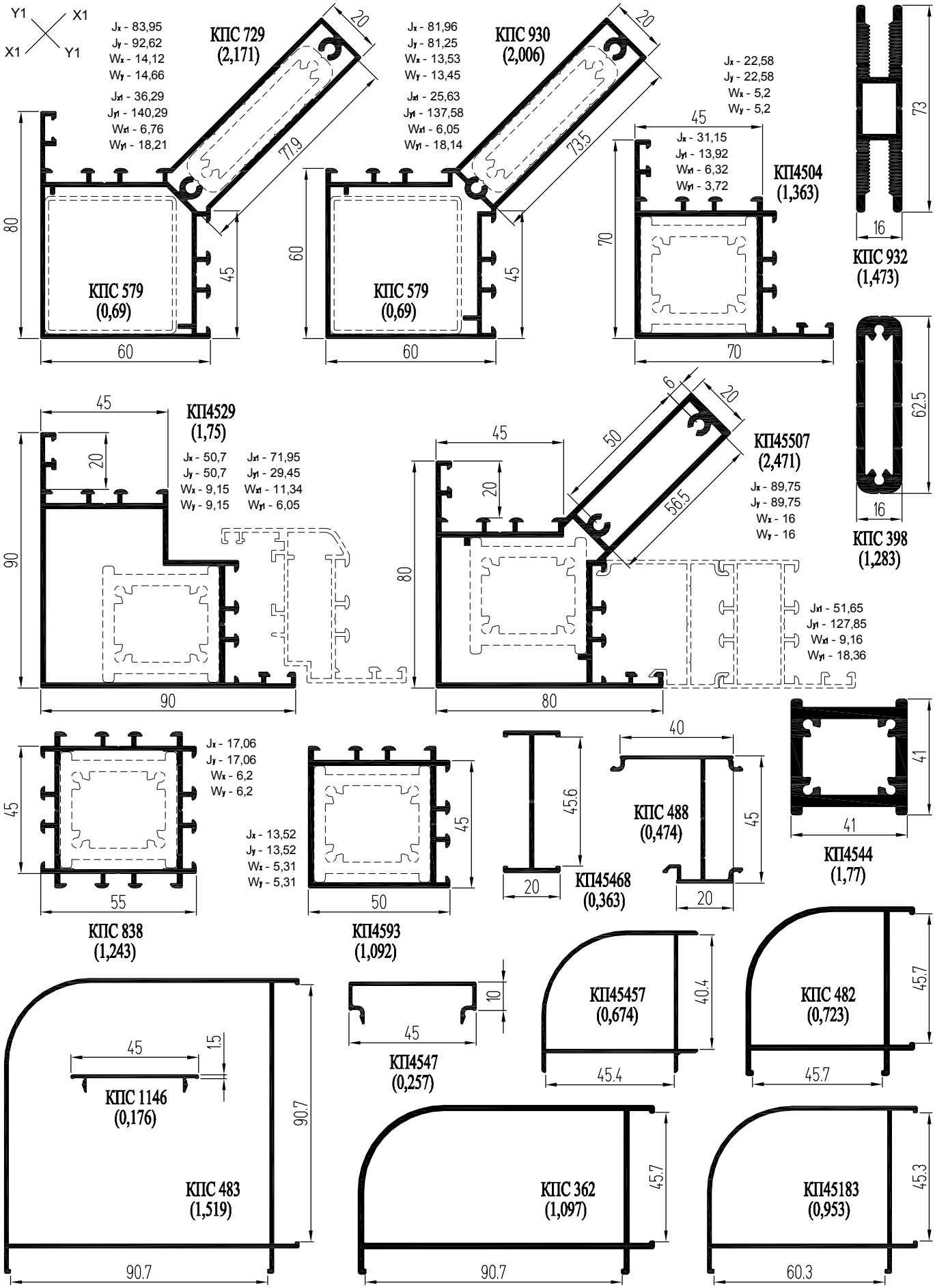

Профили поворота на произвольный угол

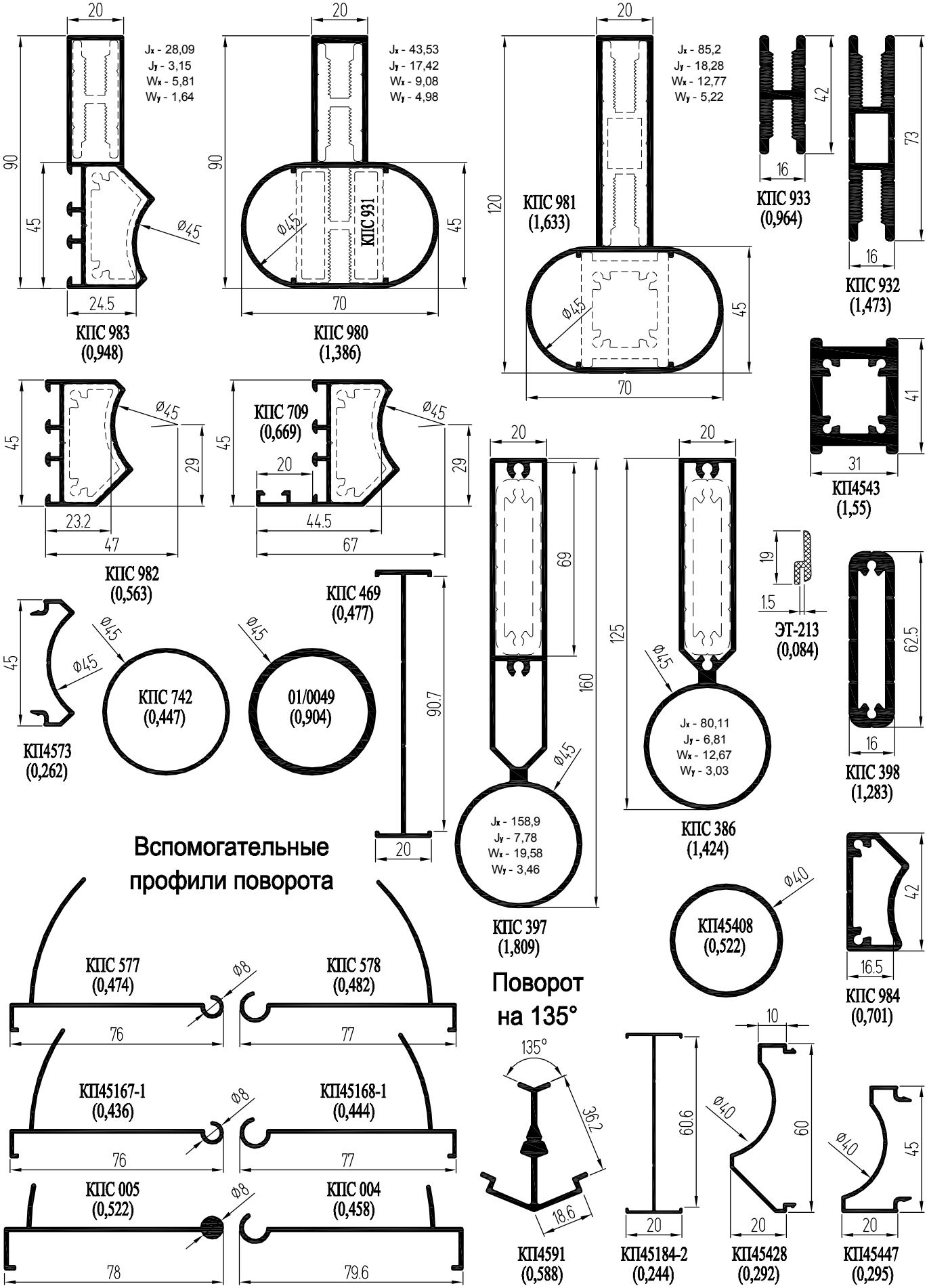

Угловые закладные

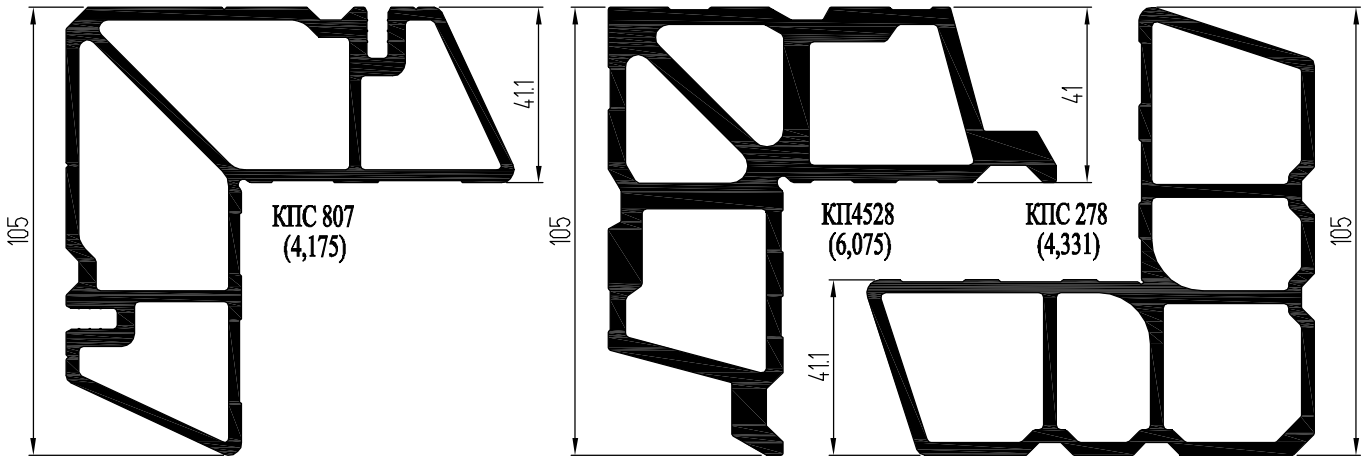

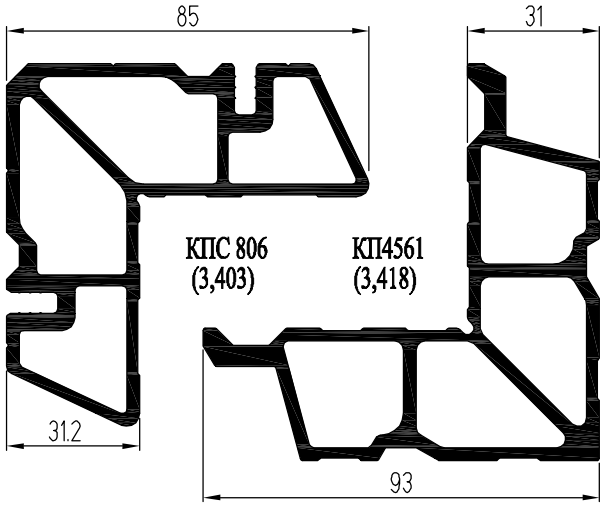

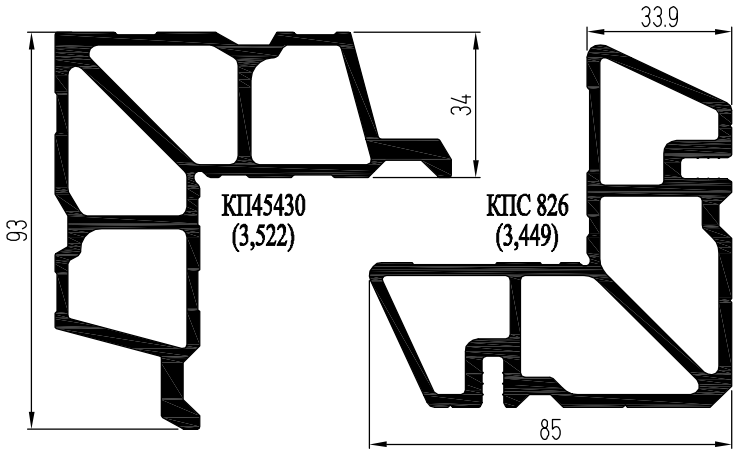

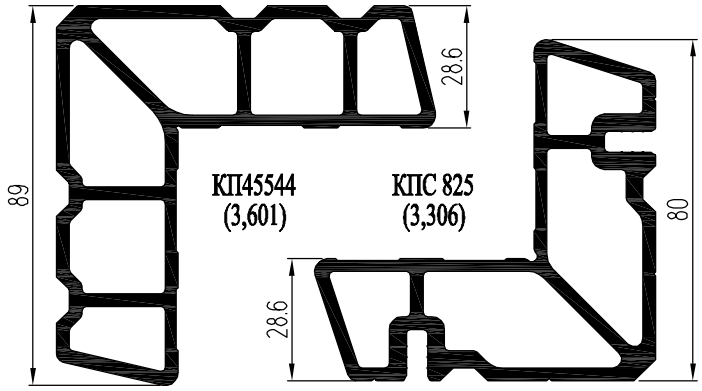

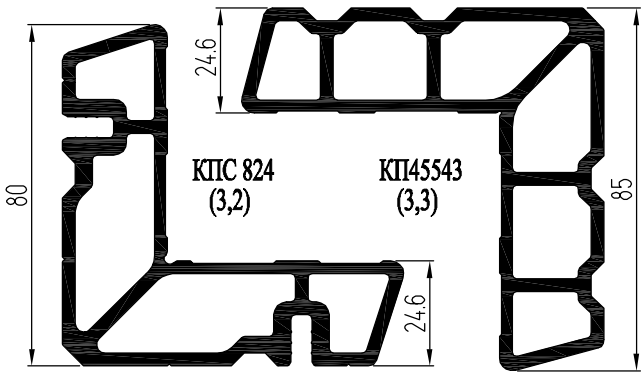

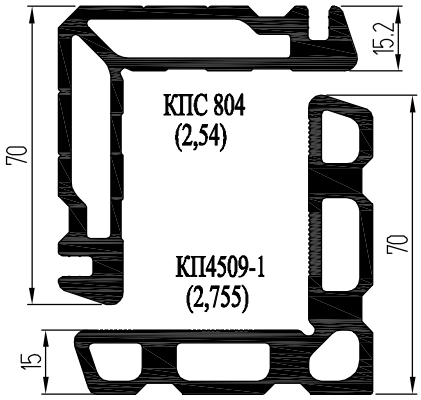

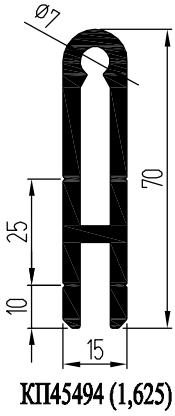

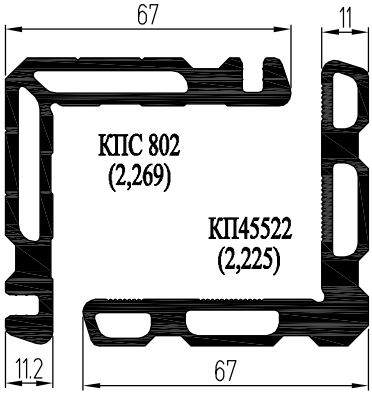

Крепление ригелей с помощью закладной КП4510

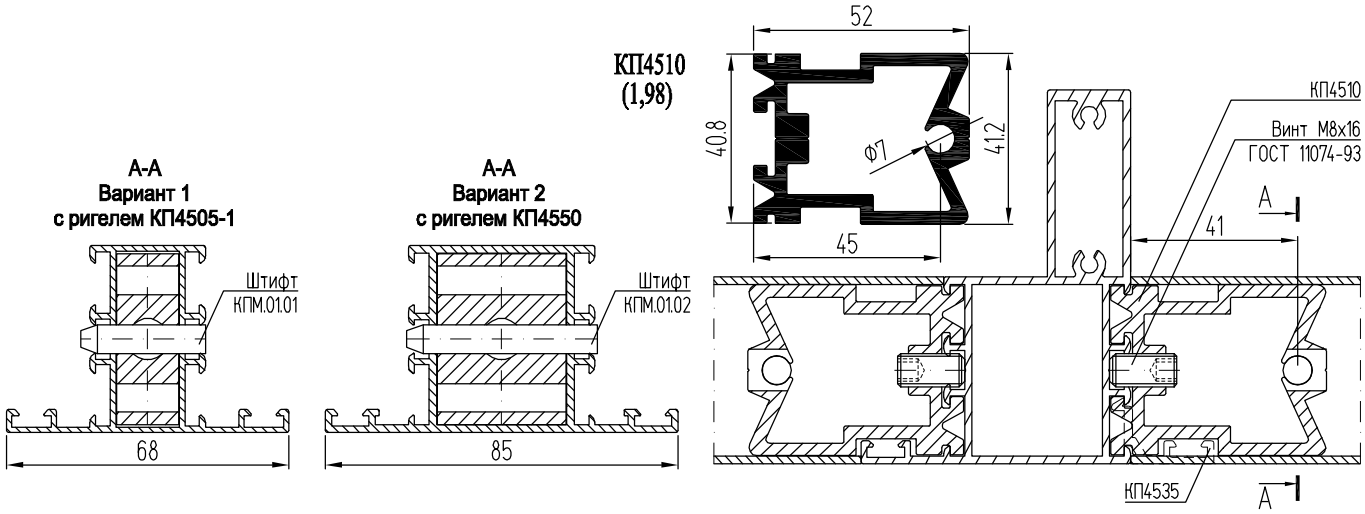

Крепление ригелей с помощью закладной КПС 798-1

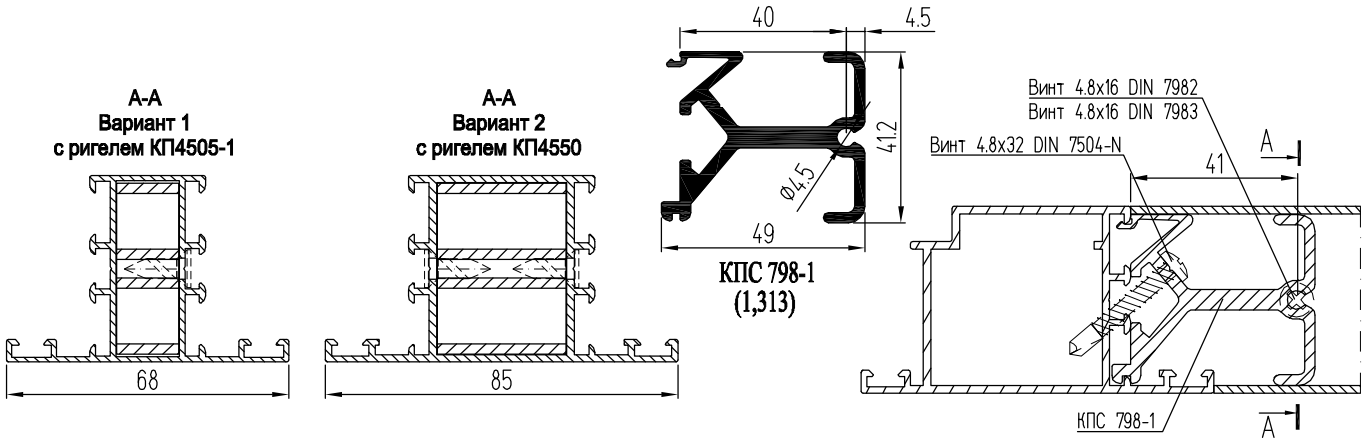

Организация заворотов радиусных витражей через одну стойку с помощью закладной КПС 054
Замена вертикальных штапиков в зависимости от угла поворота на примере заполнения 4 мм

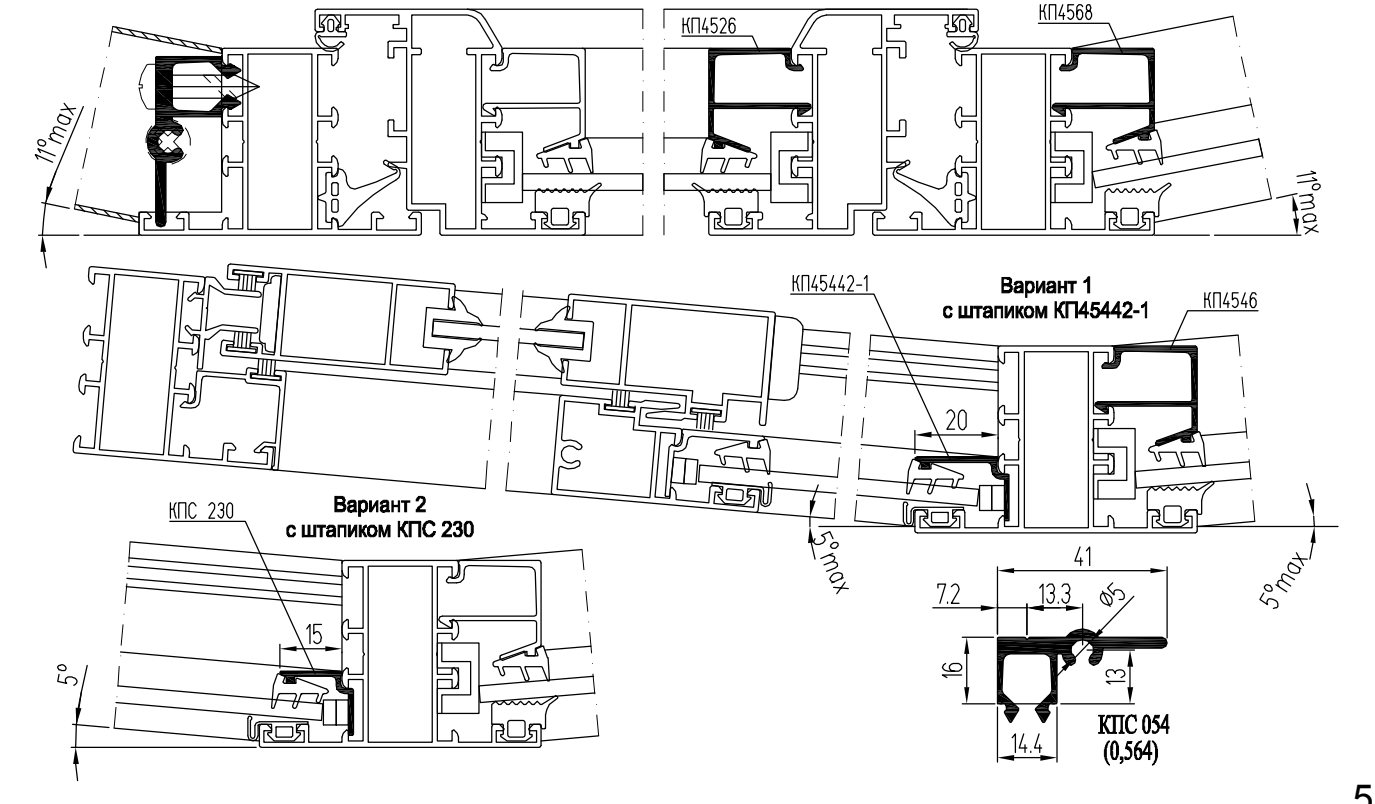

Окна

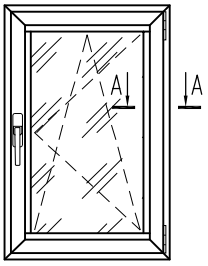

А-А Вариант с уплотнителем КПУ-03 (Европаз 15/20)

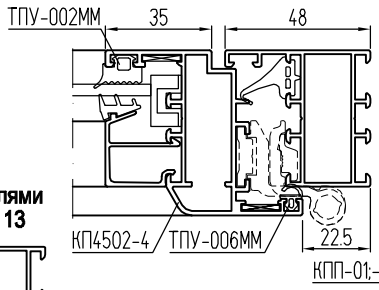

А-А Вариант с фурнитурным пазом 16 мм

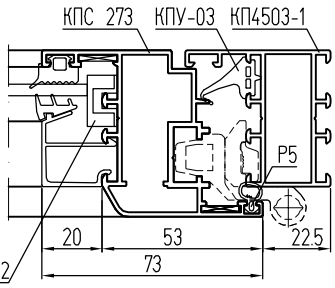

Б-Б Окно со створкой на основе структурного герметика (Европаз 15/20)

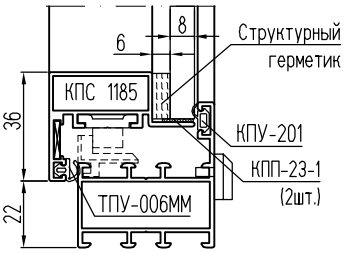

А-А Вариант с уплотнителями притвора ЭТ-013 и РМ-113

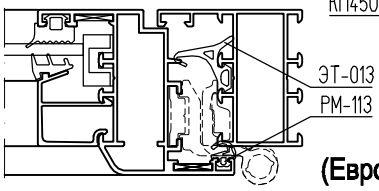

Применяется: стекло 5 мм - лента 3М VHB BG16 (1,6x18 мм)
стекло 4 мм - лента 3М VHB G23F или B23F (2,3x18 мм)

Б-Б Окно со створкой на основе ленты 3М (Европаз 15/20)

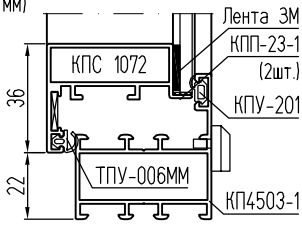

В-В Безимпостное окно (Европаз 15/20, заглушки притвора нет)

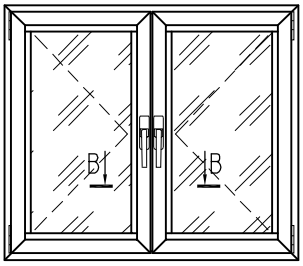

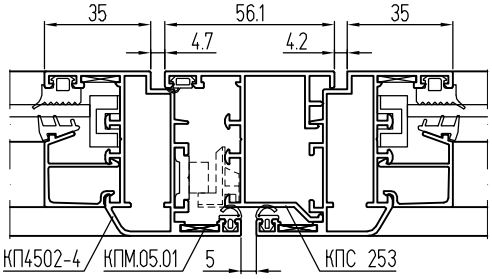

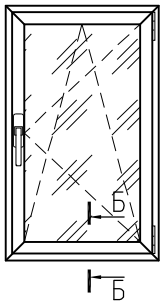

Б-Б Окно со створкой на основе ленты 3М (паз 16 мм)

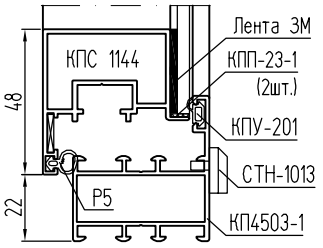

Г-Г Окно со створкой с открыванием наружу (Европаз 15/20)

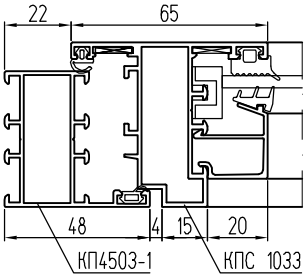

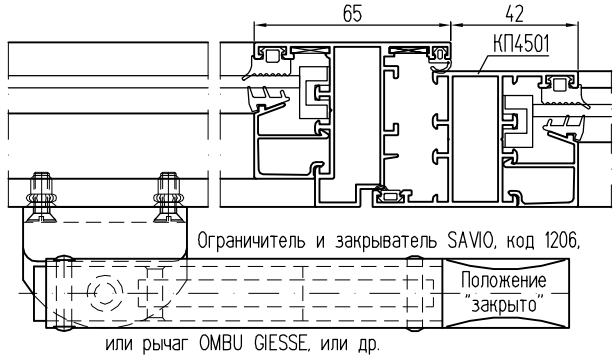

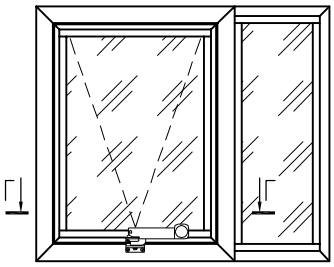

Е-Е Среднеповоротное окно

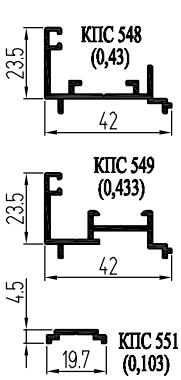

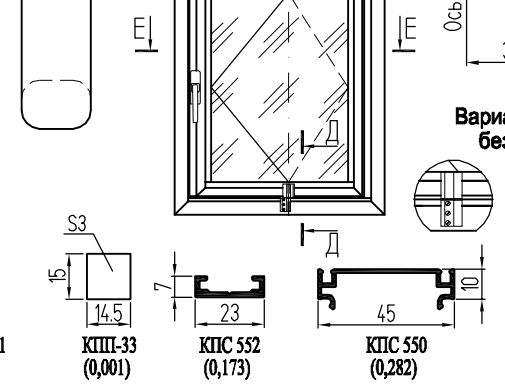

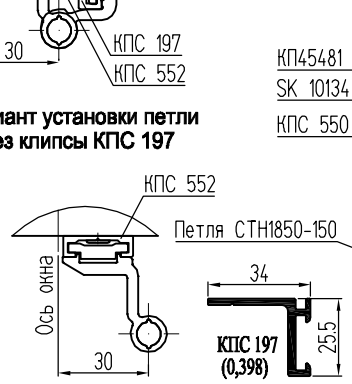

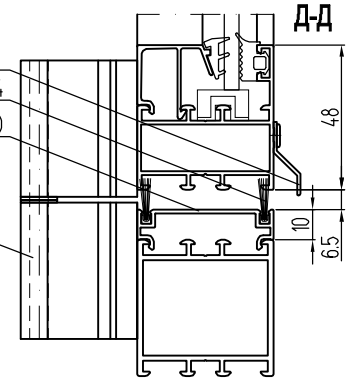

Однополозный Слайдинг-45

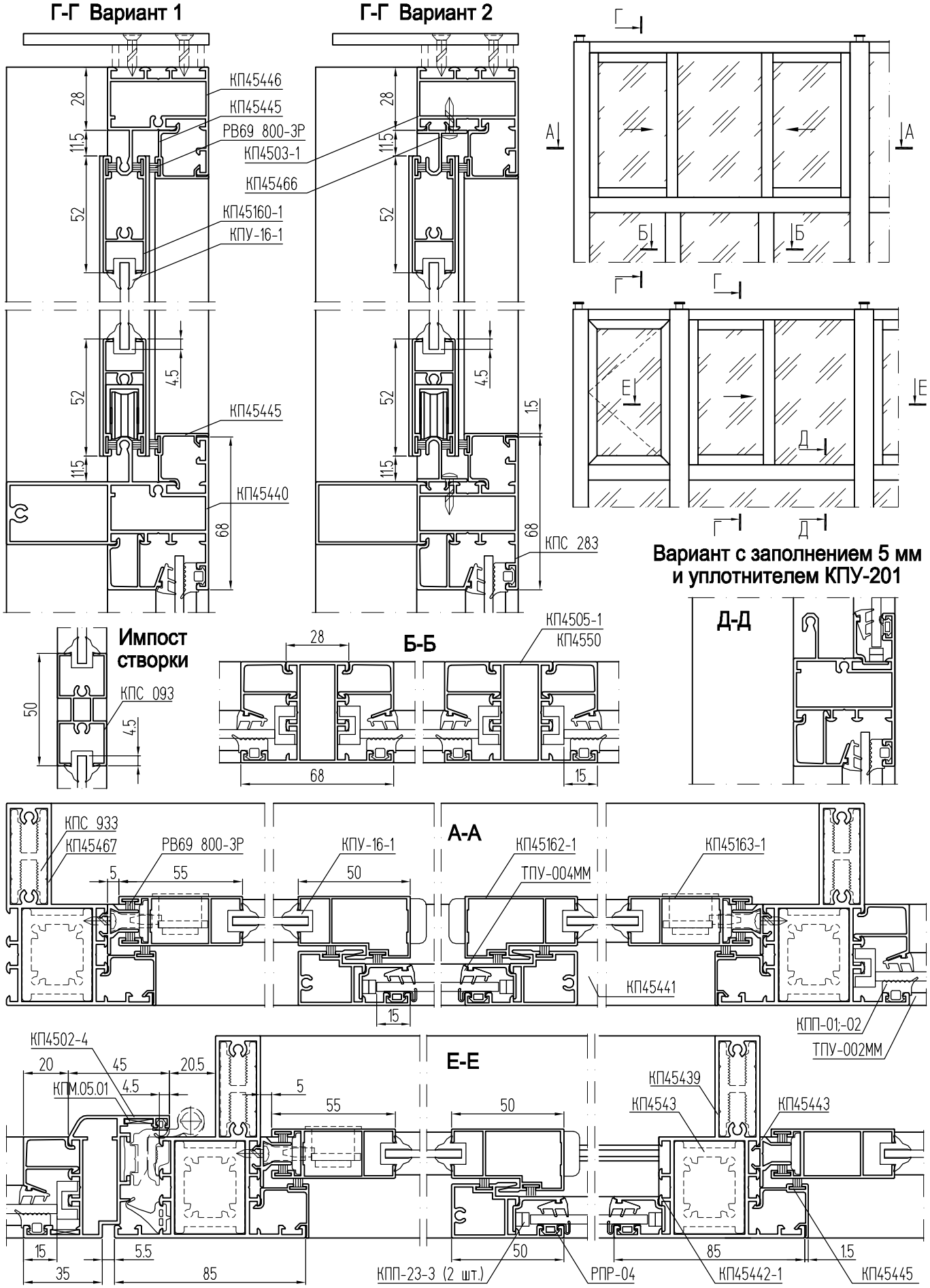

Двухполозный Слайдинг-45 на стойках с внутренним пилоном

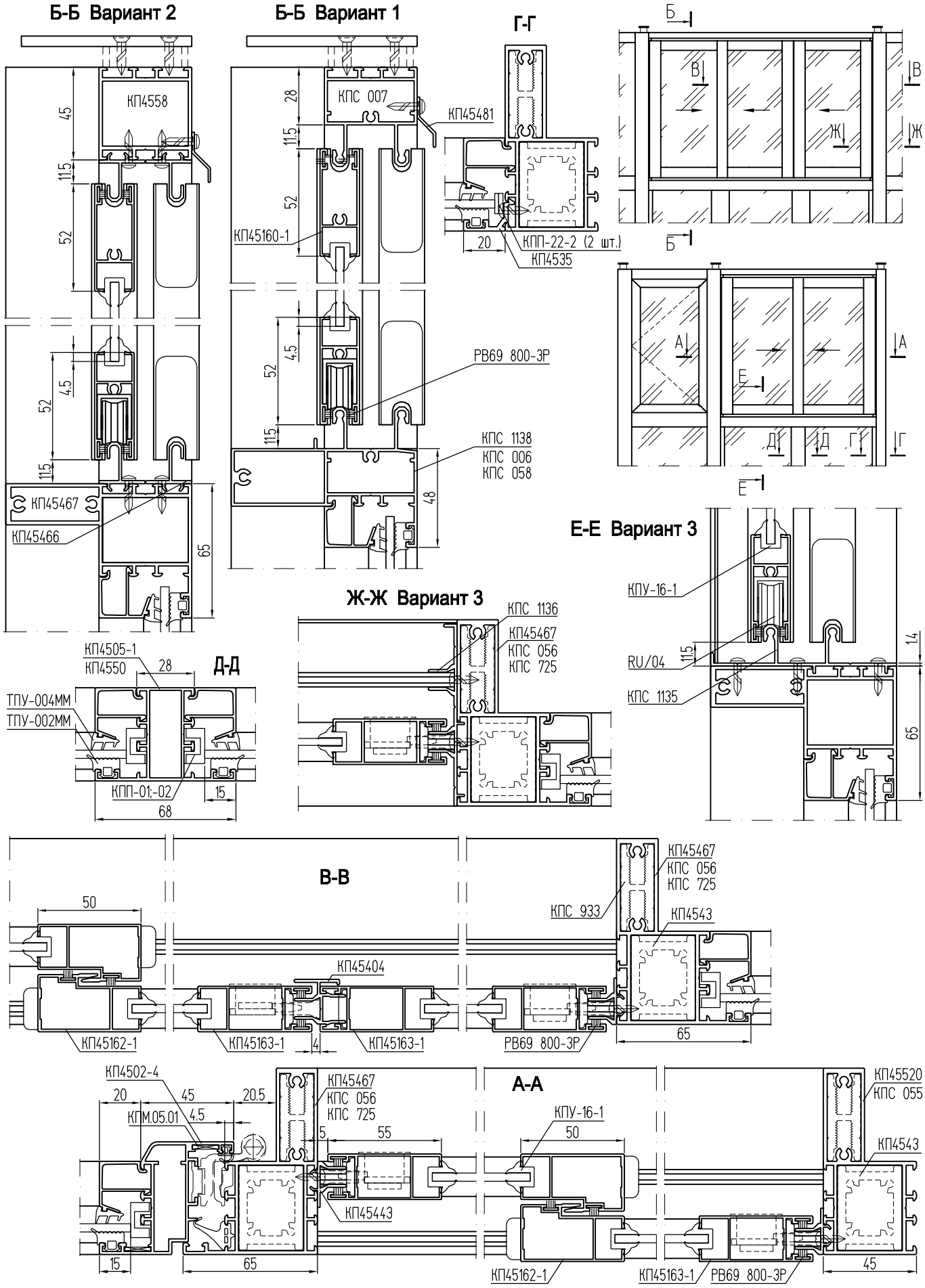

Двухполозный Слайдинг-45 на стойках с внешним пилоном

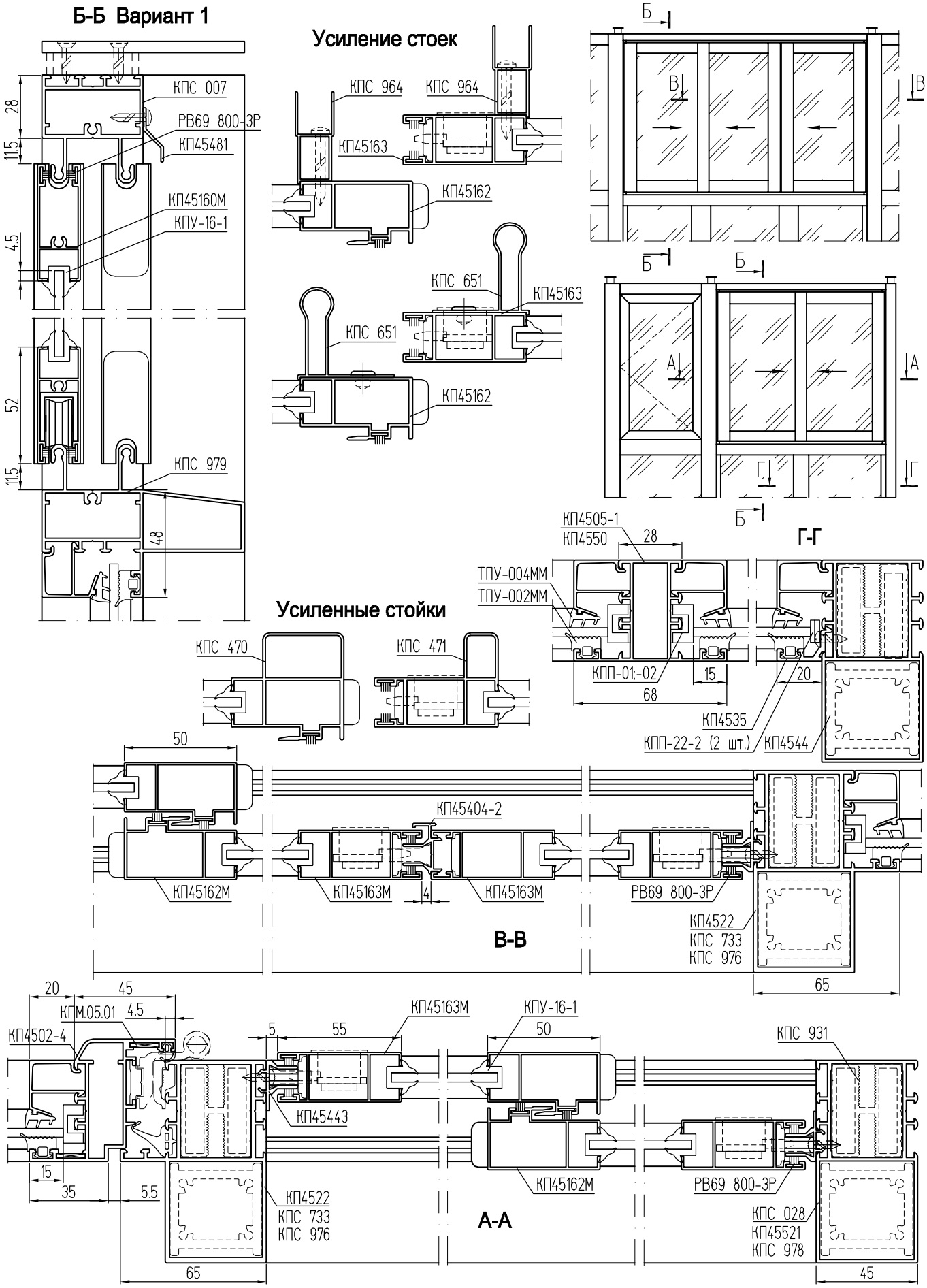

Трехполозный Слайдинг-45

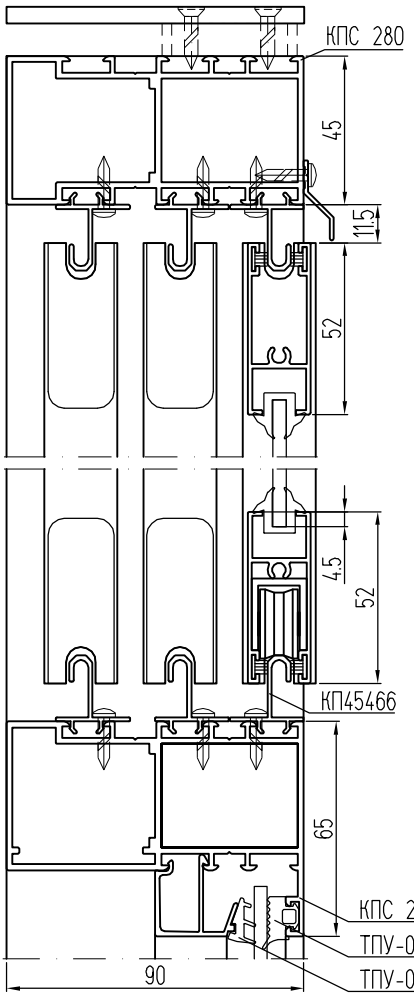

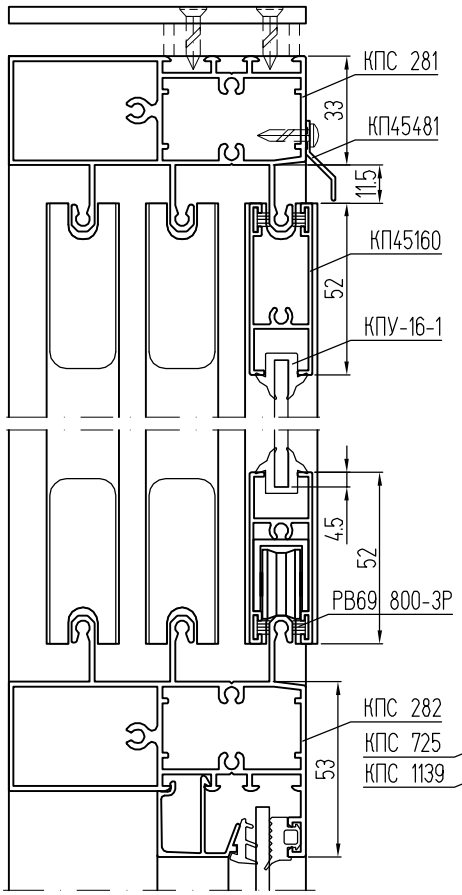

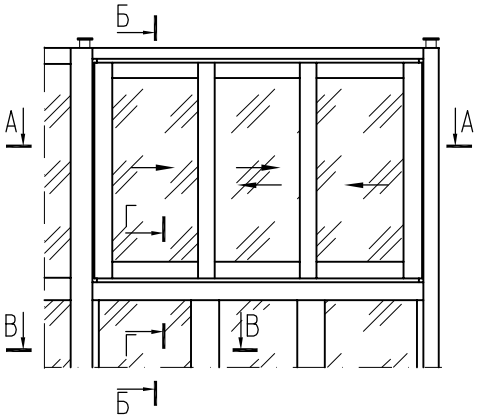

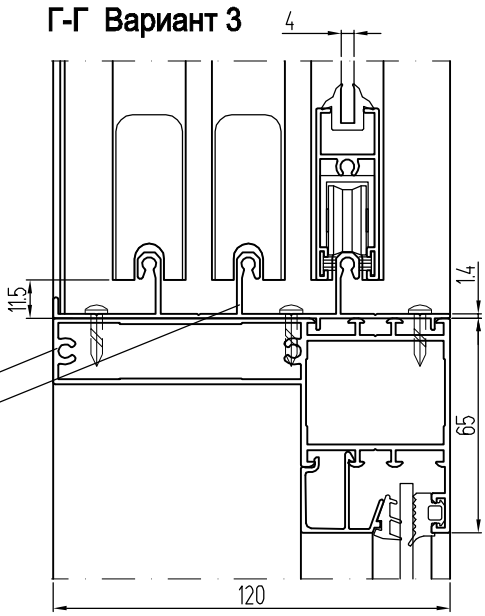

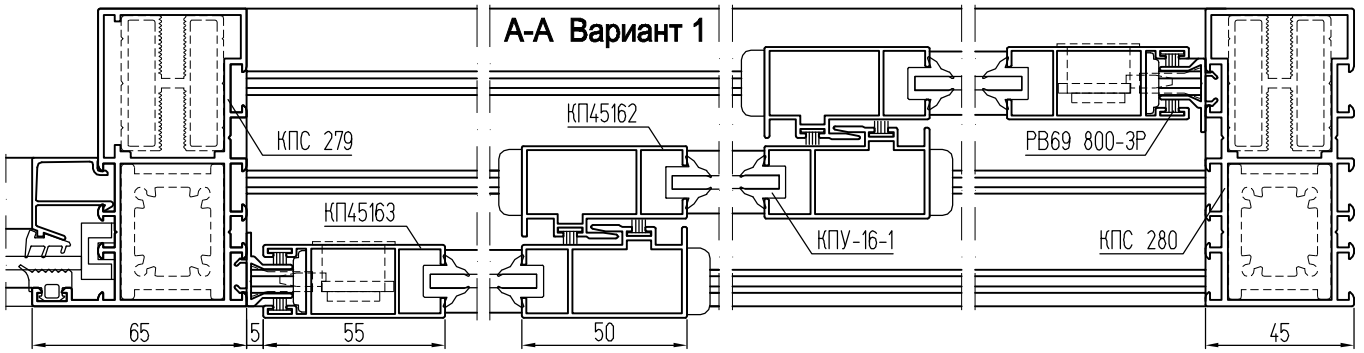

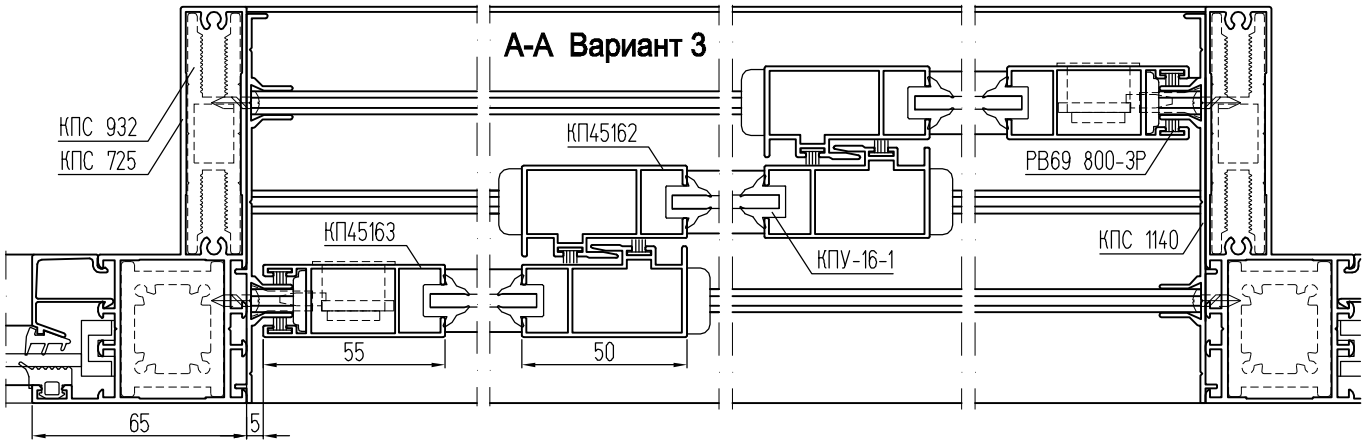

Поворот балконов и перегородок на угол 90°

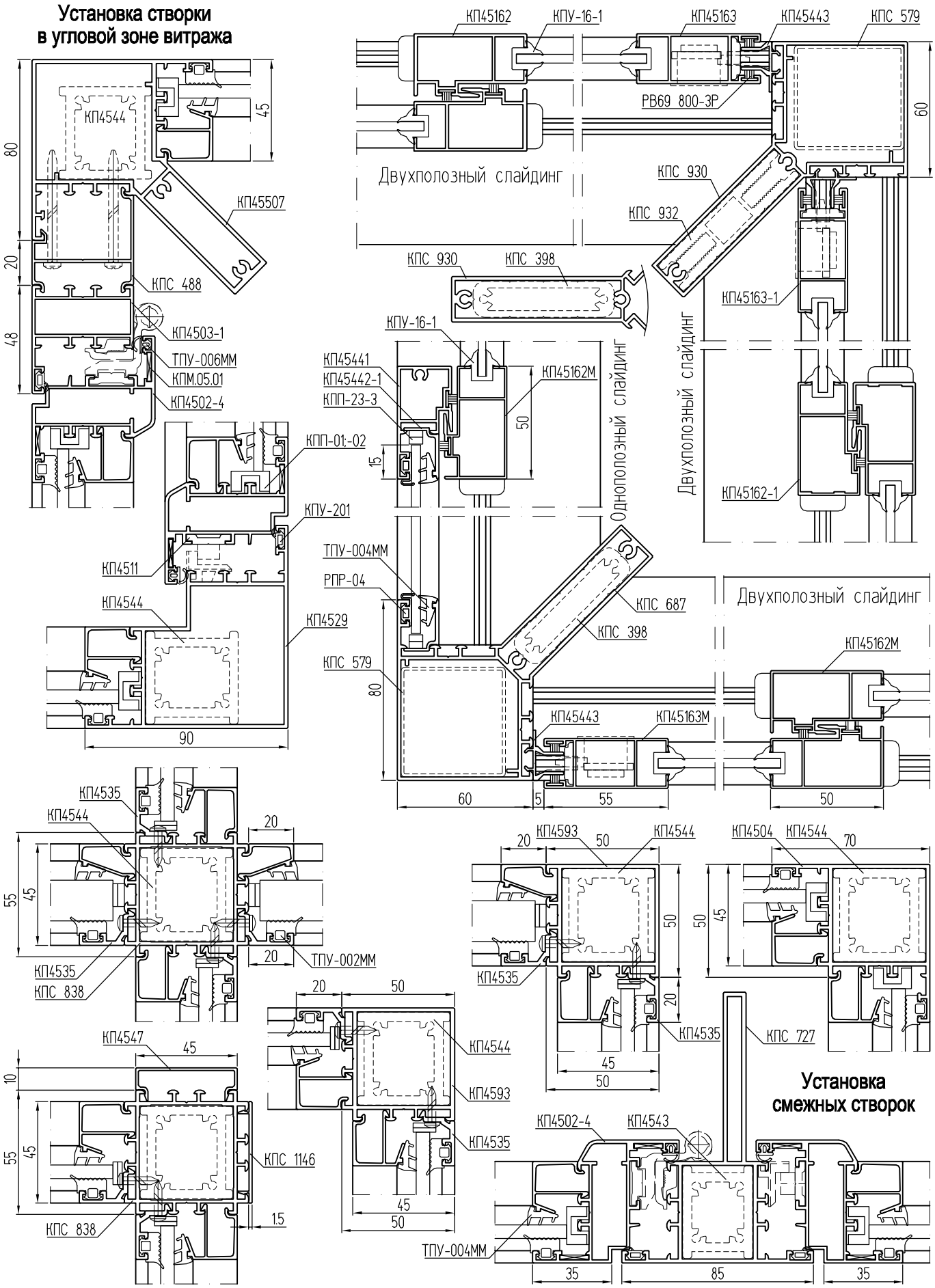

Поворот балконов и перегородок на произвольный угол

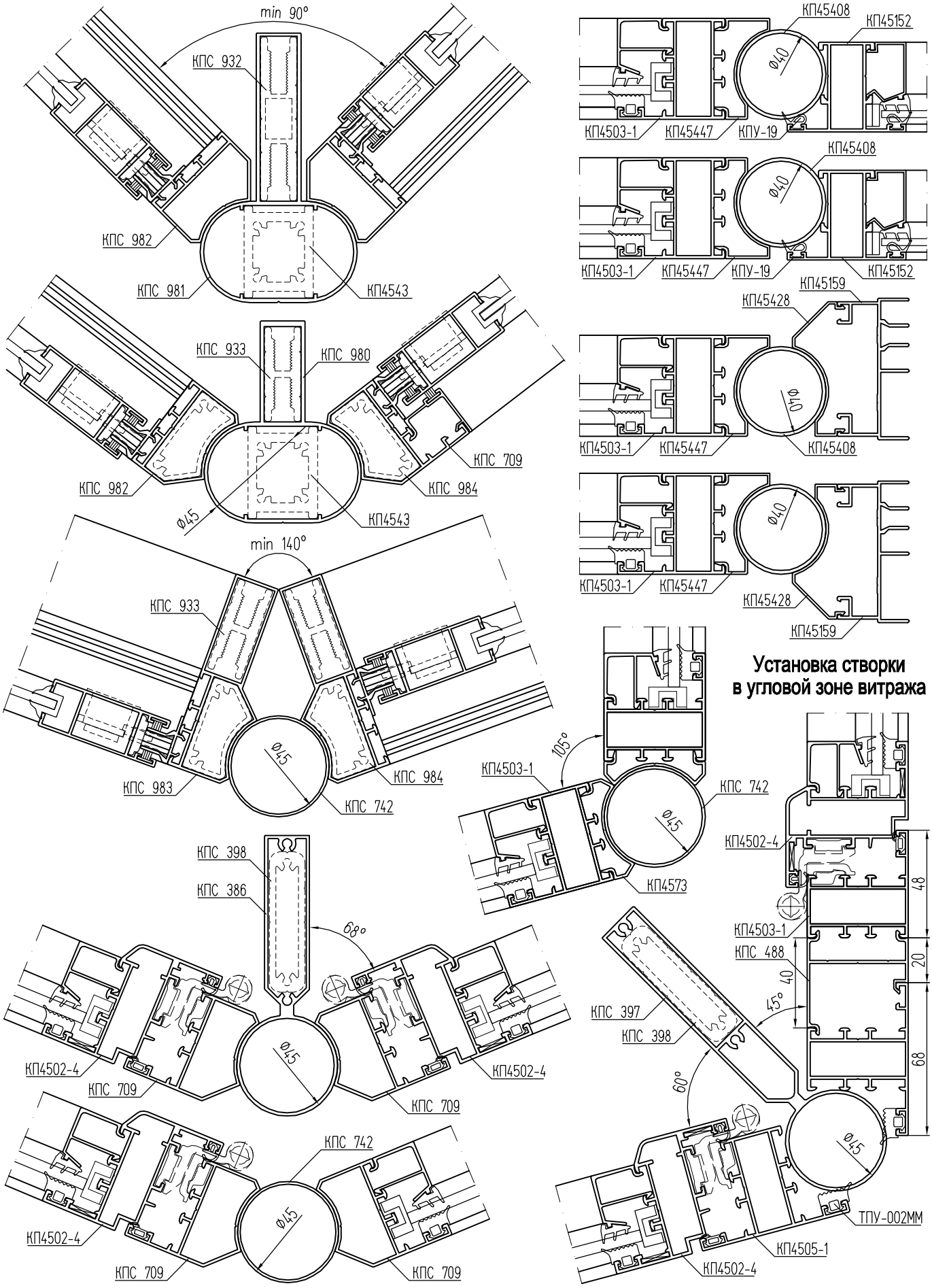

Установка створки в угловой зоне витража

Поворот и стыковка балконов и перегородок с помощью дополнительных профилей

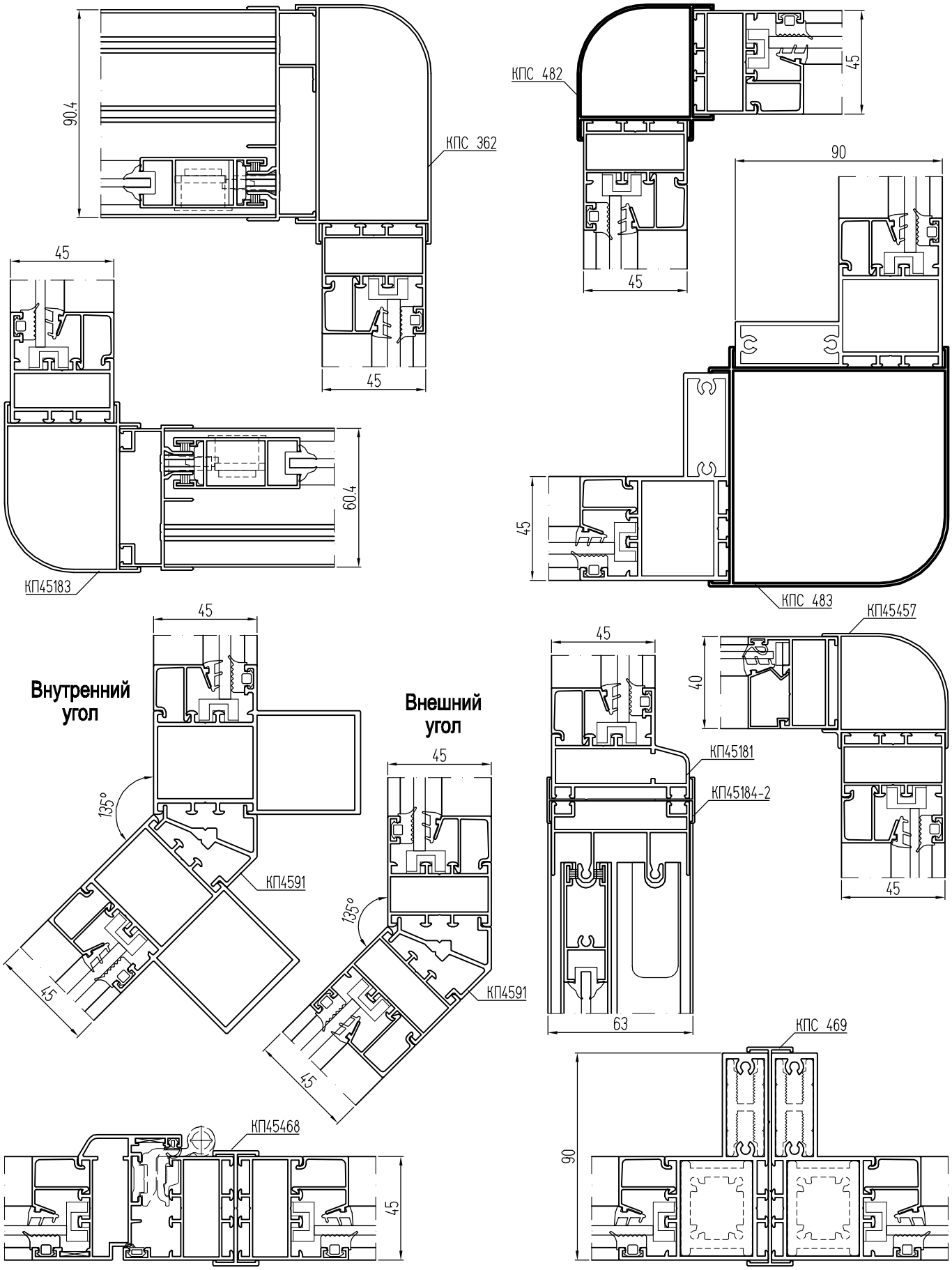

Профили дверей

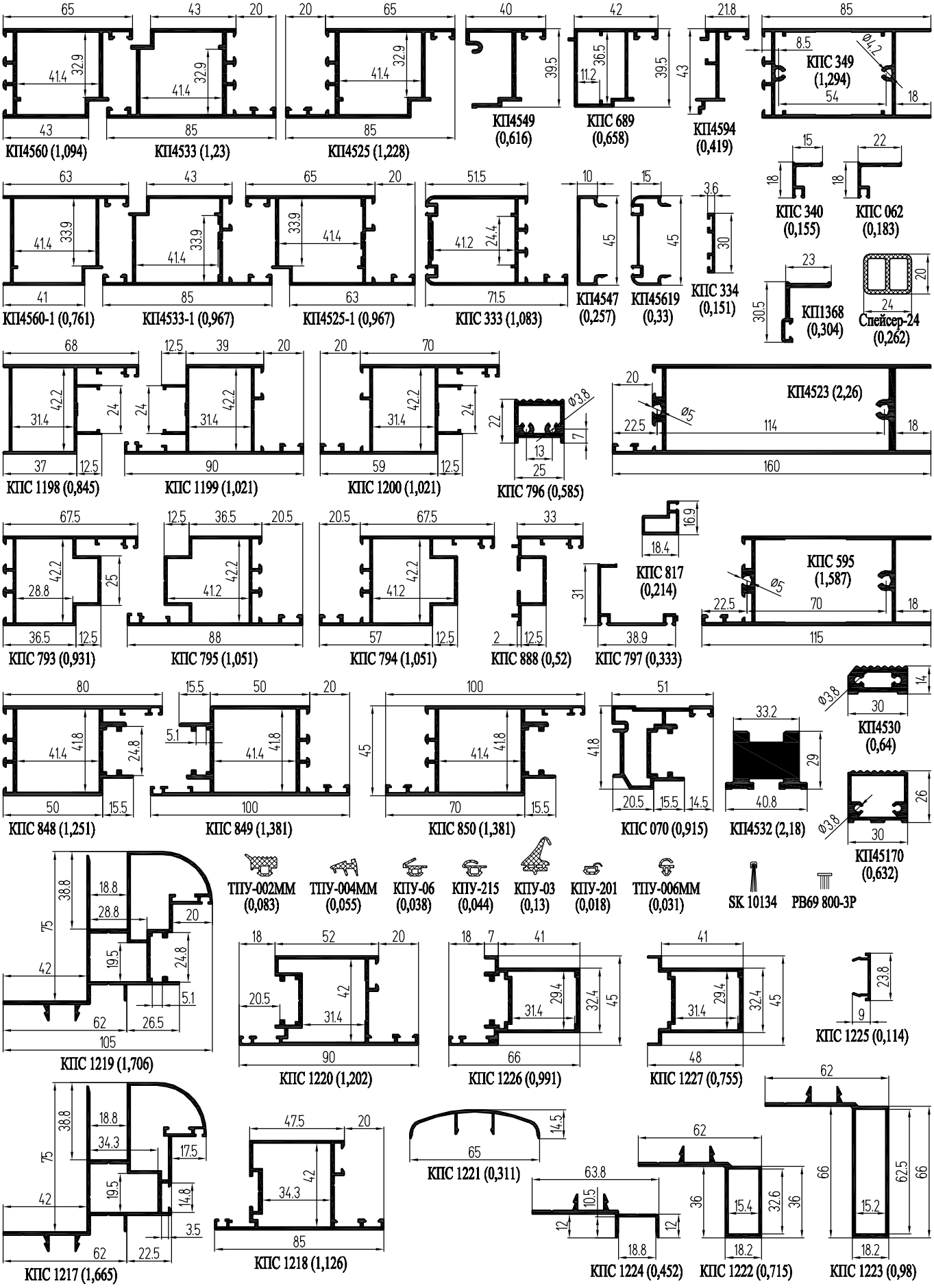

Облегченные распашные двери КП45 с накладными петлями (вид из помещения)

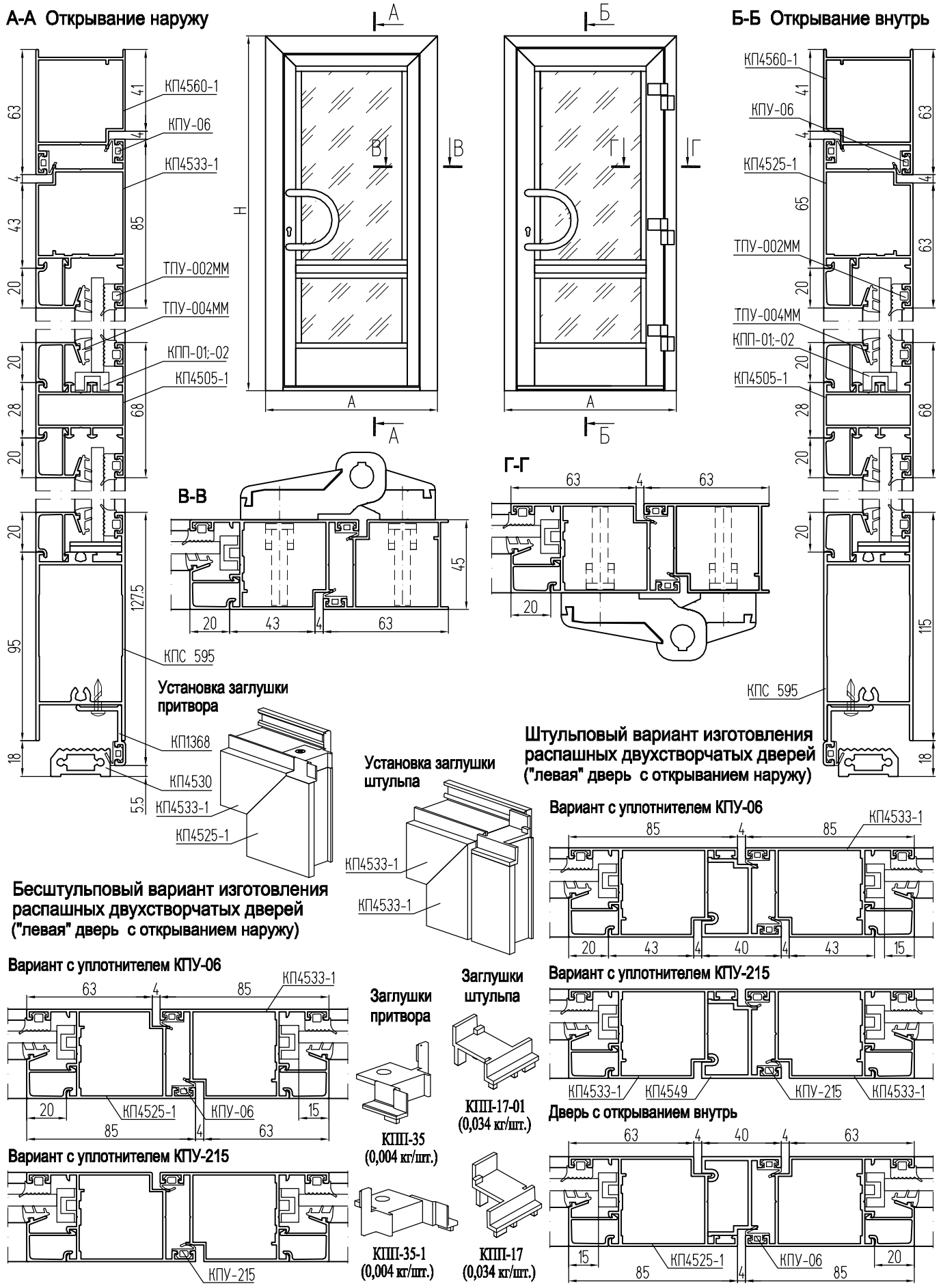

Распашные двери в проеме, в офисных перегородках КП45 (вид из помещения)

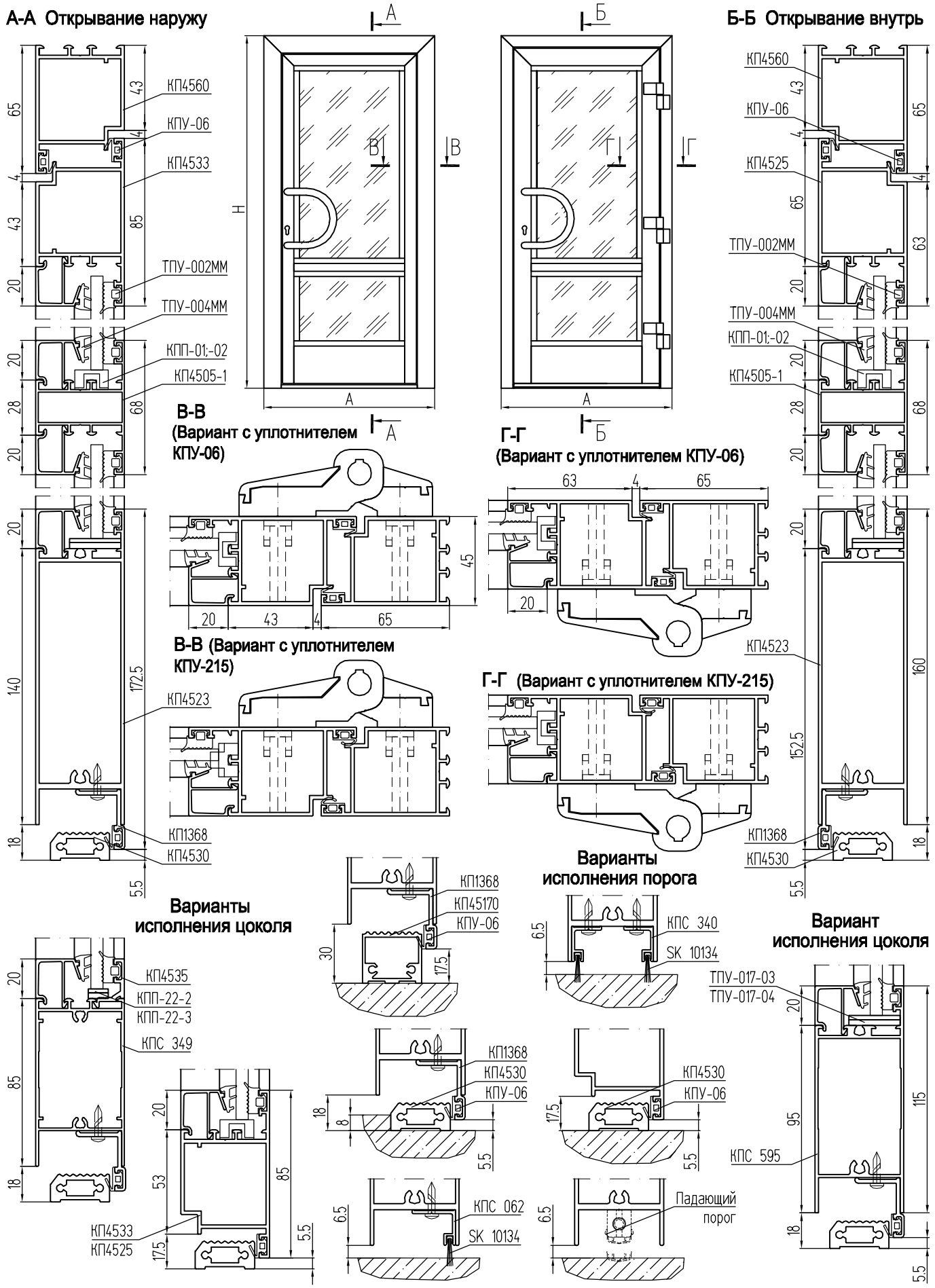

Двухстворчатые распашные двери КП45 (вид из помещения)

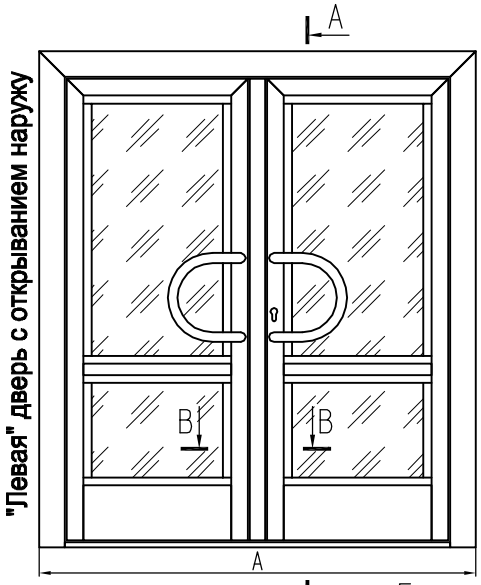

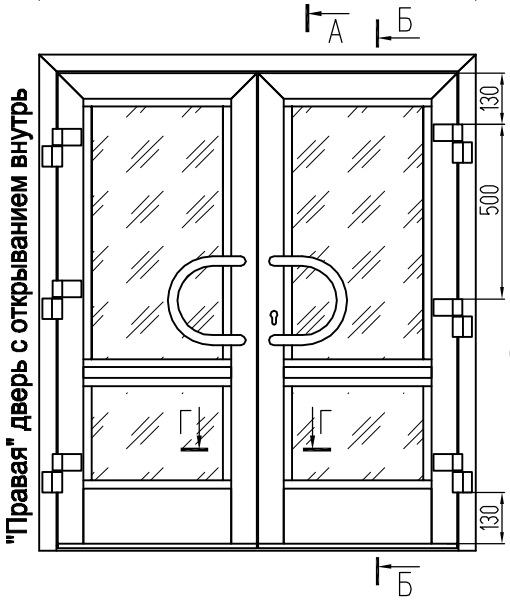

Установка заглушки штульпа ("левая" дверь с открыванием наружу)

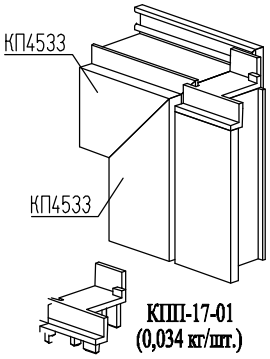

Установка заглушки штульпа ("правая" дверь с открыванием внутрь)

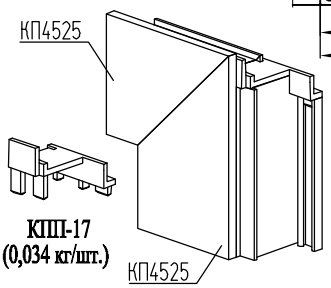

Установка заглушки притвора ("левая" дверь с открыванием наружу)

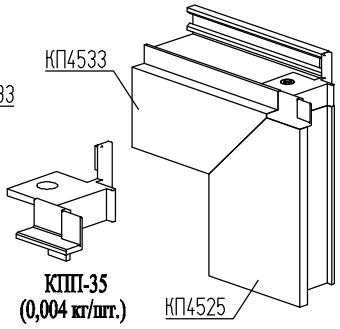

Установка заглушки притвора ("правая" дверь с открыванием внутрь)

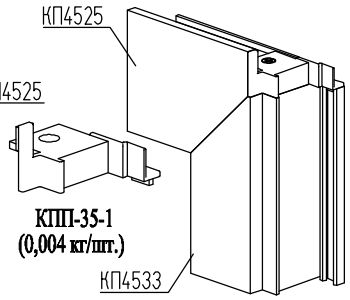

В-В Вариант с уплотнителем КПУ-06

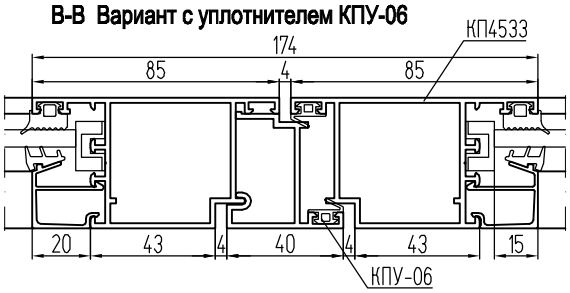

В-В Вариант с уплотнителем КПУ-215

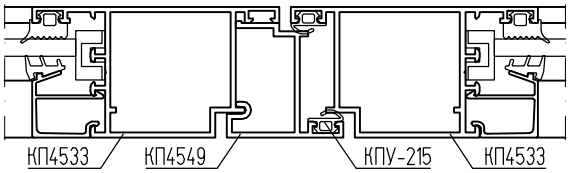

Г-Г

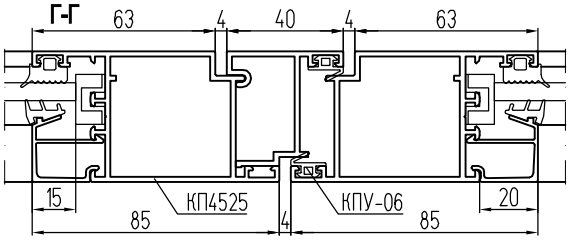

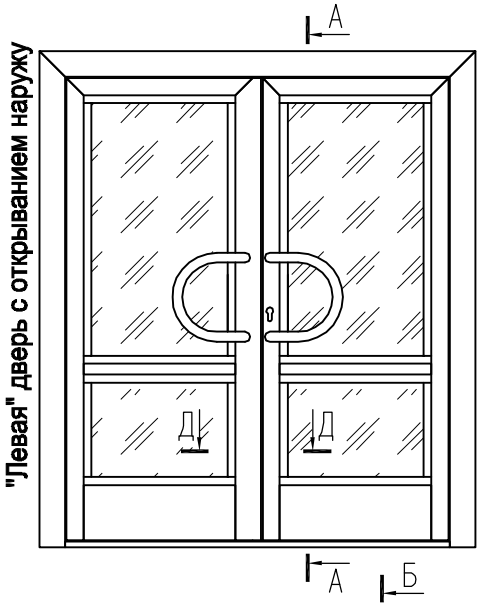

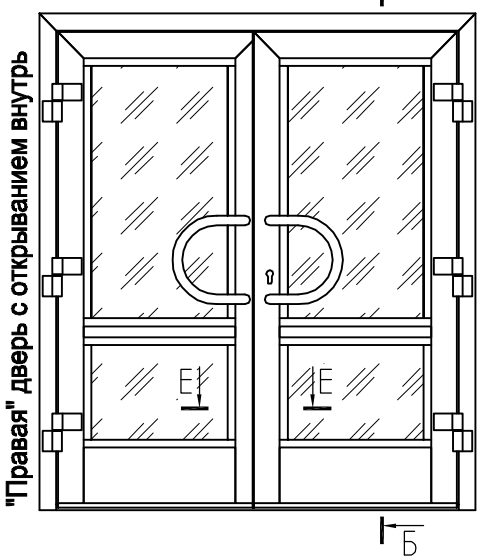

Д-Д Вариант с уплотнителем КПУ-06

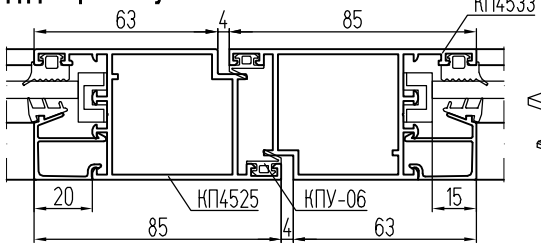

Д-Д Вариант с уплотнителем КПУ-215

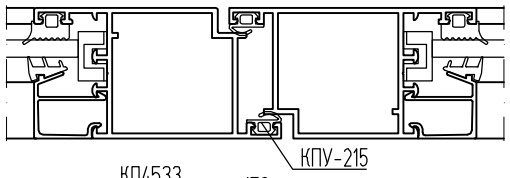

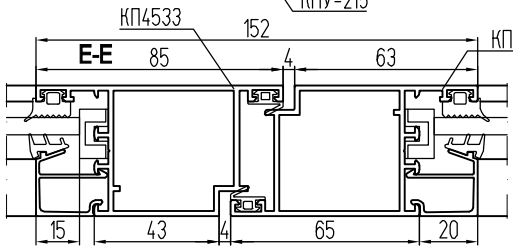

Облегченные бесштульповые распашные двери КП45 (вид из помещения)

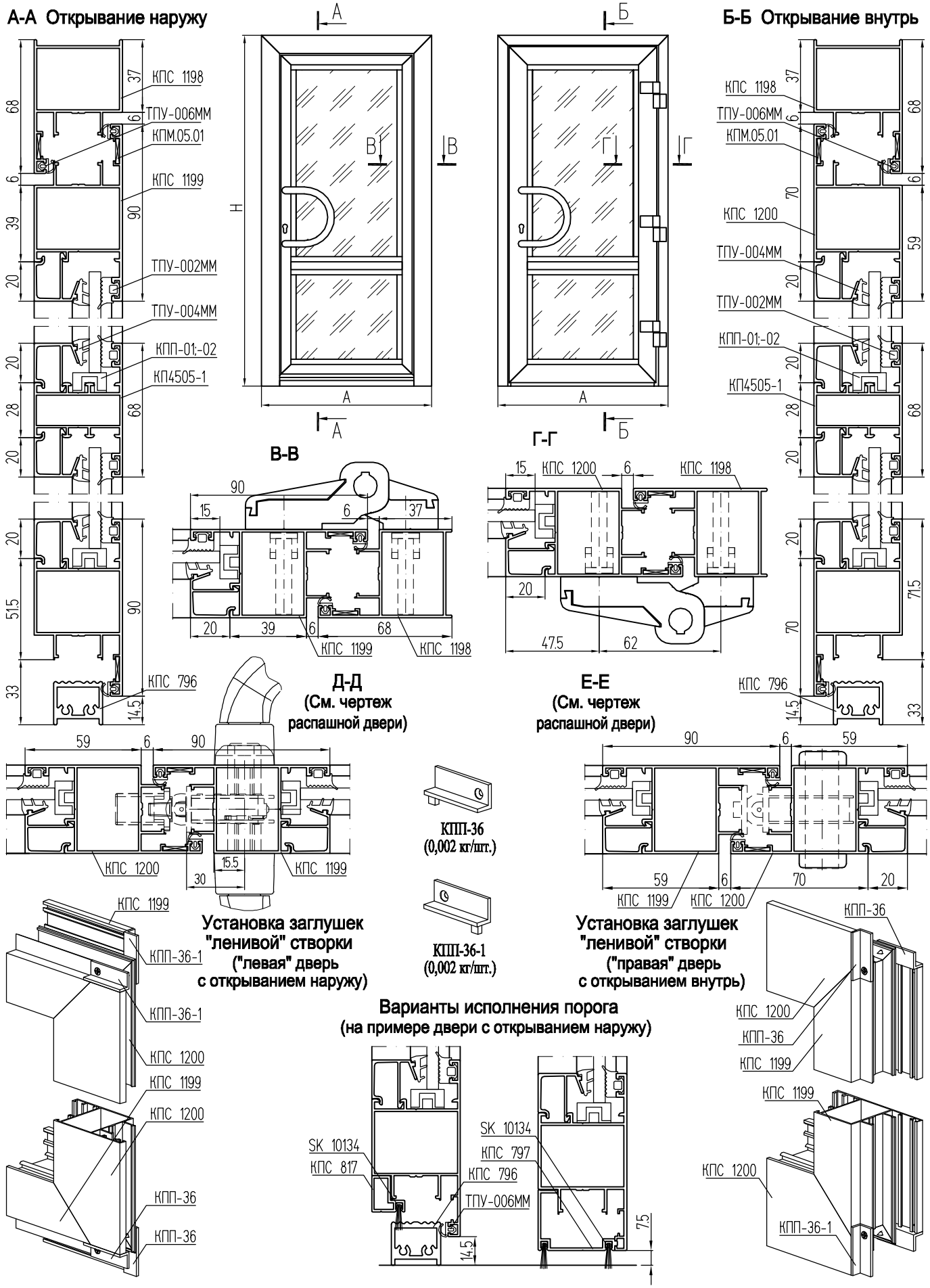

Бесштульповые распашные двери КП45 (вид из помещения)

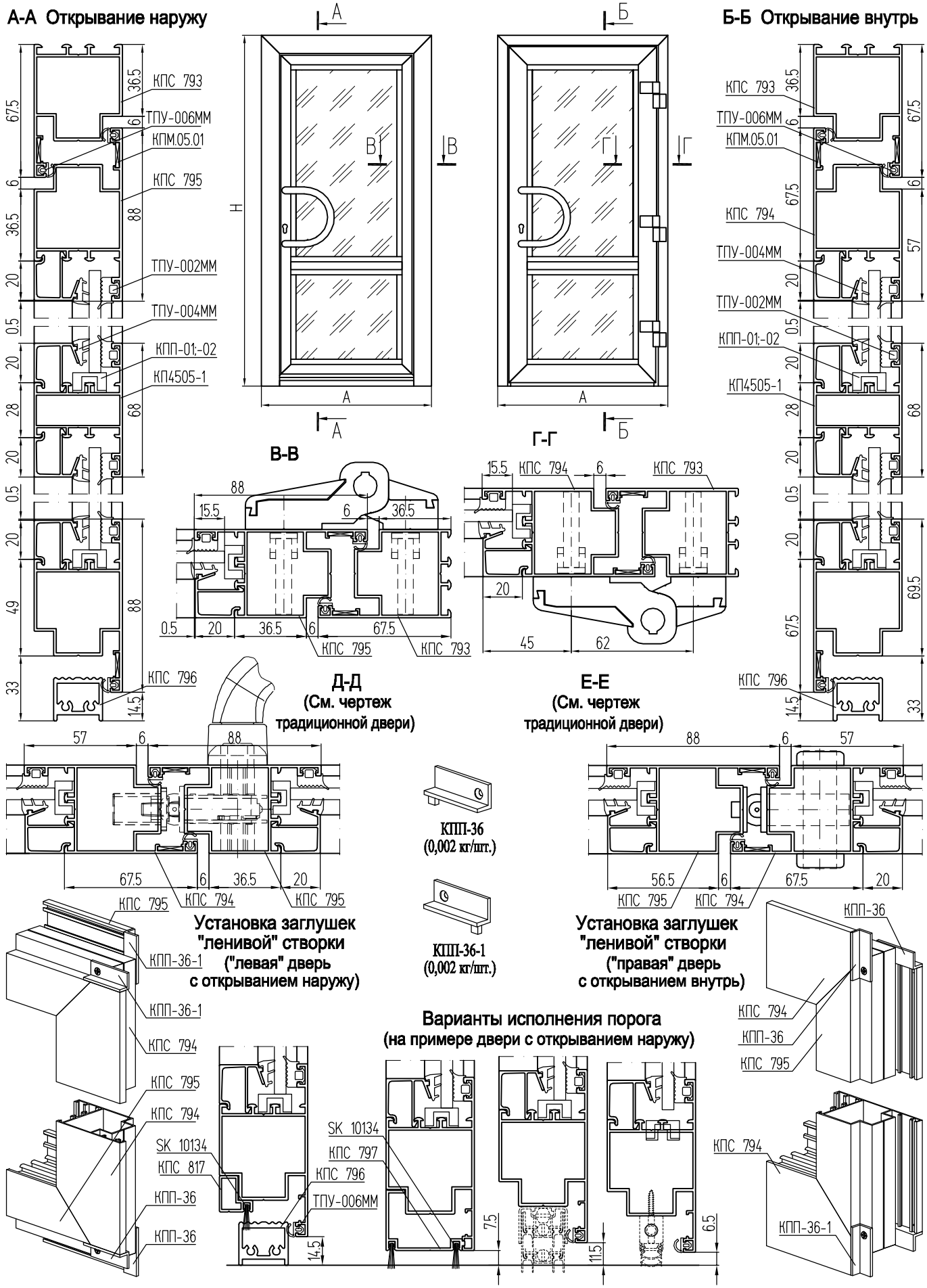

Установка дверей и дверных створок КП45 в перегородку (вид со стороны улицы)

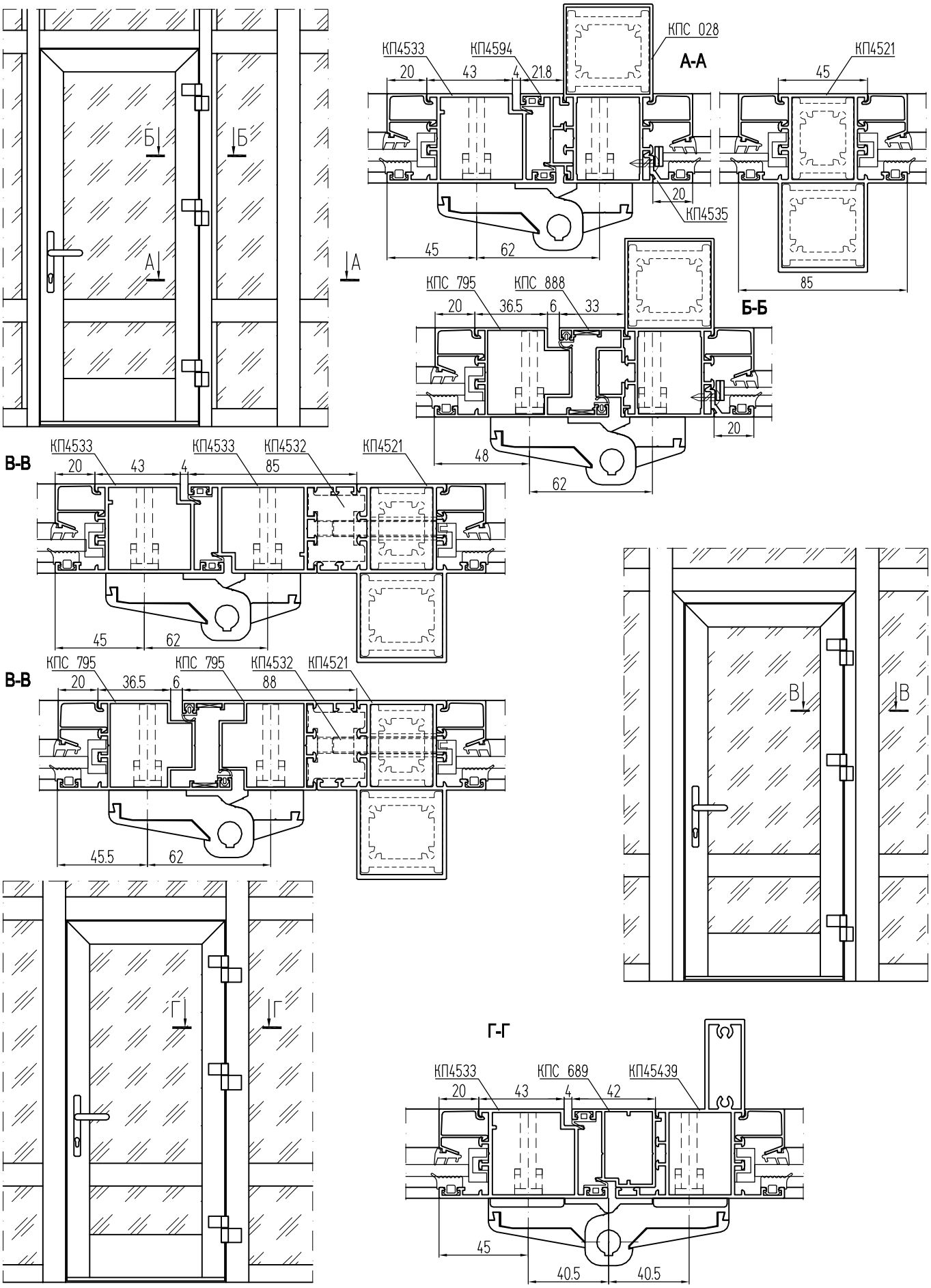

Распашные двери с петлями на клеммах (вид со стороны улицы)

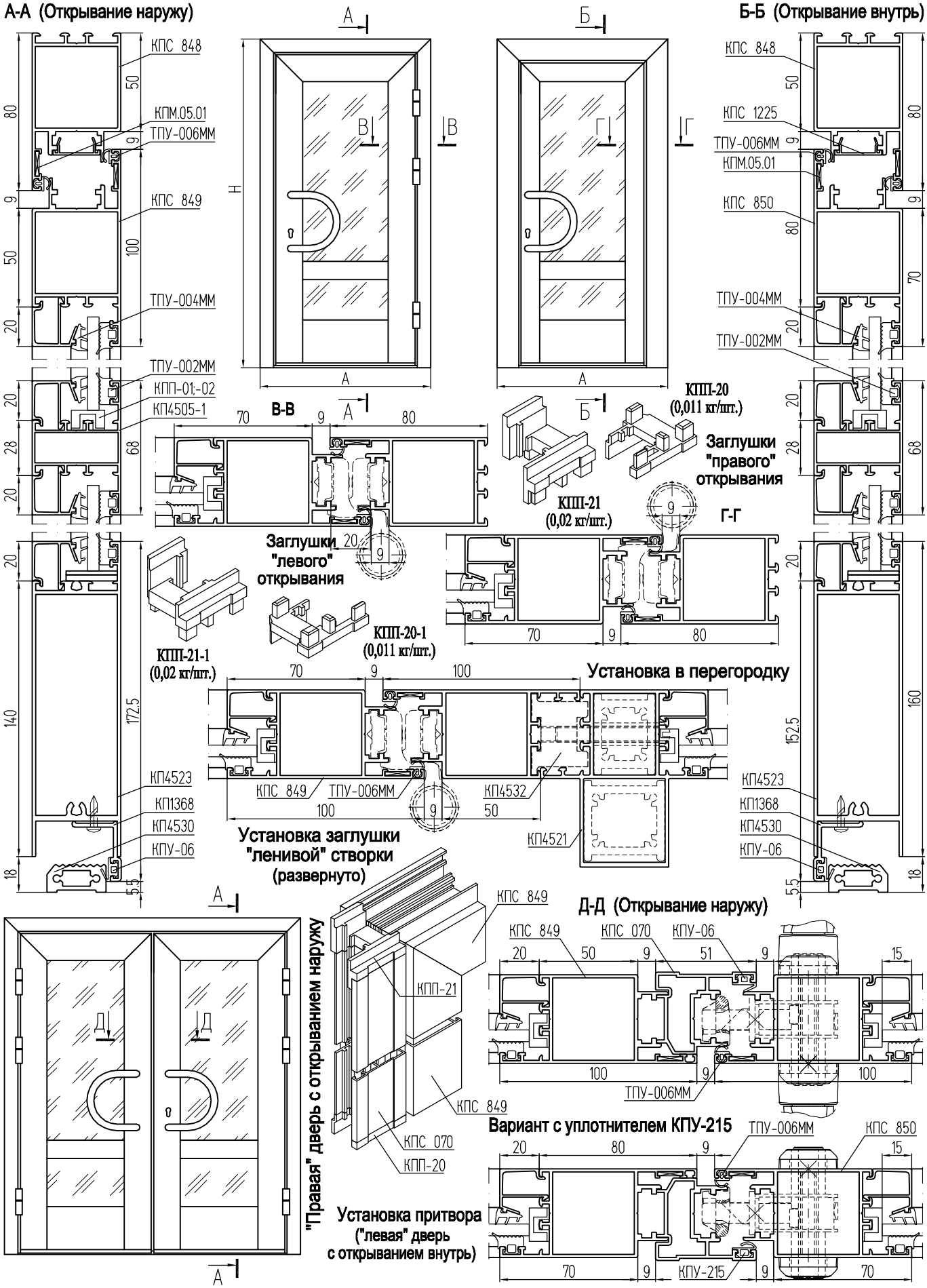

Офисные распашные двери с петлями на клеммах (вид со стороны улицы)

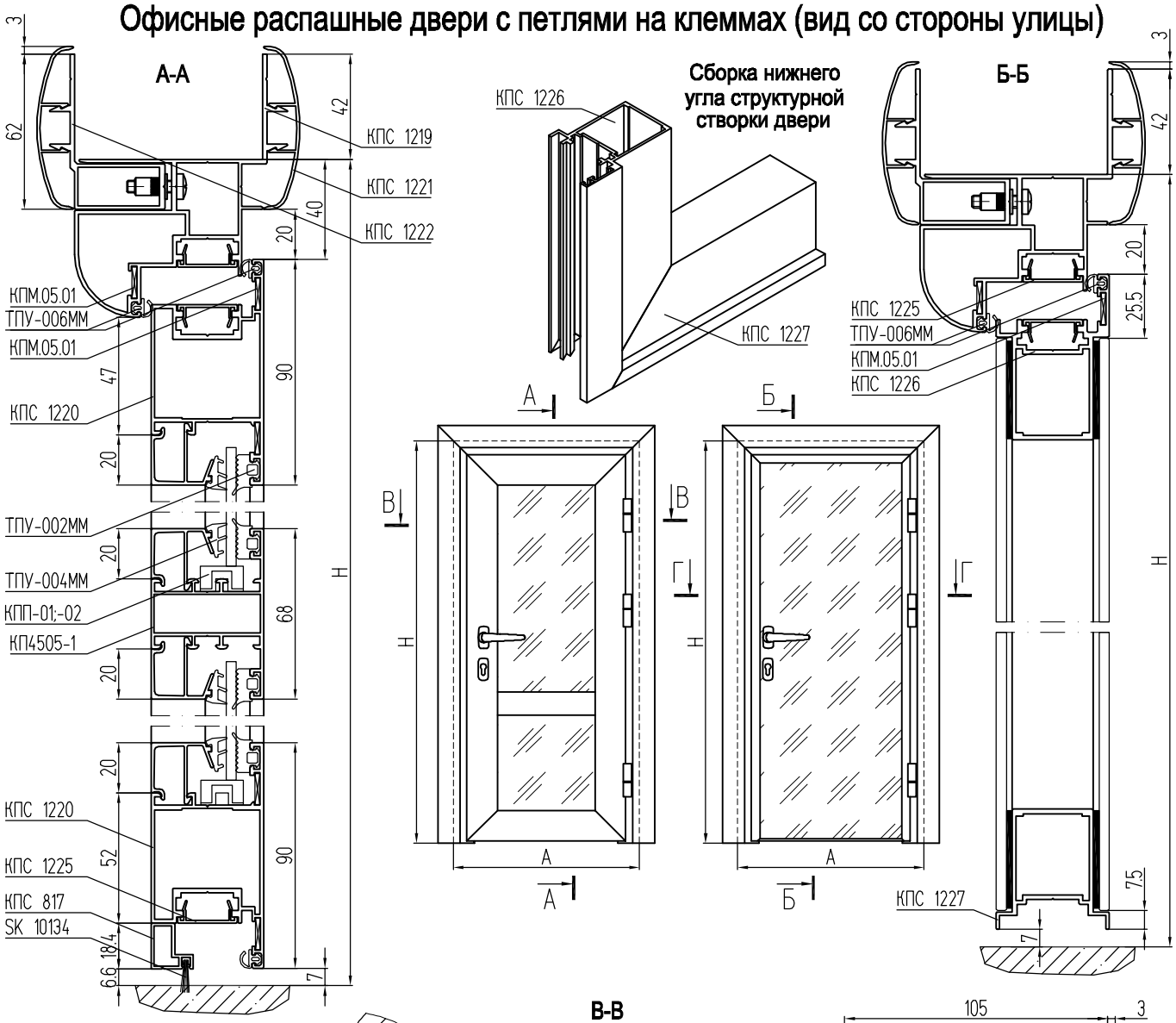

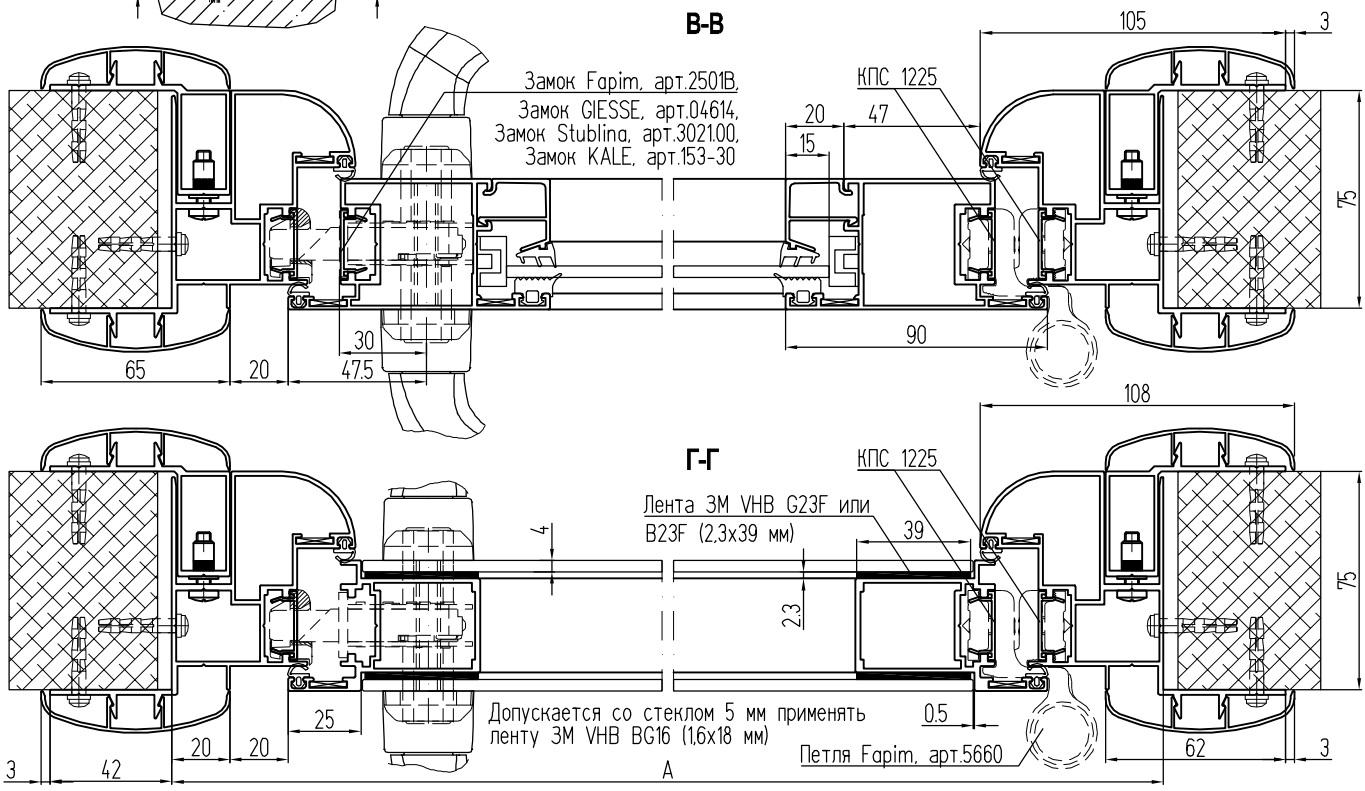

Офисные распашные двери с оконными петлями, Европаз (вид со стороны улицы)

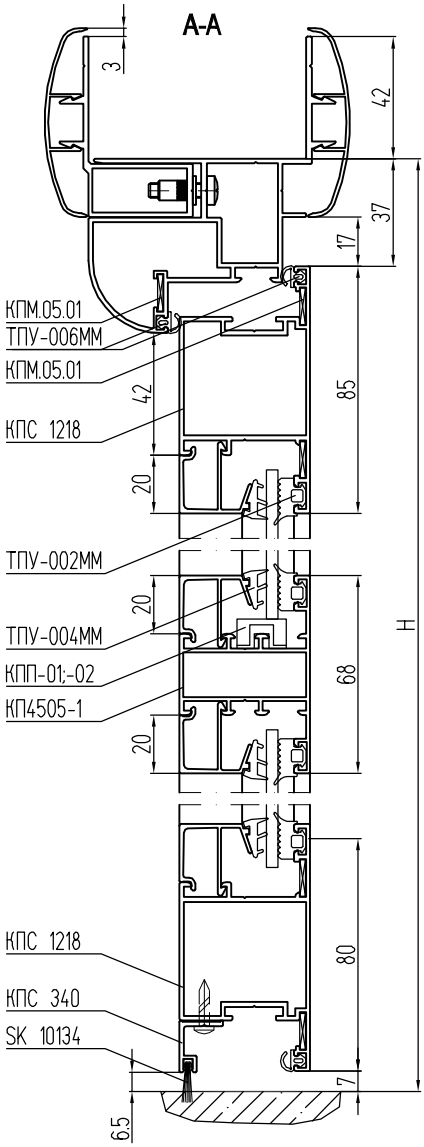

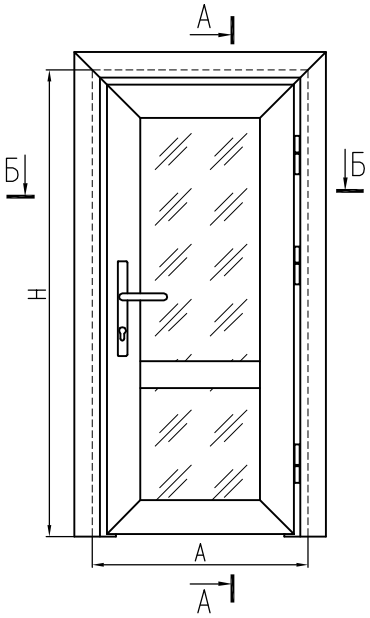

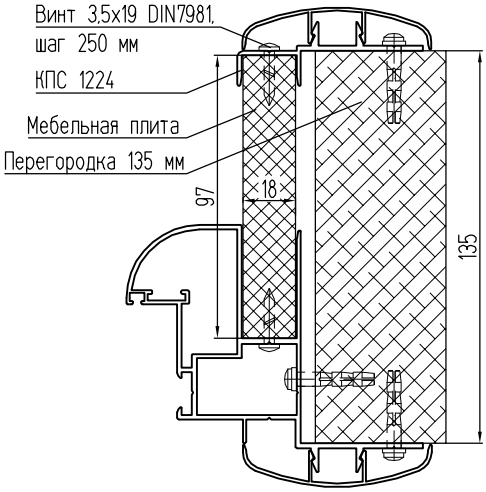

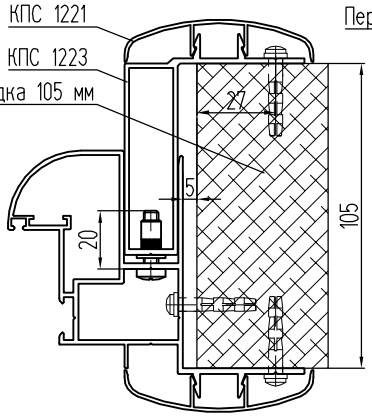

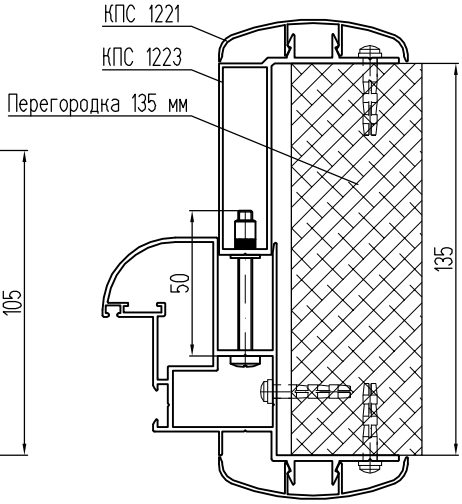

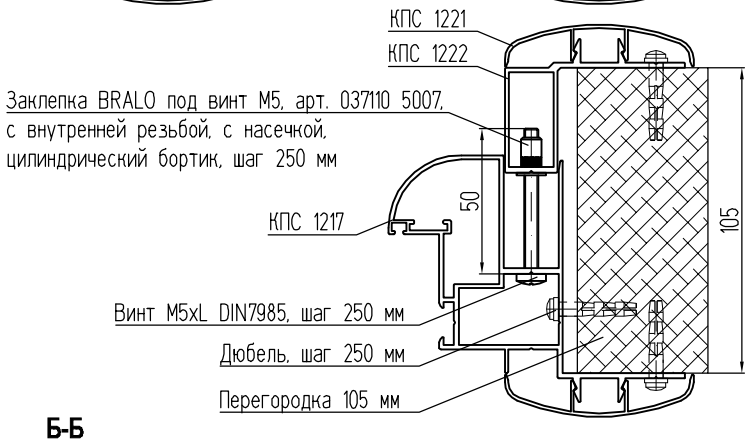

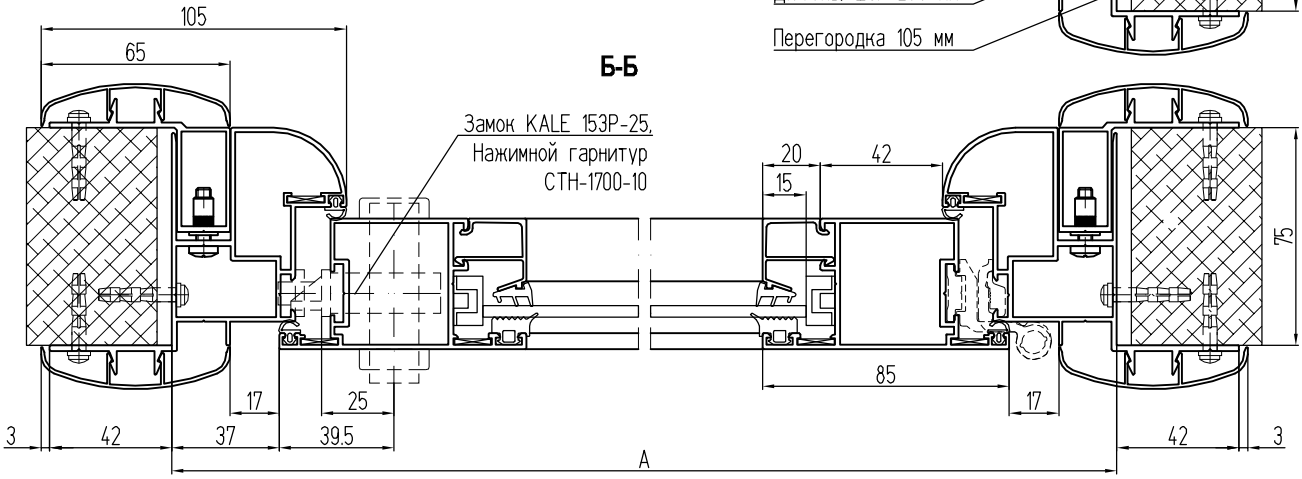

Распашные двери с из оконного профиля (вид со стороны улицы)

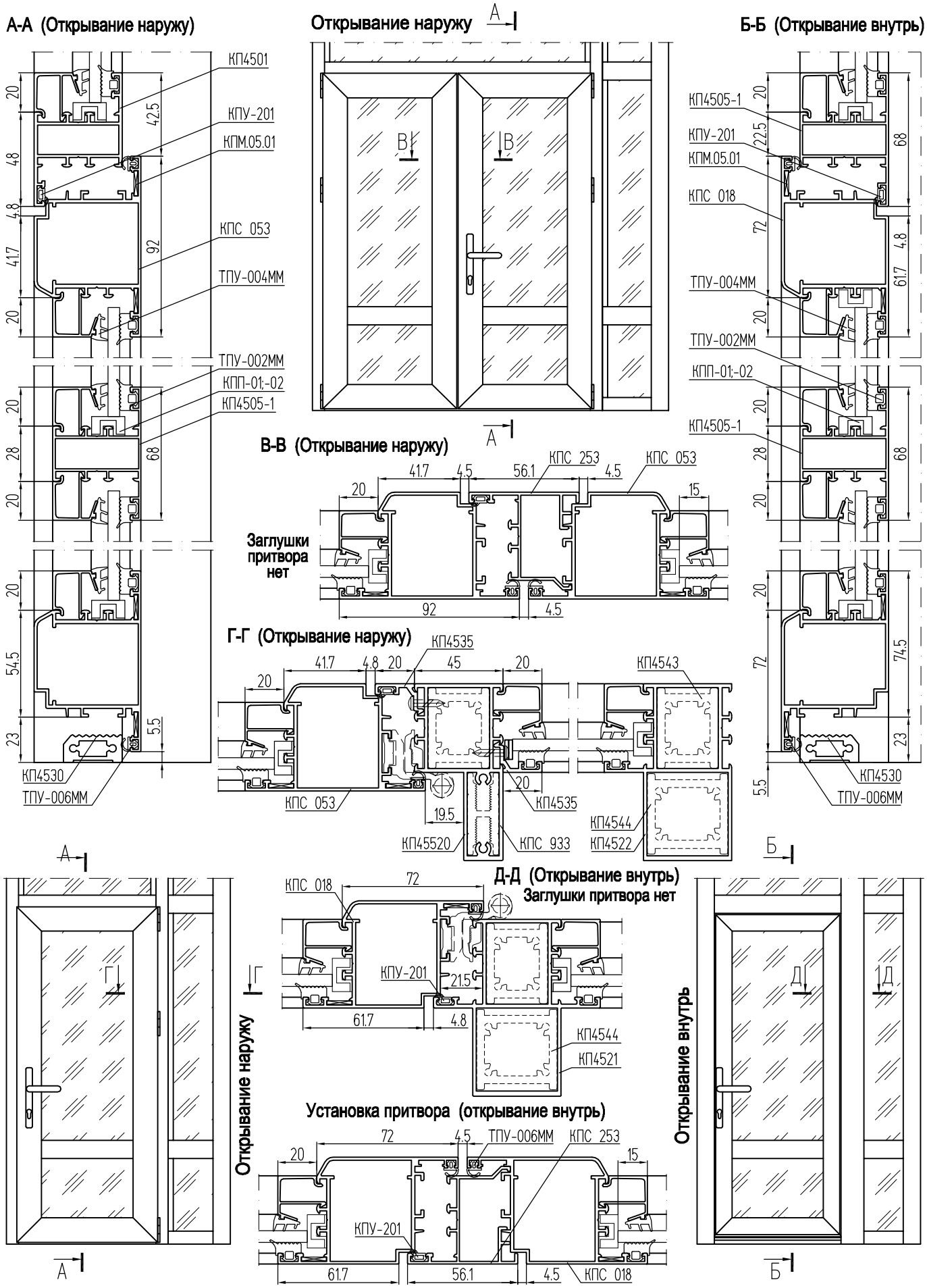

Двери раздвижные КП45

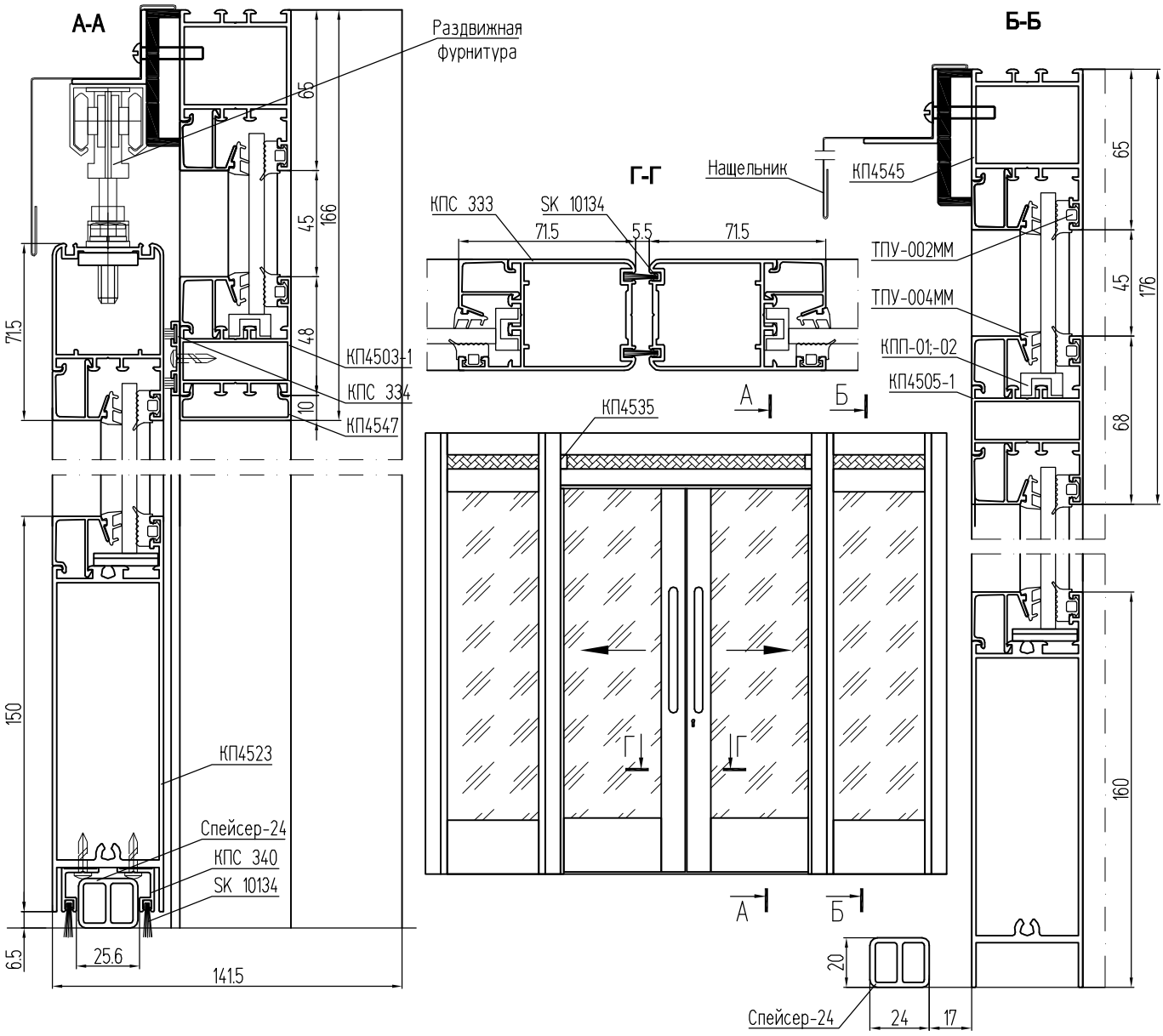

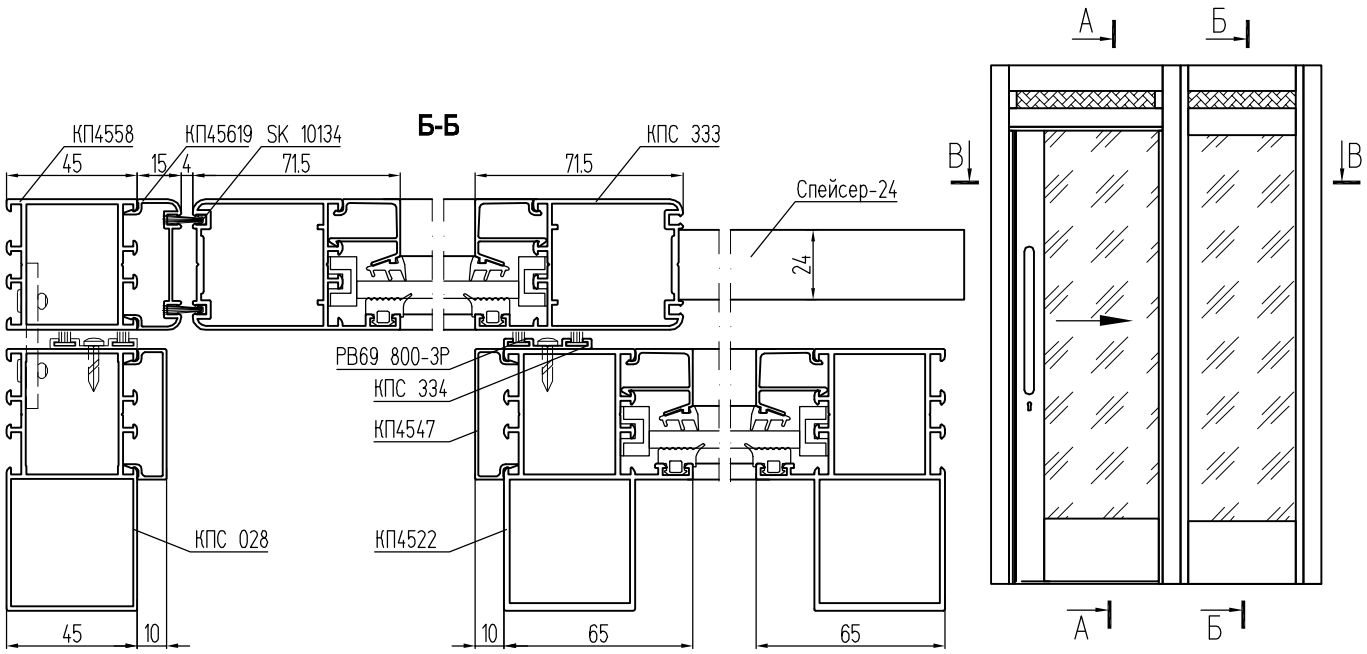

Двери маятниковые КП45 с доводчикои

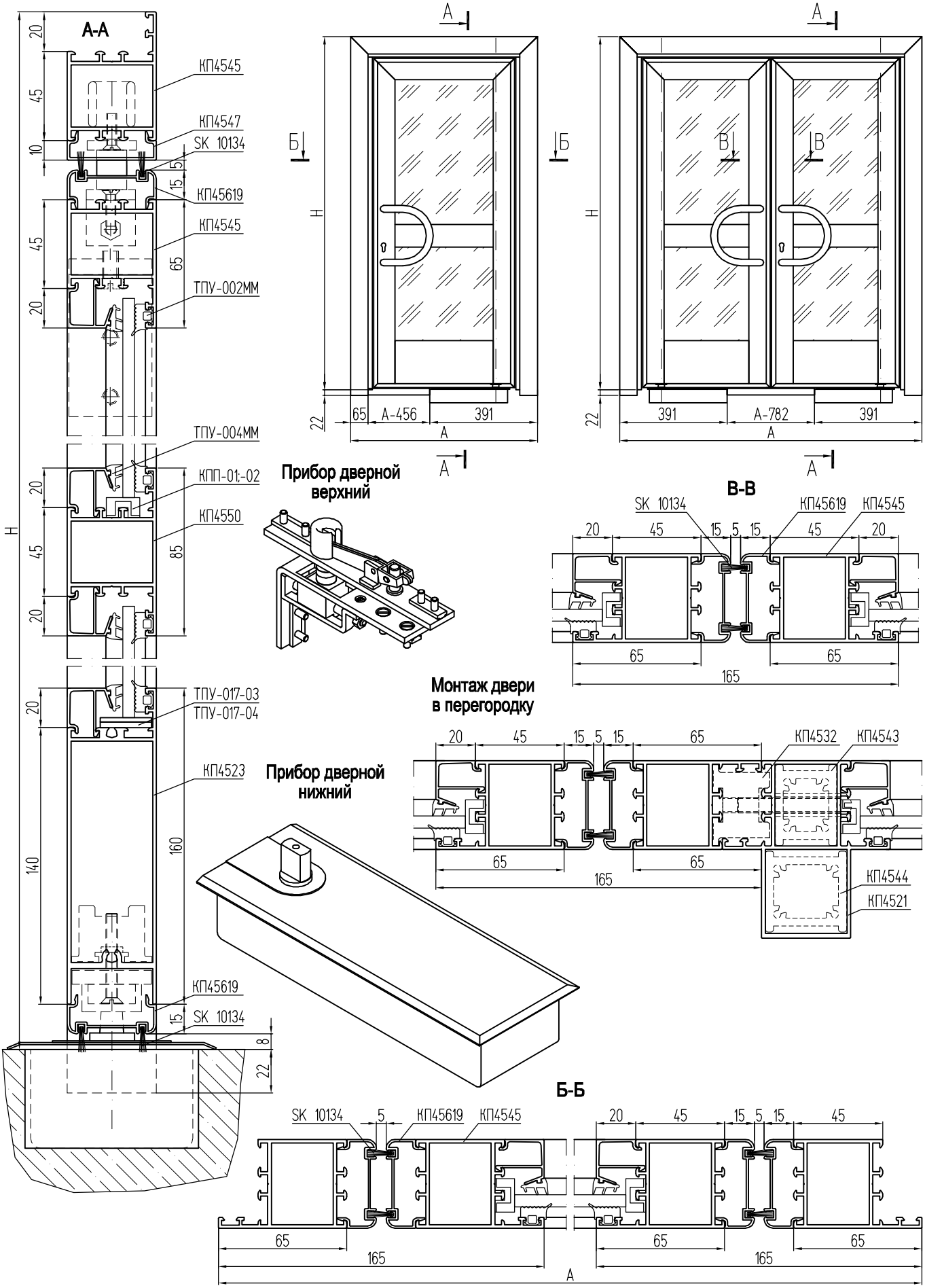

Двери маятниковые КП45 с петлями FRIDAVO 39

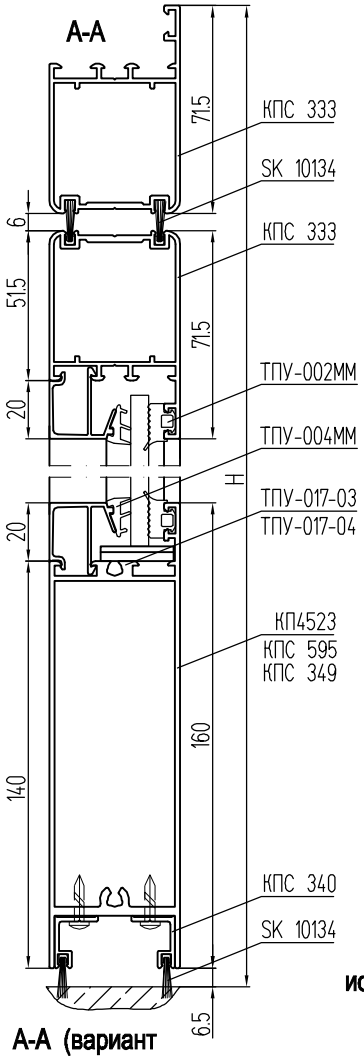

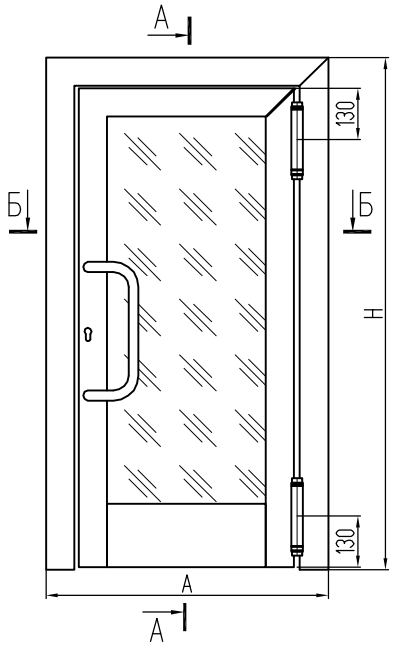

Вариант с замком на "ленивой" створке

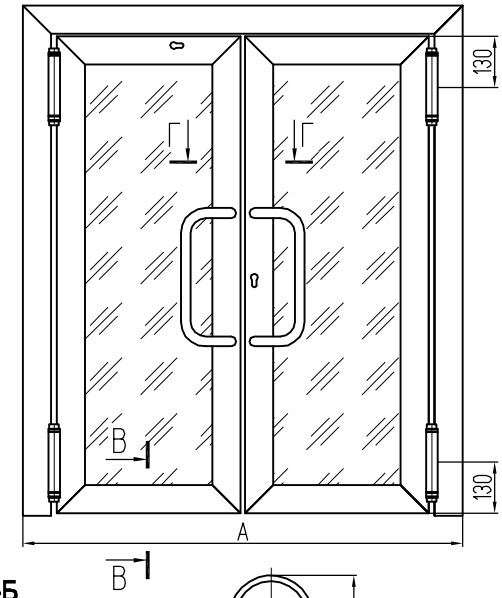

Б-Б

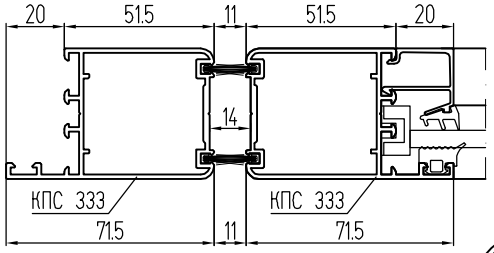

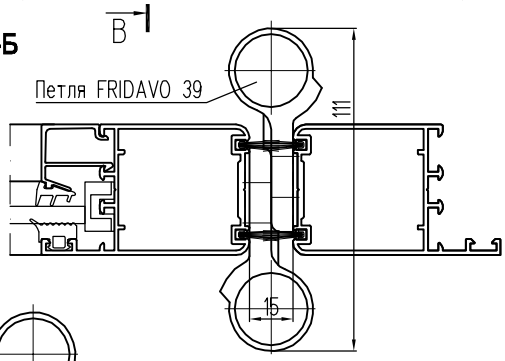

Монтаж двери в перегородку

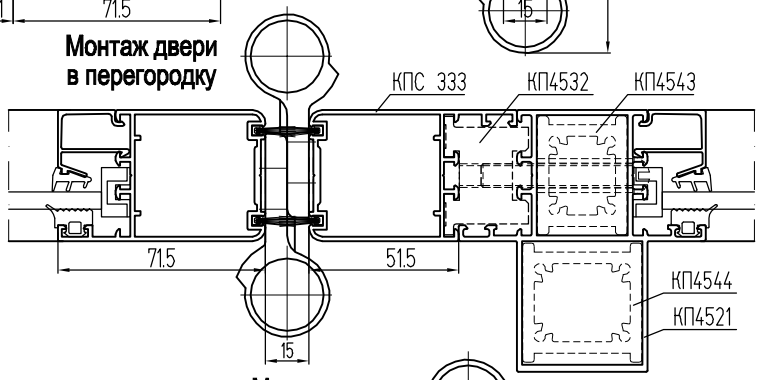

В-В (вариант исполнения цоколя)

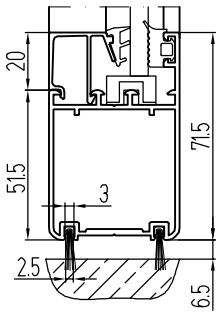

А-А (вариант с крышками КП45619)

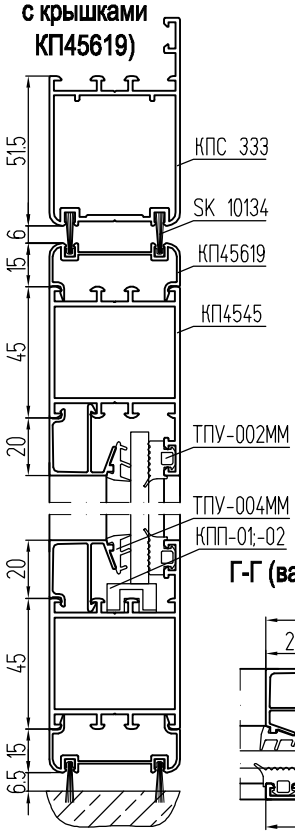

Монтаж двери в перегородку

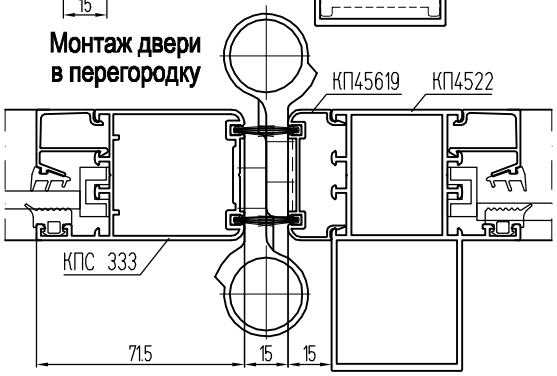

Г-Г (вариант с замком на "ленивой" створке)

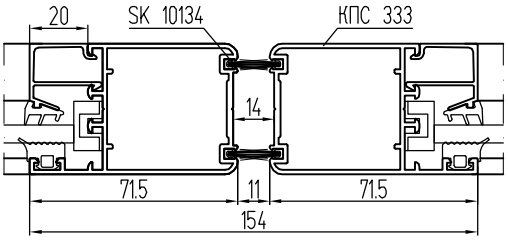

Г-Г (вариант с шпингалетом на "ленивой" створке)

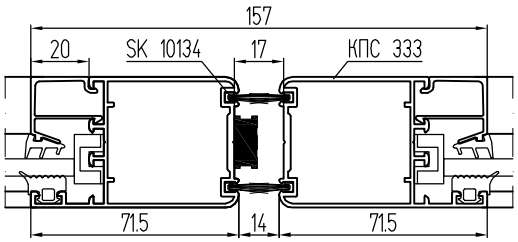

Г-Г (вариант с крышками КП45619)

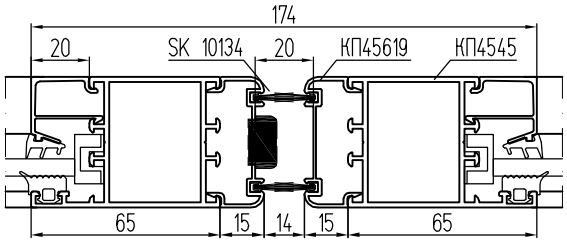

Крепление непрерывного балконного остекления к плите перекрытия

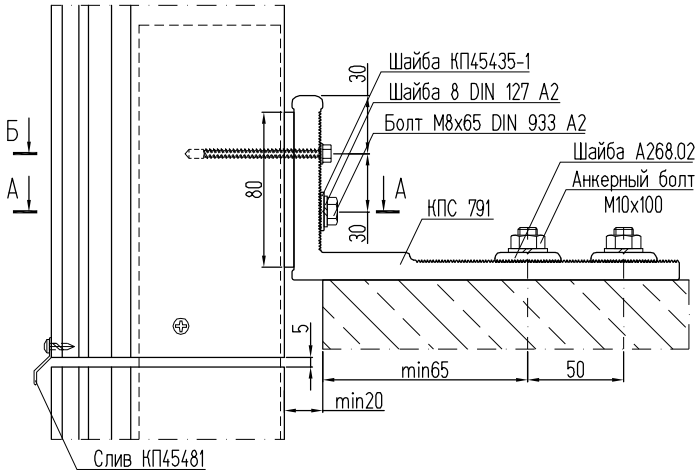

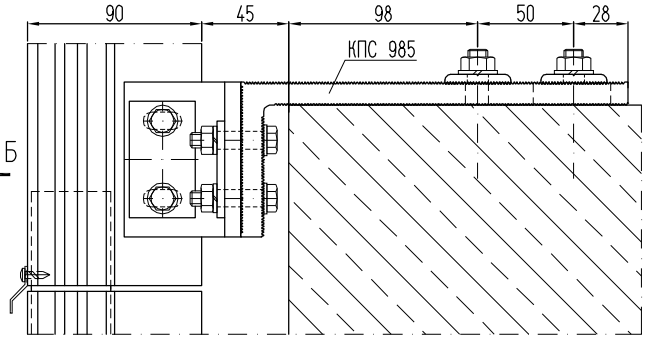

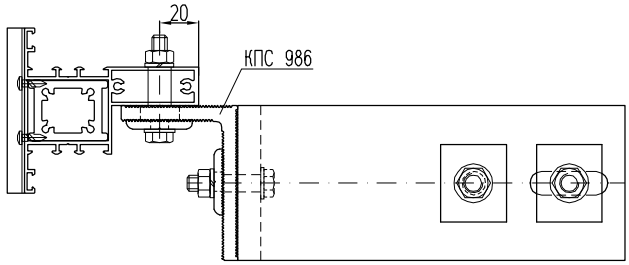

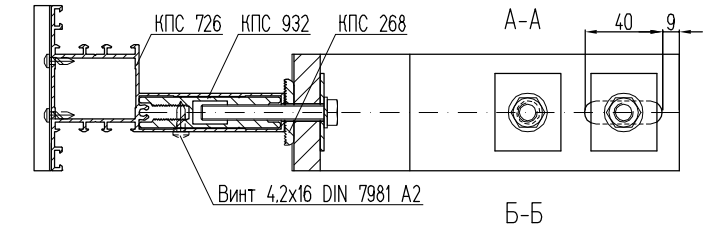

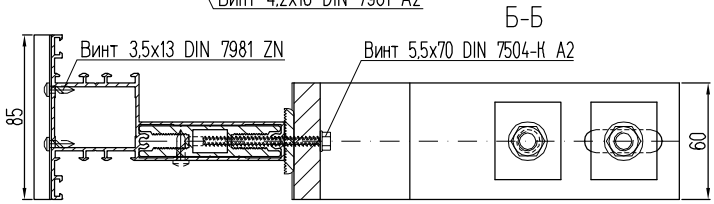

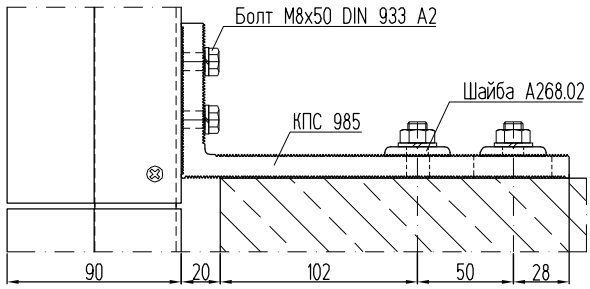

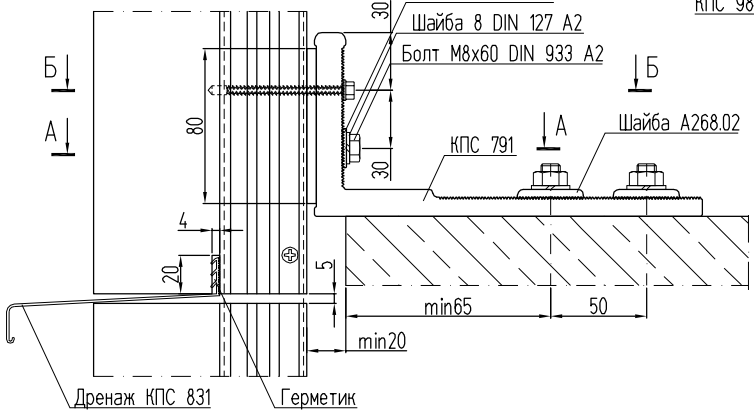

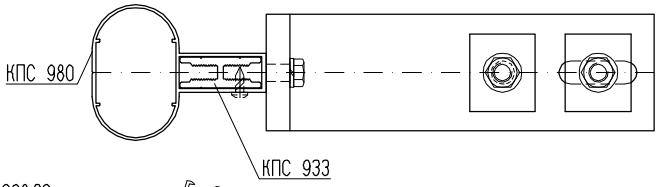

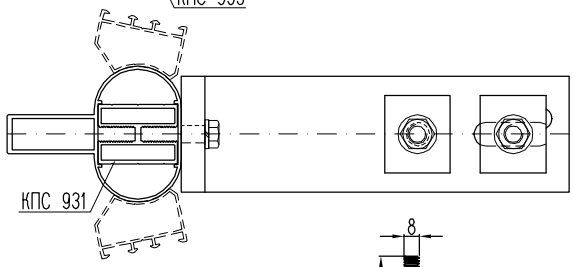

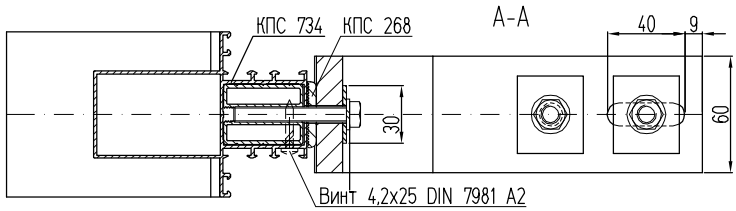

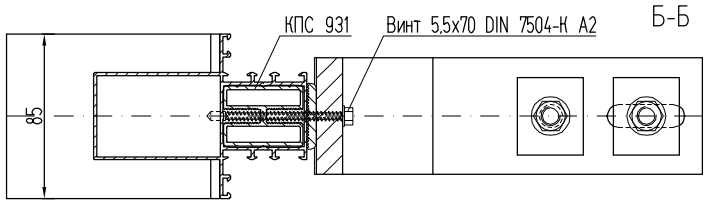

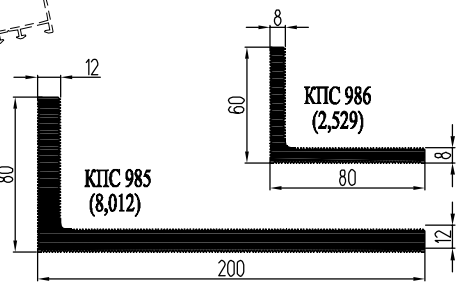

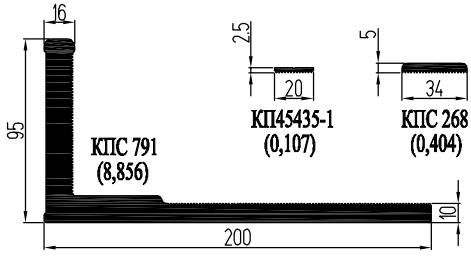

Крепление непрерывного балконного остекления к плите перекрытия

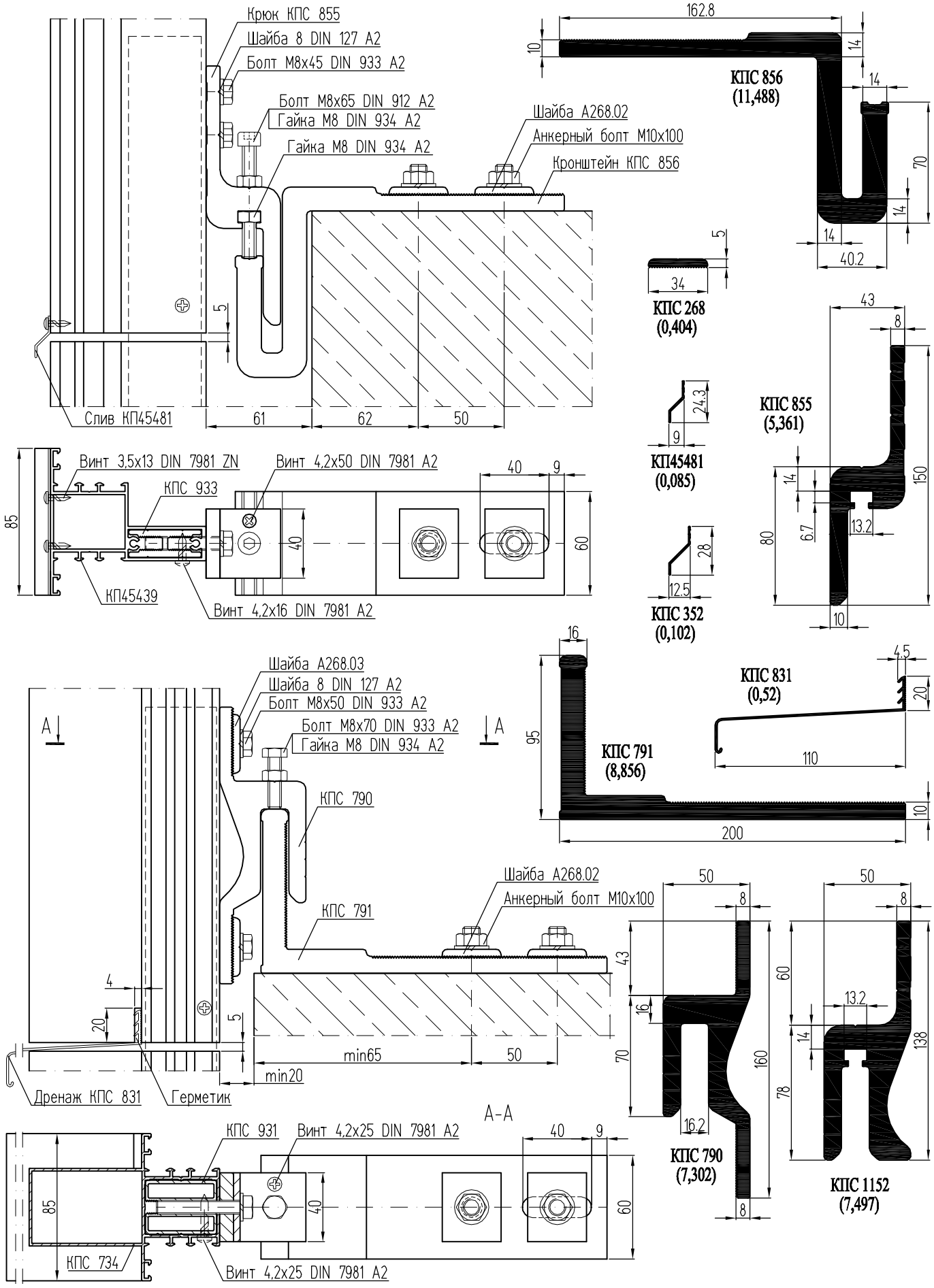

Схемы исполнения дренажных отверстий при непрерывном остеклении фасада КП45 с применением профильных заглушек ригелей

Фасад с распашными створками

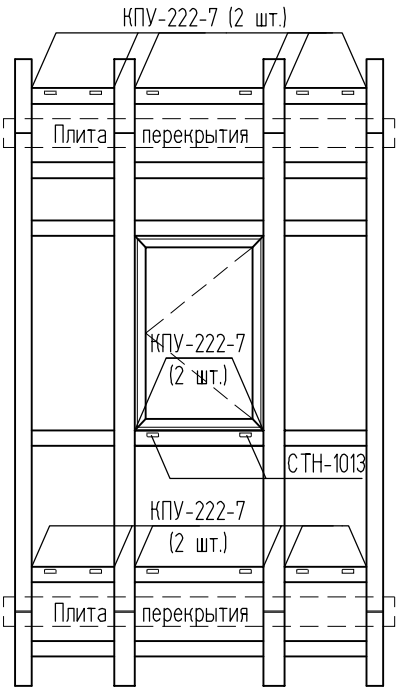

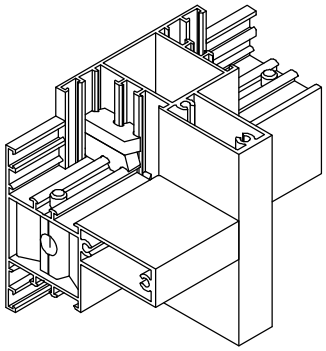

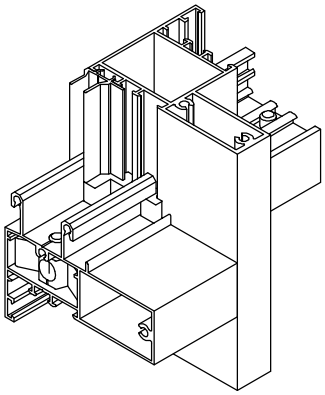

Фасад с раздвижными створками двухполозный Слайдинг-45

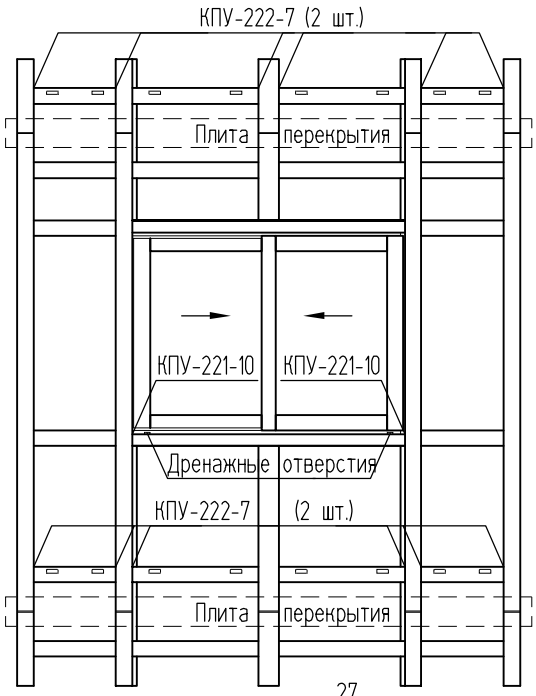

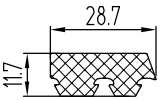

КПУ-222 (0,2 кг/м)

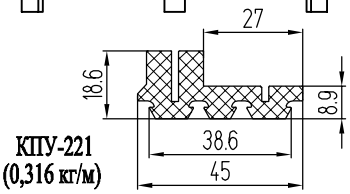

КПУ-221 (0,316 кг/м)

Установка двойного заполнения навесных балконов в зоне плиты перекрытия при монтаже изнутри помещения

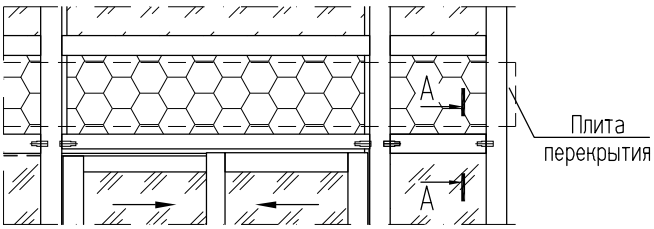

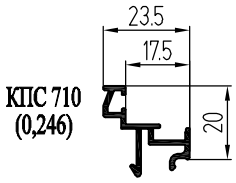

КПС 710 (0,246)

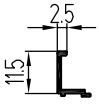

КПС 684 (0,062)

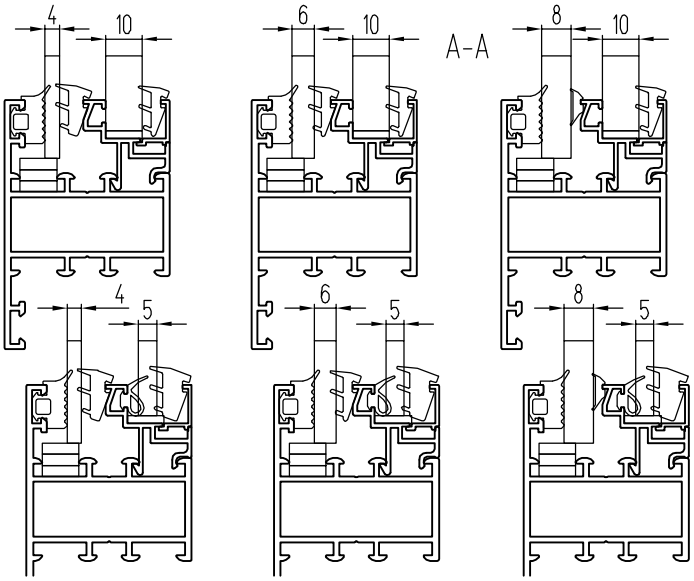

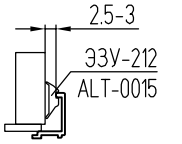

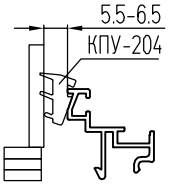

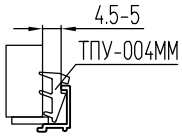

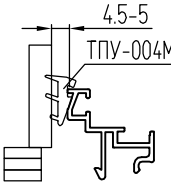

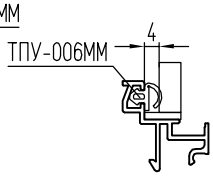

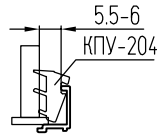

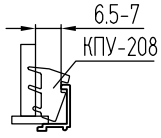

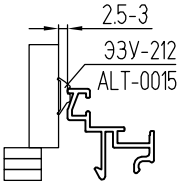

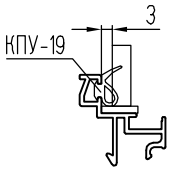

Система СИАЛ КПТ60

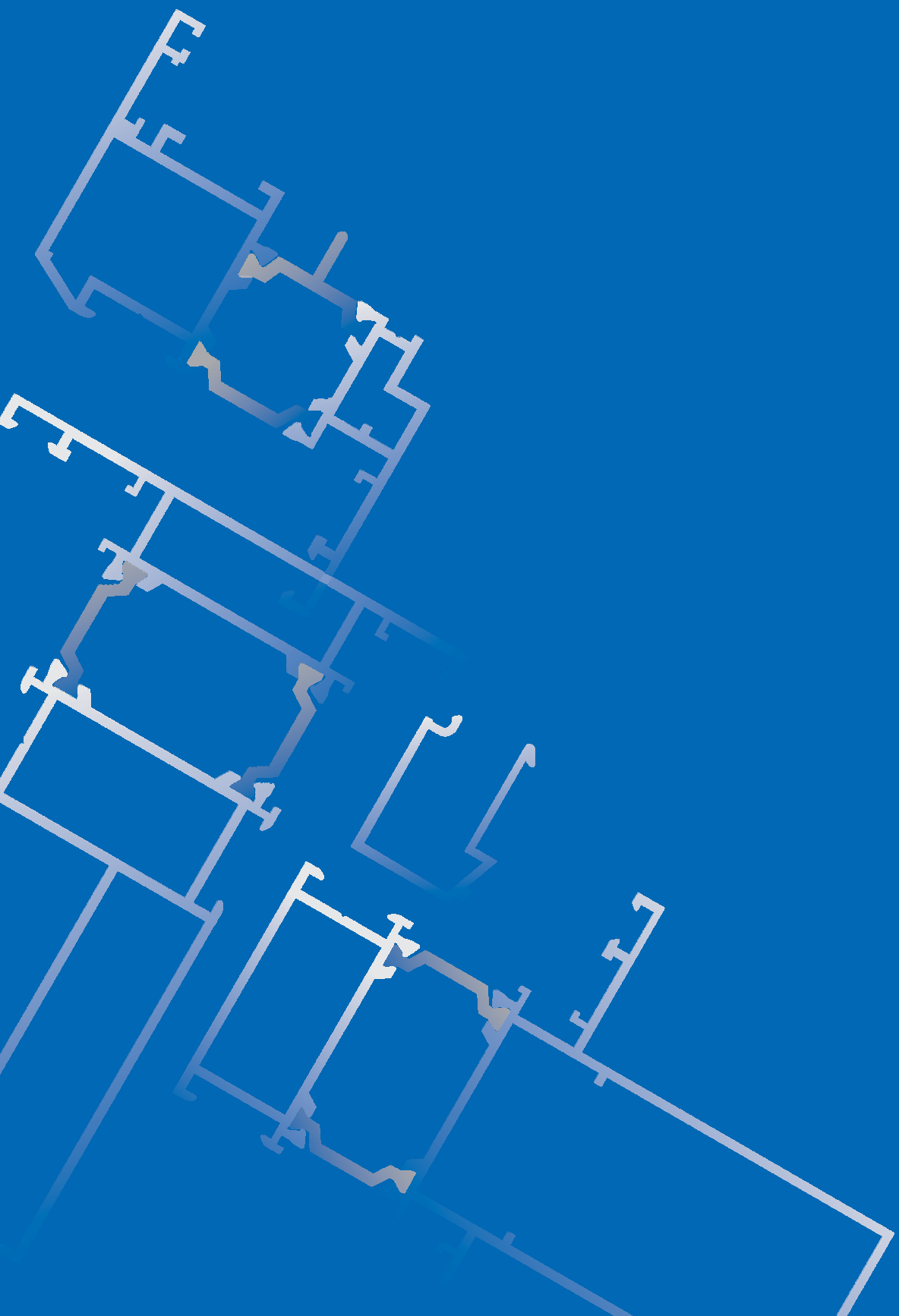

Основные профили

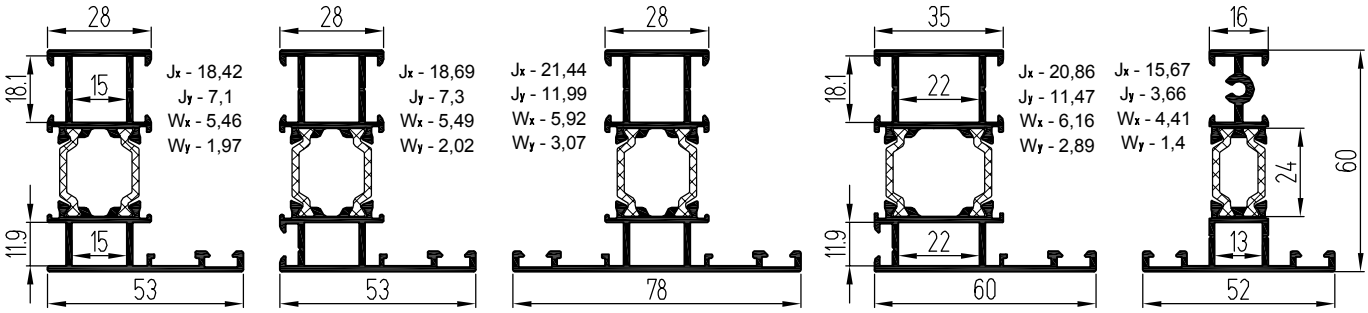

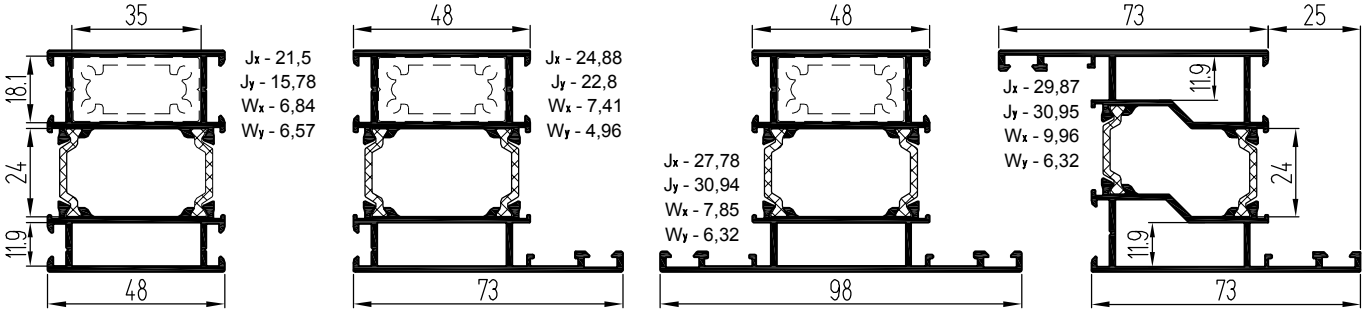

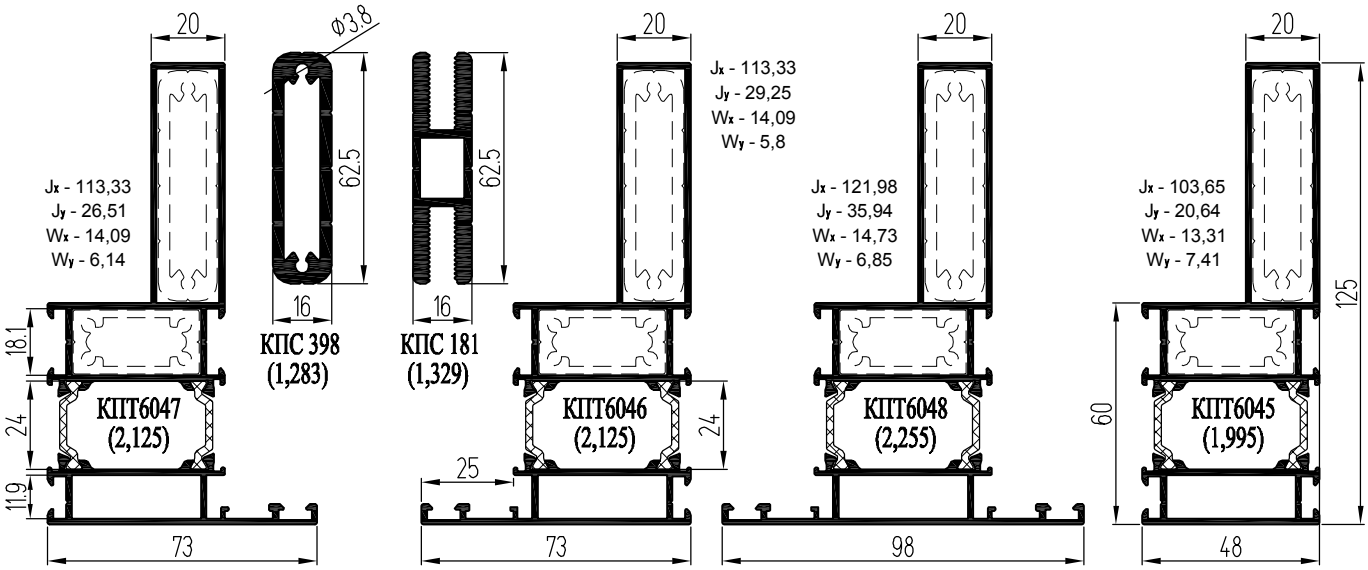

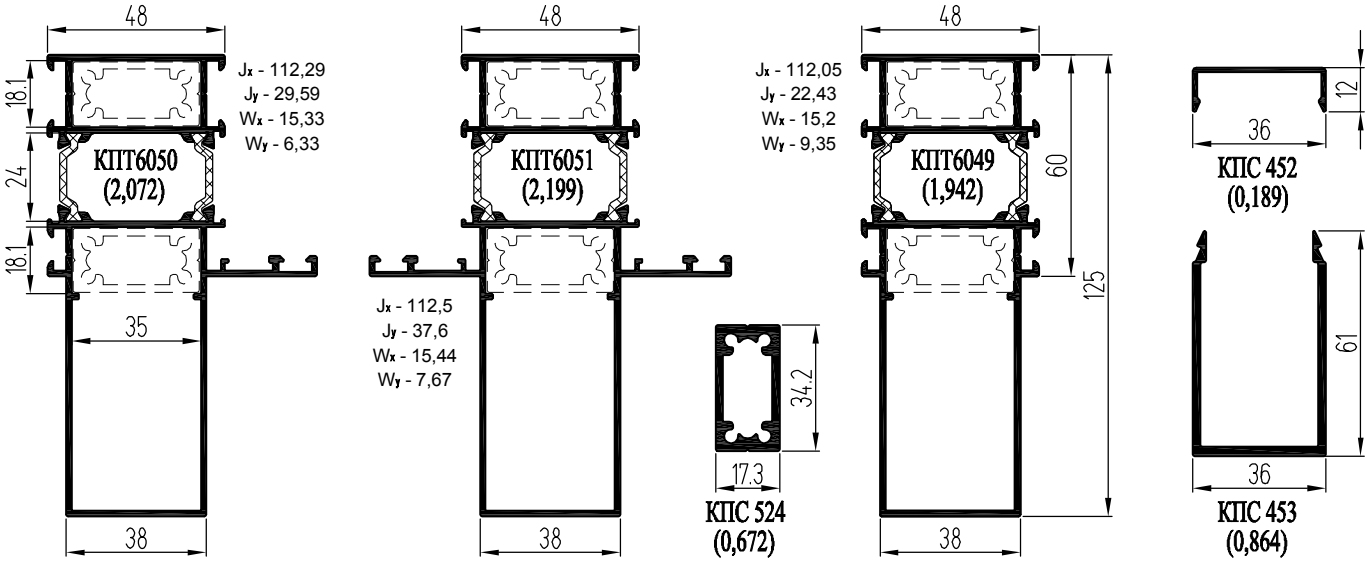

Профили поворотов и соединений

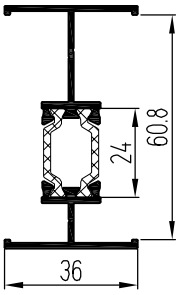

КПТ6056
(0,877)

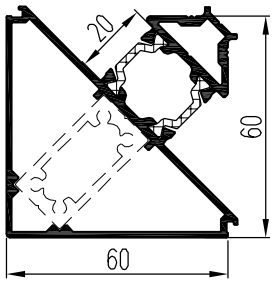

Jx1 - 27,59
Jy1 - 22,27
Wx1 - 5,89
Wy1 - 5,27

КПТ6052
(1,561)

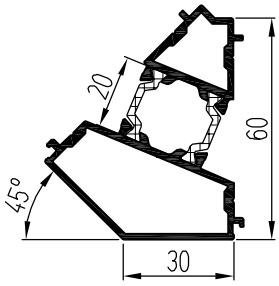

Jx2 - 16,08
Jy2 - 8,87
Wx2 - 4,68
Wy2 - 3,08

КПТ6053
(1,252)

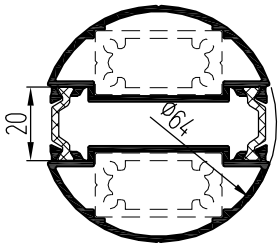

КПТ6054
(1,471)

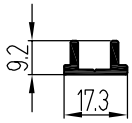

КПС 460
(0,165)

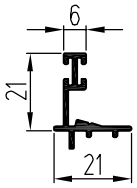

КПС 540
(0,233)

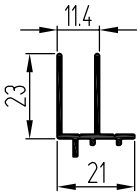

КПС 539
(0,236)

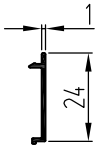

КПС 1049
(0,084)

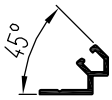

КПС 547
(0,119)

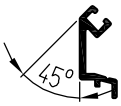

КПС 546
(0,171)

Угловые закладные

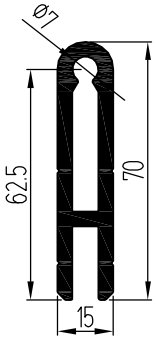

КП45494
(1,625)

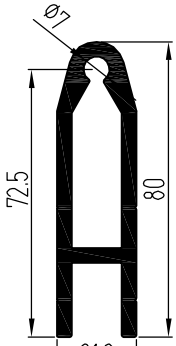

КП45425
(1,992)

Основные комплектующие

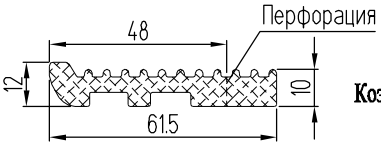

Термоподкладка ТП-01
(вспененный полиэтилен)
Коэффициент теплопроводности
λ=0,036 W/(m*K)

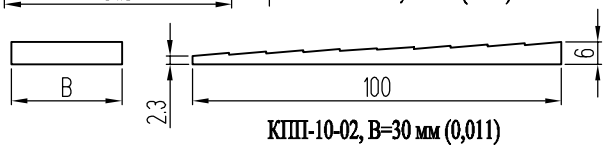

КПП-10-02, B=30 мм (0,011)
КПП-10-03, B=40 мм (0,014)
КПП-10-04, B=50 мм (0,018)

КПП-11 (0,014)

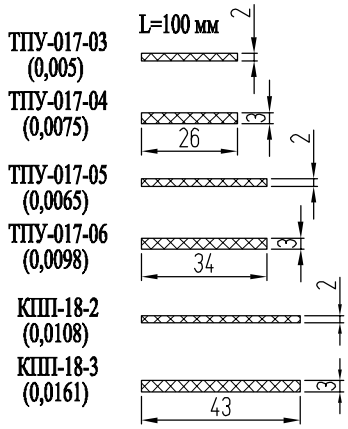

ТПУ-017-03
(0,005)

ТПУ-017-04
(0,0075)

ТПУ-017-05
(0,0065)

ТПУ-017-06
(0,0098)

КПП-18-2
(0,0108)

КПП-18-3
(0,0161)

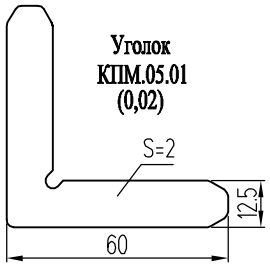

Уголок
КПМ.05.01
(0,02)

P5
(0,035)

ТПУ-002ММ
(0,083)

КПУ-201
(0,018)

ТПУ-004ММ
(0,055)

РВ69 800-3Р

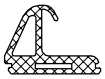

КПУ-18-1
(0,195)

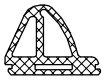

КПУ-226
(0,227)

Штапики и номенклатура заполнений

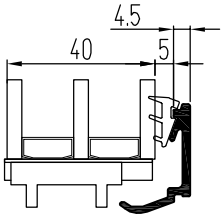

КПС 190
(0,271)

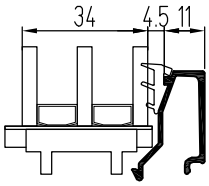

КПС 880
(0,252)

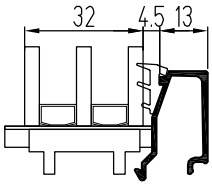

КП45505
(0,256)

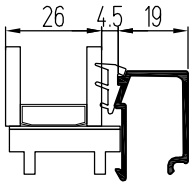

КП45416
(0,282)

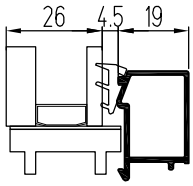

КПС 160
(0,284)

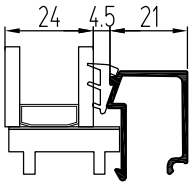

КП45419
(0,295)

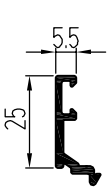

КП4588
(0,231)

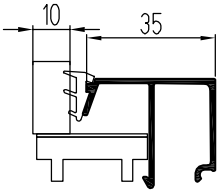

КП4586
(0,354)

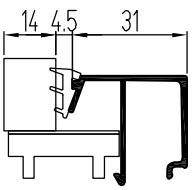

КП45415
(0,341)

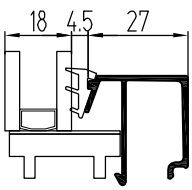

КП4589
(0,328)

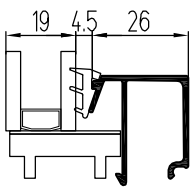

КПС 266
(0,325)

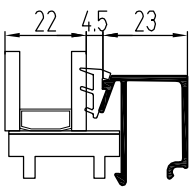

КПС 150
(0,317)

Угловые закладные

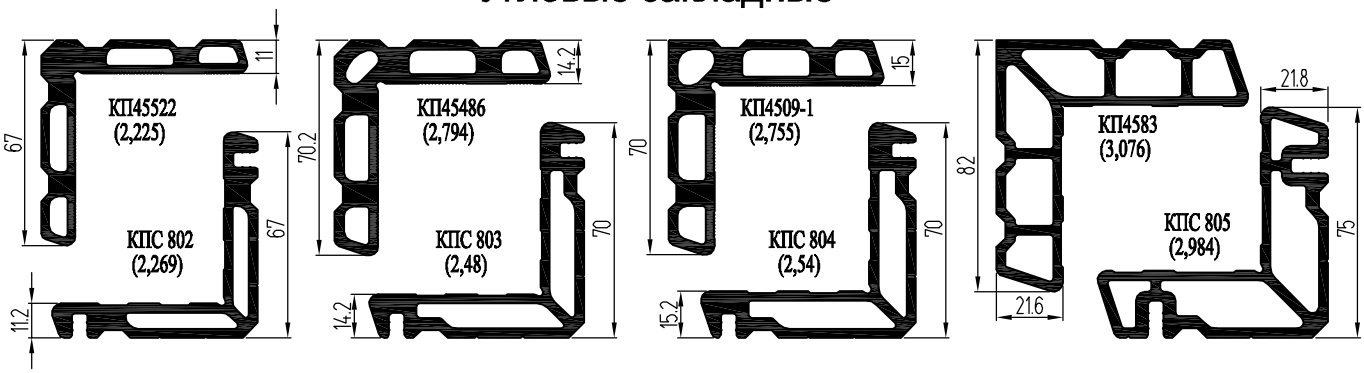

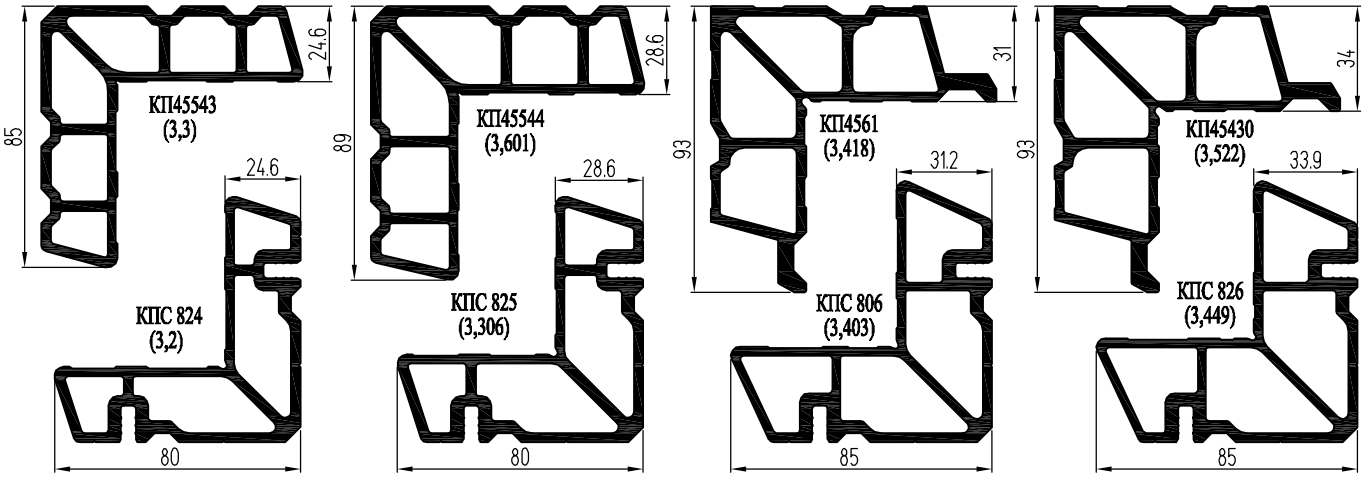

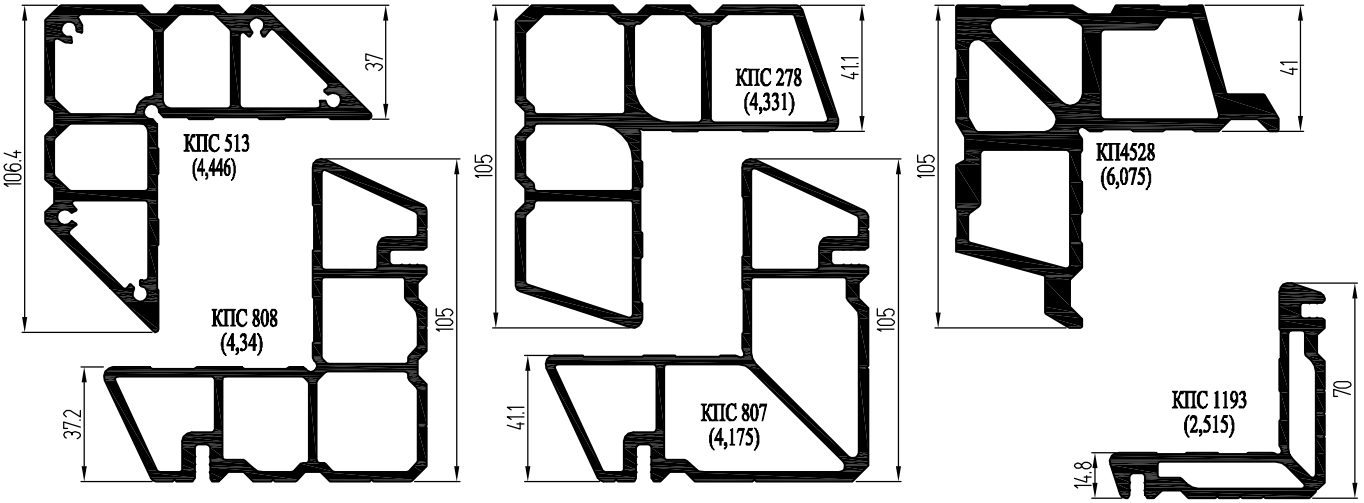

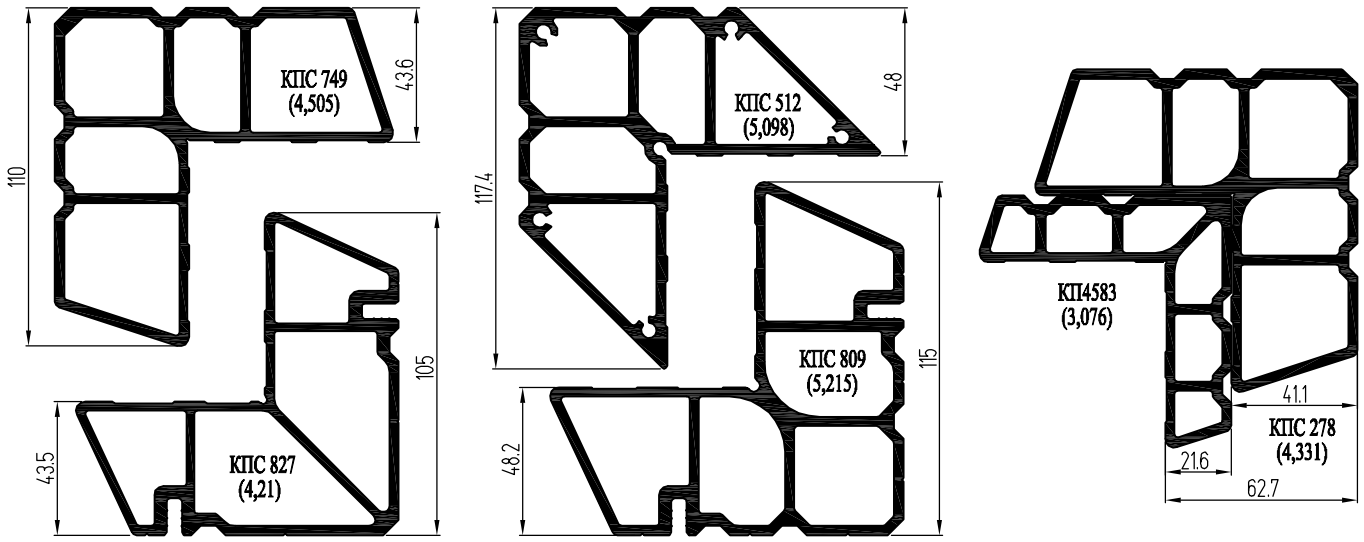

Крепление ригелей с помощью закладных КП45417 и КП45418

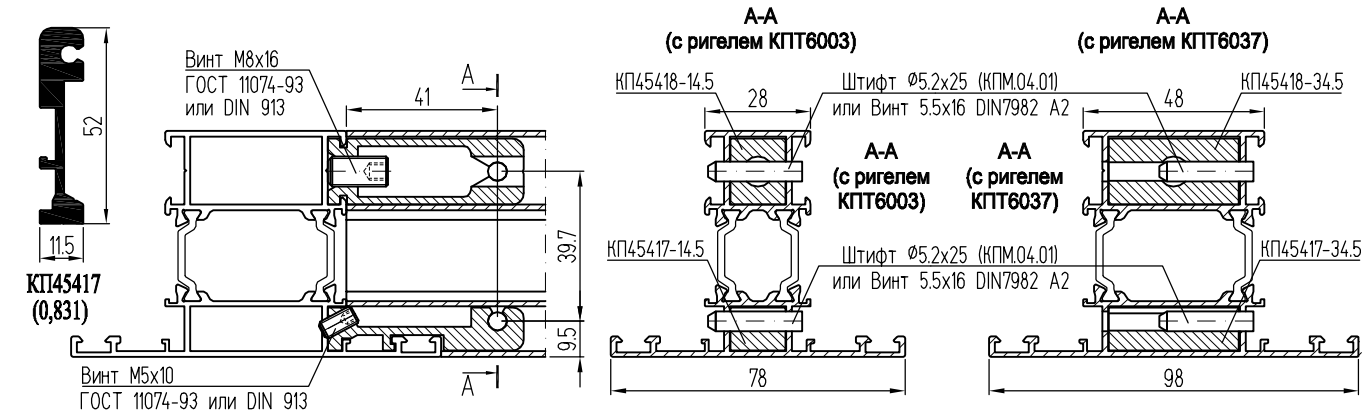

Крепление ригелей в стойки с приставным фальцем

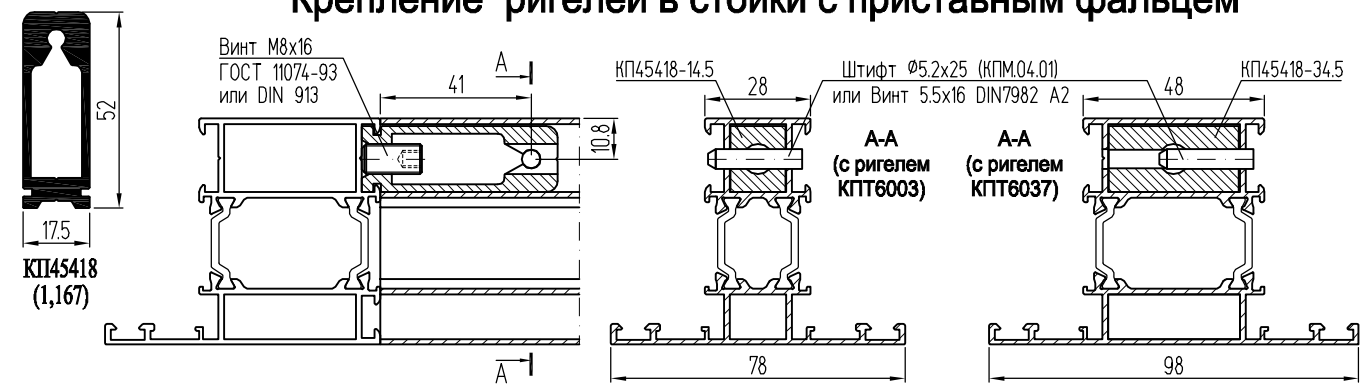

Крепление импостов в оконные створки

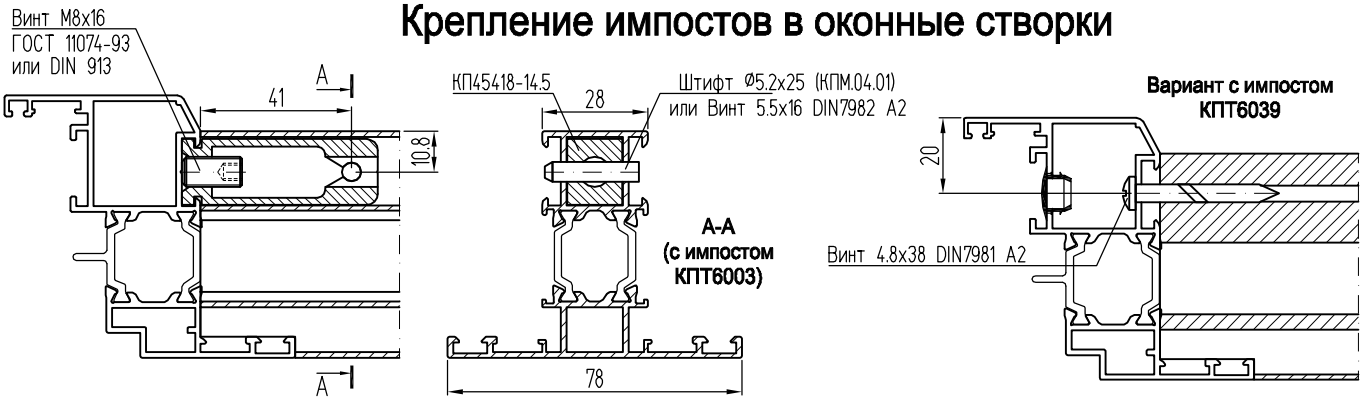

Крепление импоста КПТ6039 в дверные створки

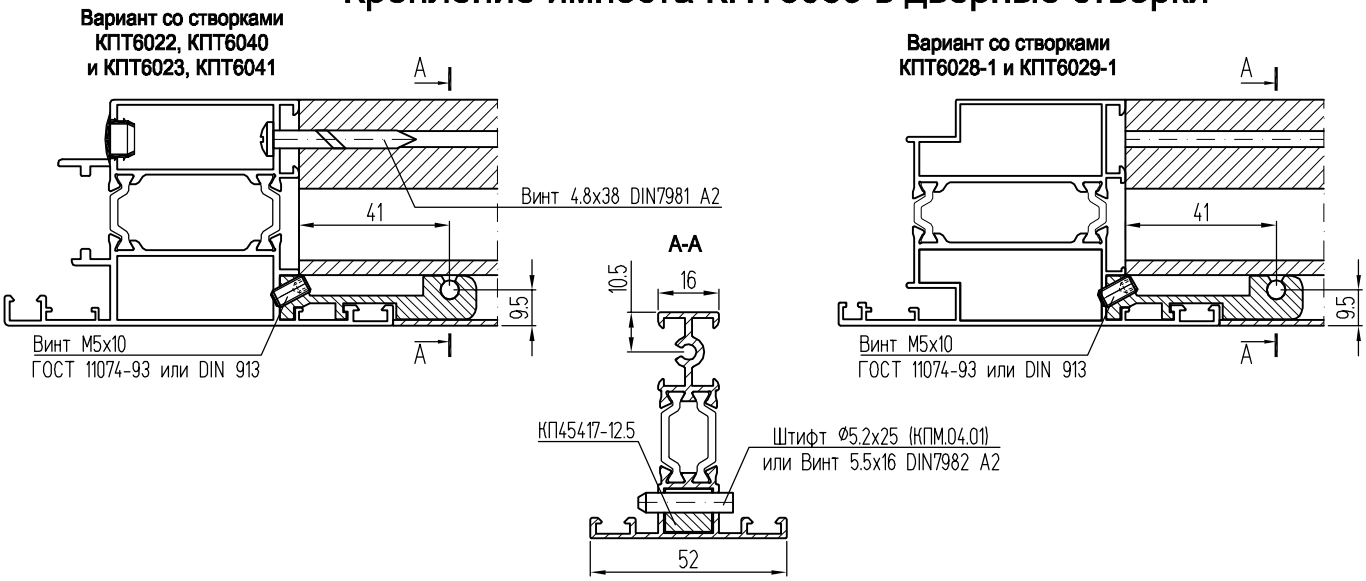

Организация поворотов и стыковок витражей

Поворот витража на произвольный угол через трубу КПТ6054 и адаптеры КПС 546 и КПС 547

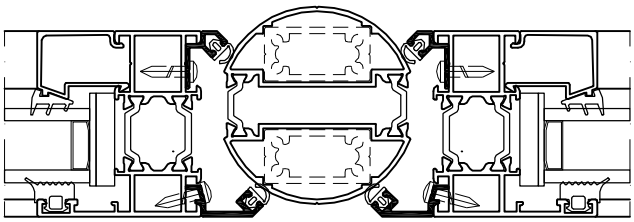

Термический шов

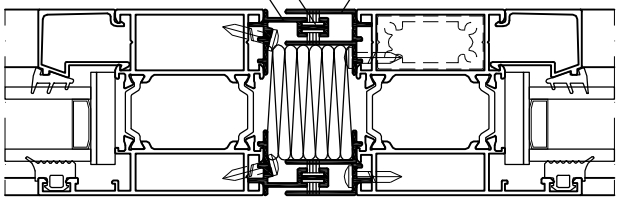

Внутренний поворот

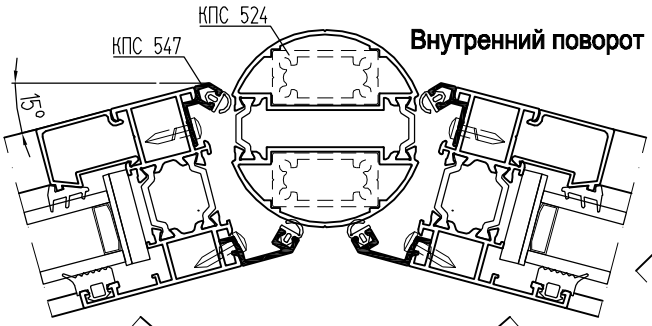

Внутренний поворот на 45°

Внешний поворот

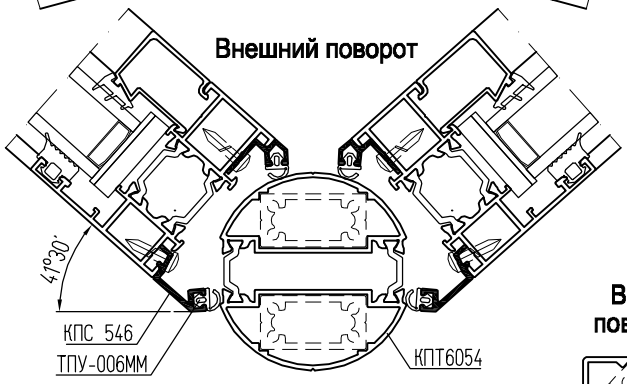

Внешний поворот на 45°

Внутренний поворот на 90°

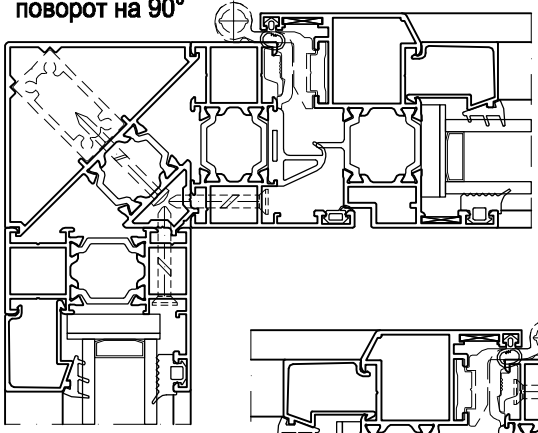

Стыковой узел

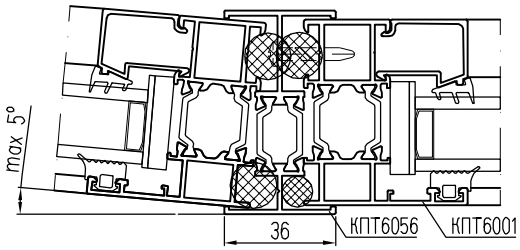

Внешний поворот на 90°

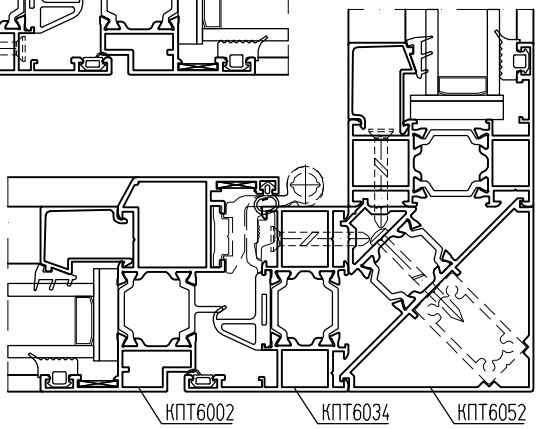

Установка штапика КП4588

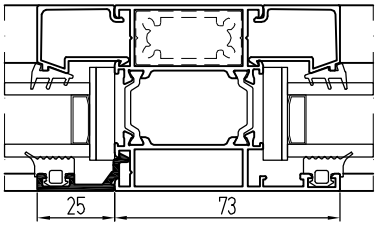

Установка смежных створок в стойку с внутренним пилоном

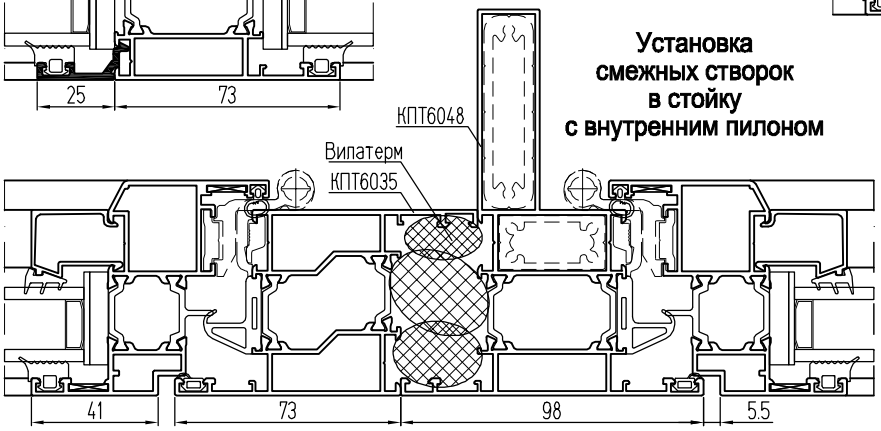

Стыковой узел

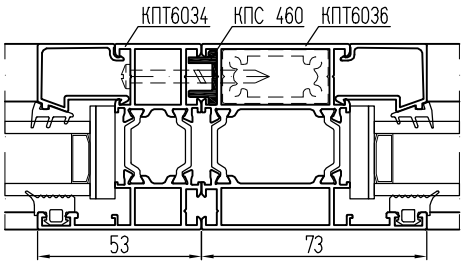

Окно со створкой с фурнитурным пазом 16 мм

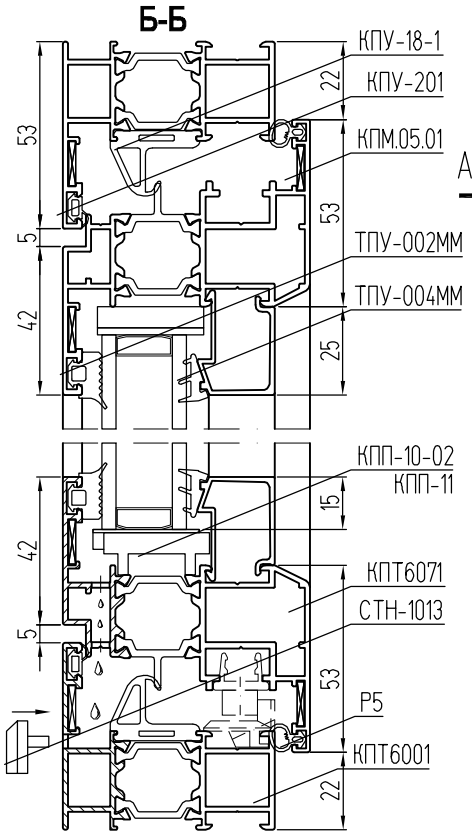

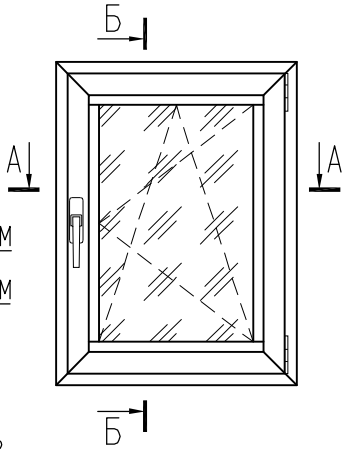

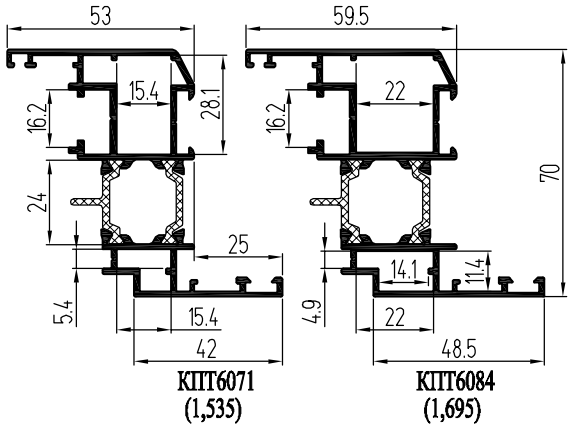

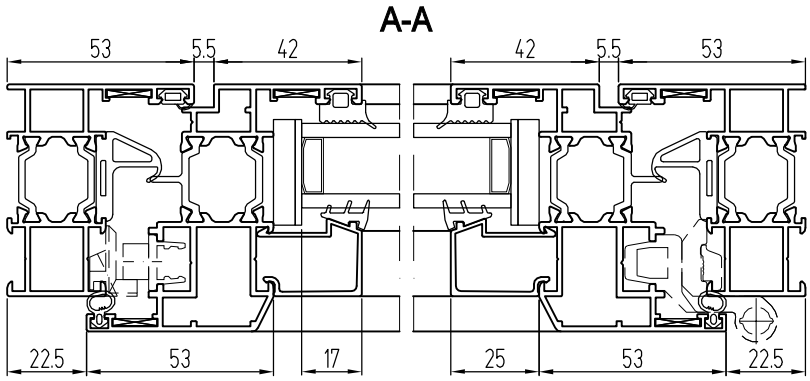

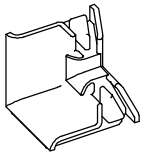

КПУ-211
(0,022)

Г-Г (вариант с держателем тяжелого стеклопакета КПС 1049)

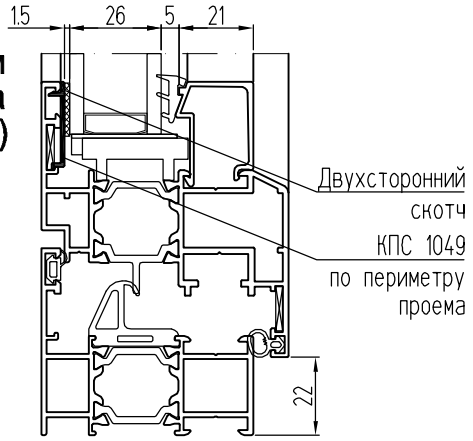

Установка термоподкладки ТП-01 в "глухие" окна и створки

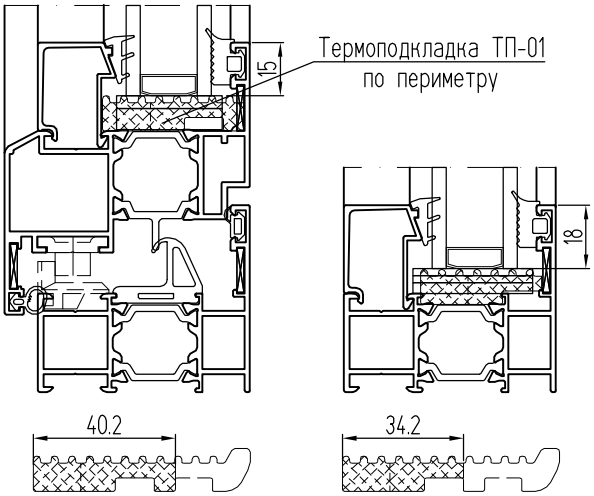

Примечание: при использовании термоподкладки ТП-01 необходимо корректировать размеры стеклопакетов.

Установка уплотнительной резины КПУ-18-1 с помощью уголка КПУ-211

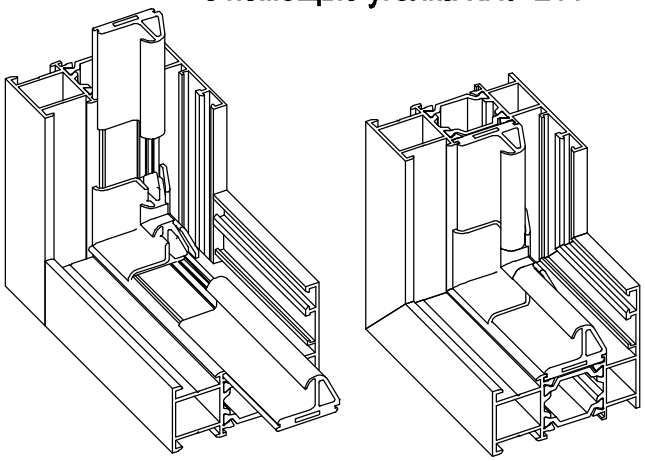

Распашные окна и двери из оконного профиля (Европаз 15/20)

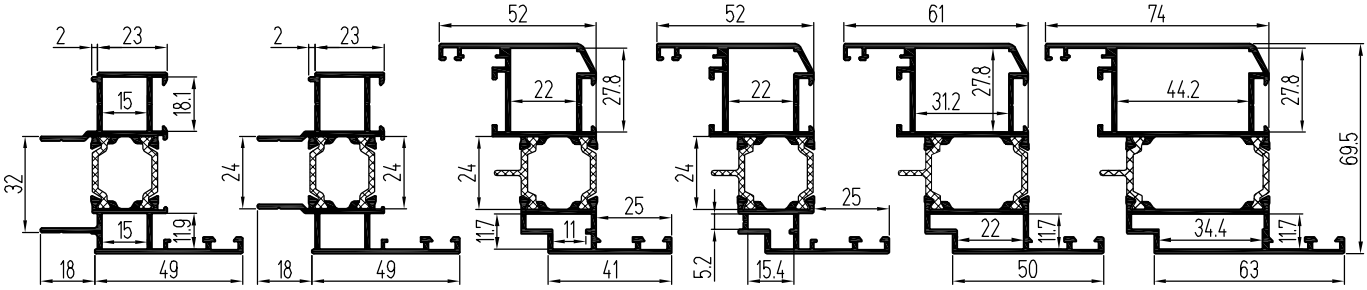

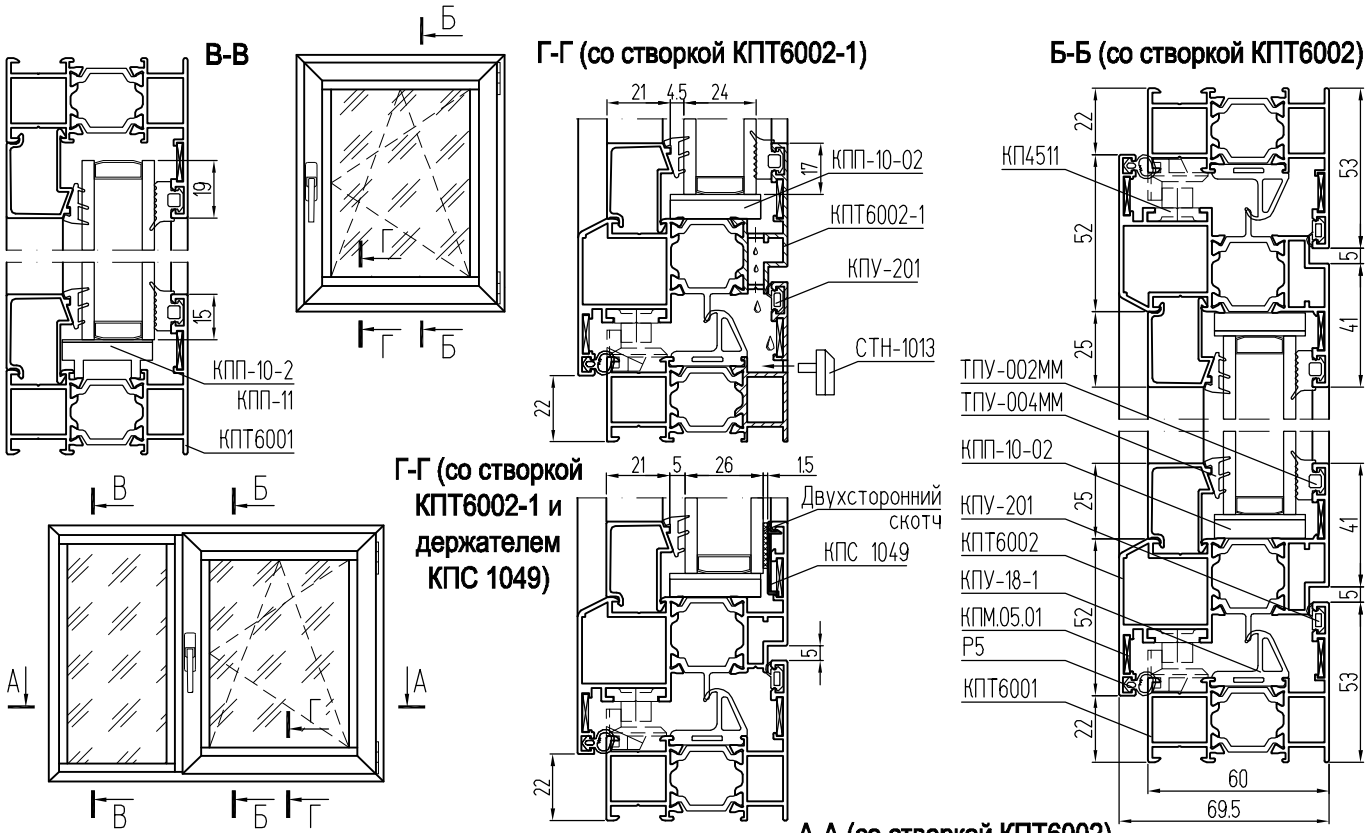

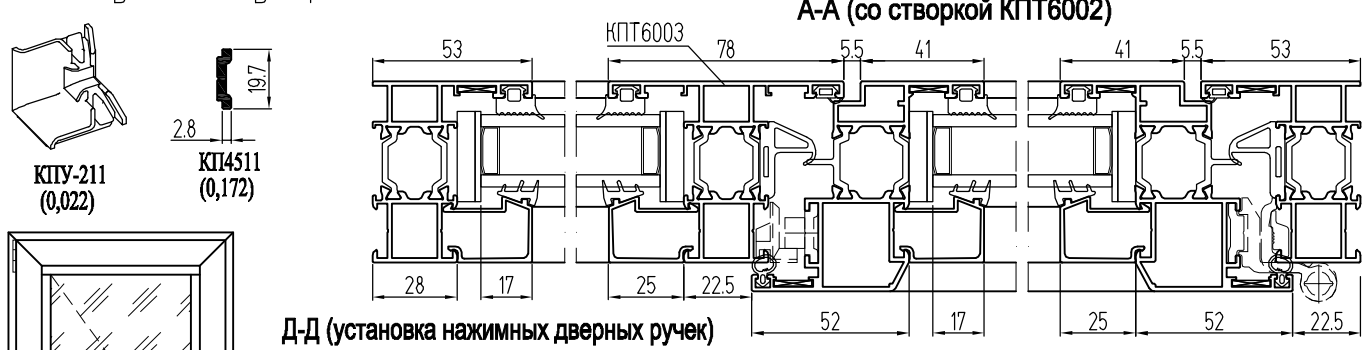

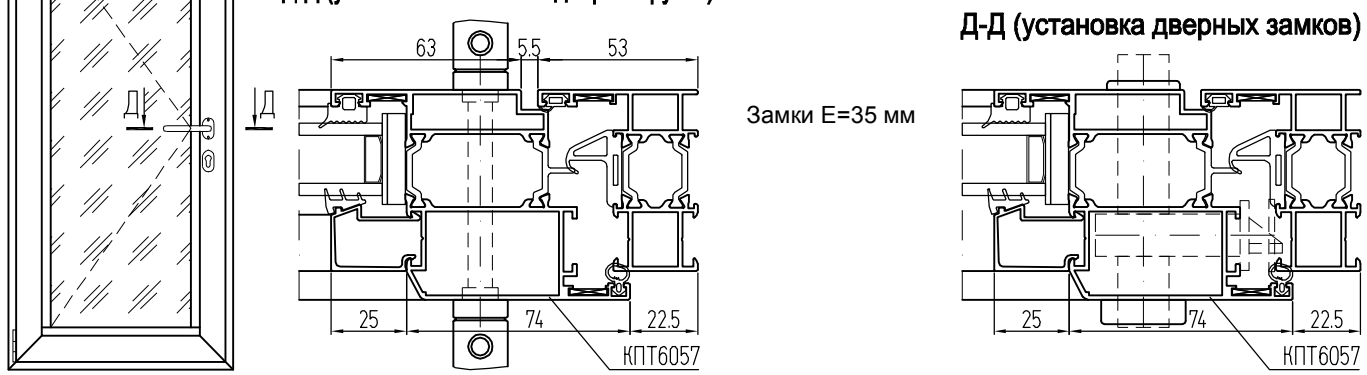

Распашные безимпостные окна (Европаз 15/20)

Установка заглушки штульпа ("ленивая" створка)

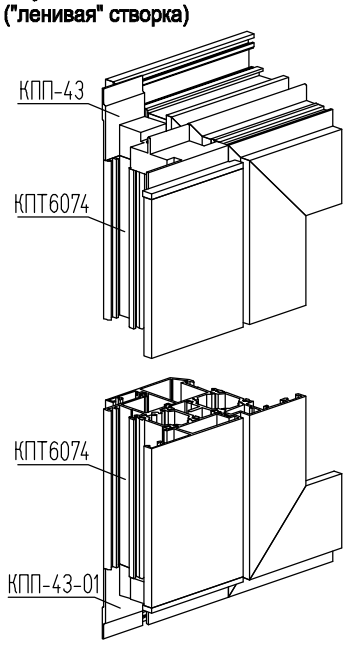

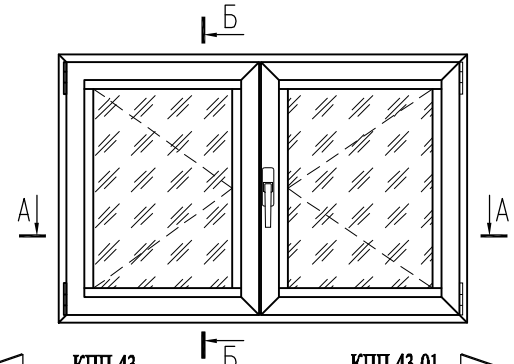

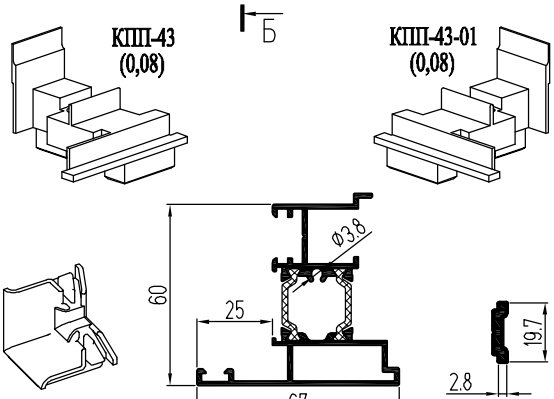

Б-Б (с уплотнителем КПУ-226)

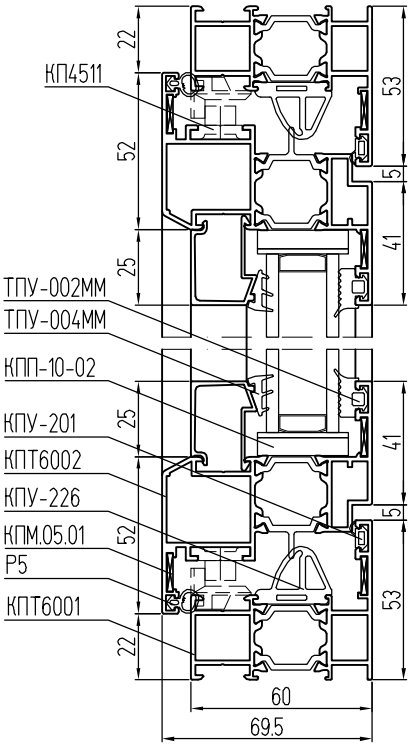

А-А

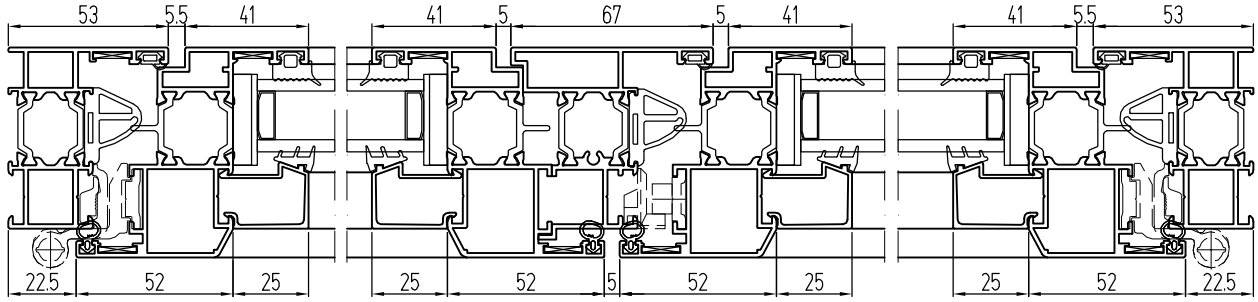

Применение створки с заполнением до 52 мм (Европаз 15/20)

Номенклатура заполнений створки КПТ6072

ШИФР	A	S
КП4586	35	19
КП45415	31	23
КП4589	27	27
КПС 266	26	28
КПС 150	23	31
КП45419	21	33
КПС 160	19	35
КП45416	19	35
КП45505	13	41
КПС 880	11	43
КПС 190	4.5	49

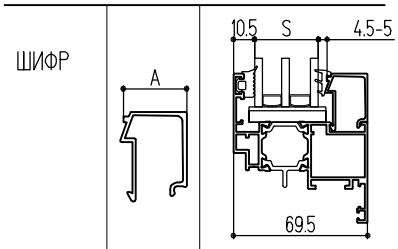

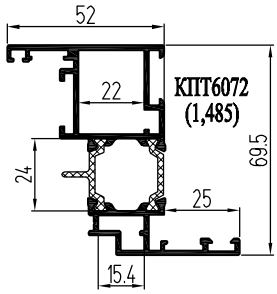

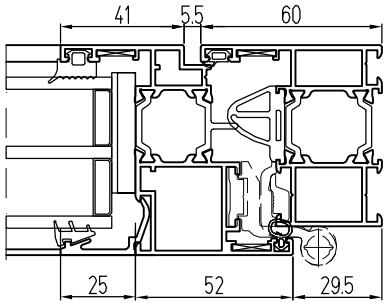

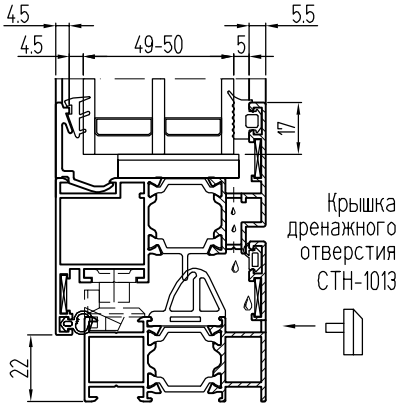

Вариант с держателем тяжелого стеклопакета КПС 1049

Окна с параллельно-сдвижной-откидной фурнитурой

Схема А
Вариант 1

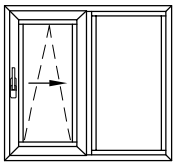

Схема А
Вариант 2

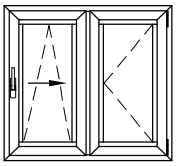

Схема G
Вариант 1

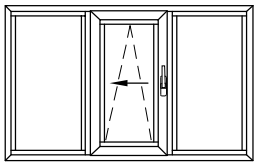

Схема G
Вариант 2, 3

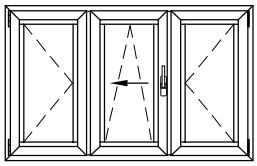

Схема K
Вариант 1

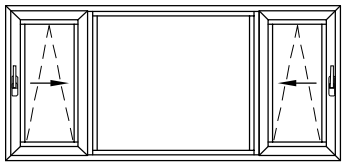

Схема C
Вариант 1

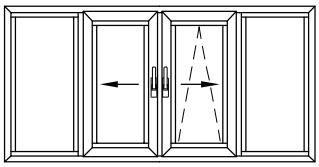

Схема C
Вариант 2

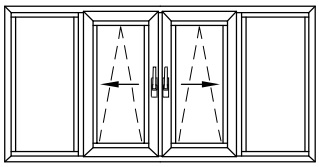

Схема C
Вариант 3

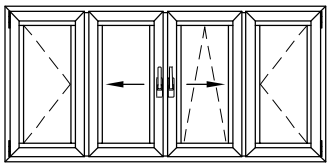

Схема C
Вариант 4

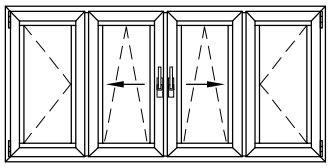

Фурнитура:
SIEGENIA PSK-PORTAL LM,
Roto Patio ALU HKS 150S,
GU-968, GU-978,
GIESSE GS1000,
SAVIO SPAZIO

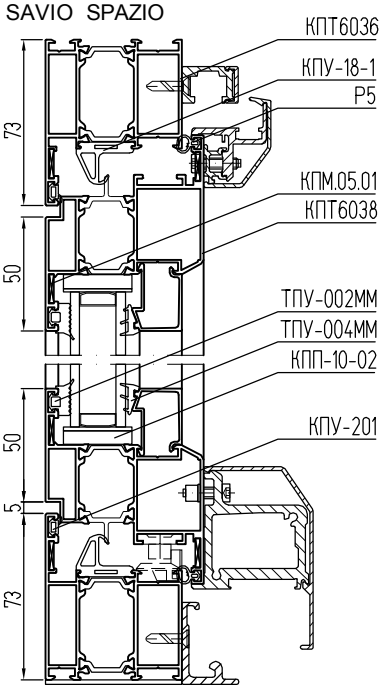

Схема А
Вариант 1

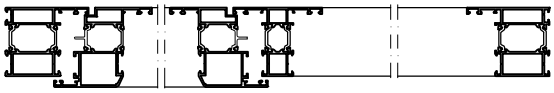

Схема А
Вариант 2

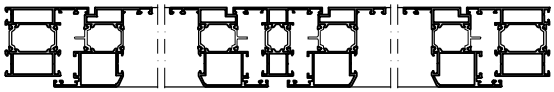

Схема G
Вариант 1

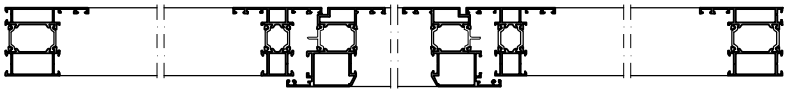

Схема G
Вариант 2

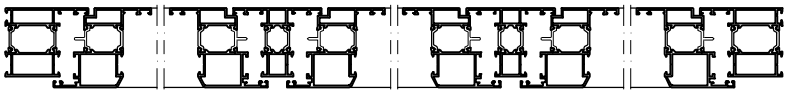

Вариант 3
(с штульпом
КПТ6074)

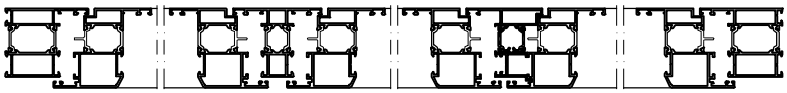

Схема K
Вариант 1

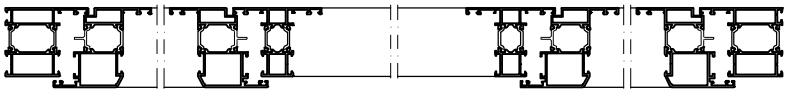

Схема C
Вариант 1
(с штульпом
КПТ6074)

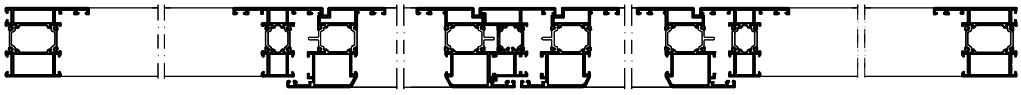

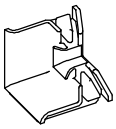

КПУ-211
(0,022)

Схема C
Вариант 2

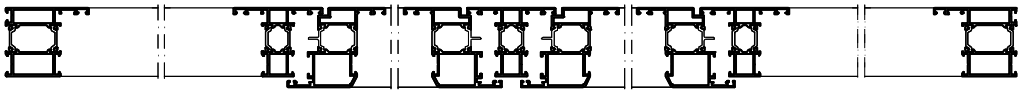

Схема C
Вариант 3
(с штульпом
КПТ76074)

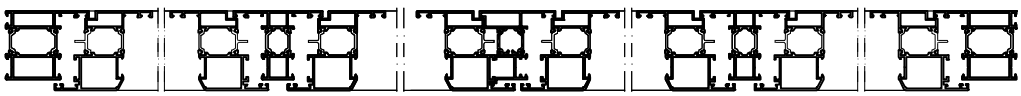

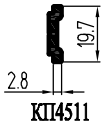

КП4511
(0,172)

Схема C
Вариант 4

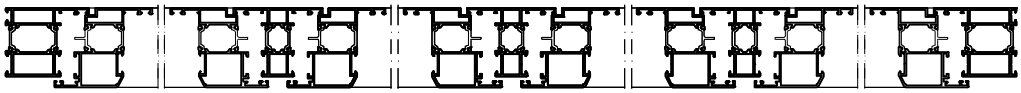

Окна, двери со складывающимися полотнами

Схема 321

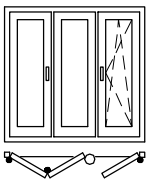

Схема 330

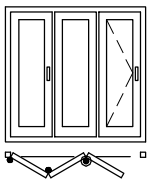

Схема 431

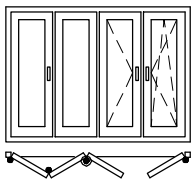

Схема 532

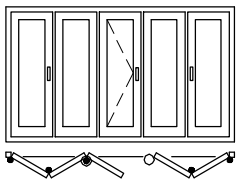

Схема 541

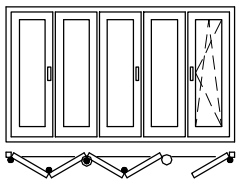

Схема 550

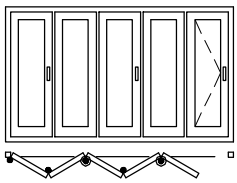

Установка фурнитуры GU-823

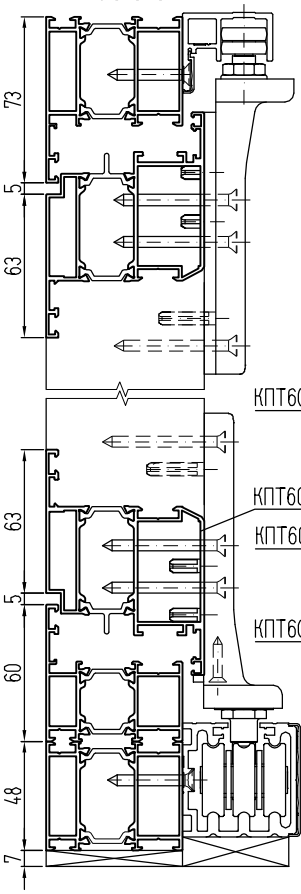

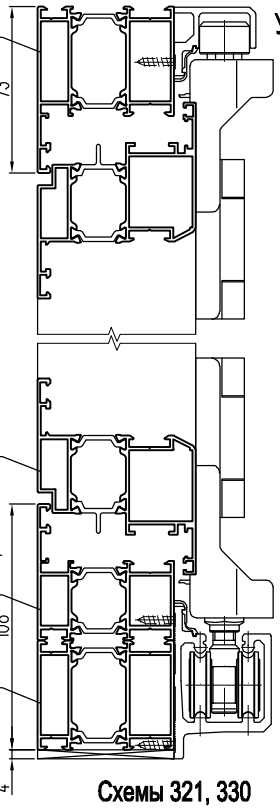

Установка фурнитуры SIEGENIA PORTAL FS ALU

Схема 743

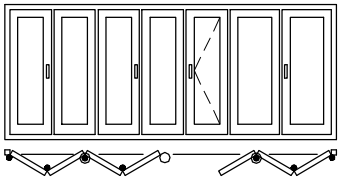

Схема 633

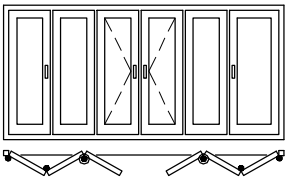

Схема 761

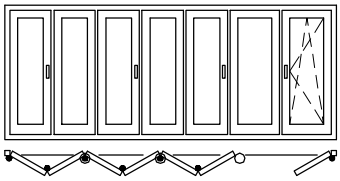

Схема 651

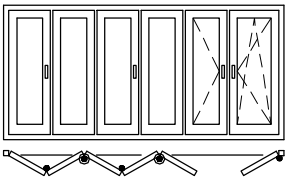

Схема 770

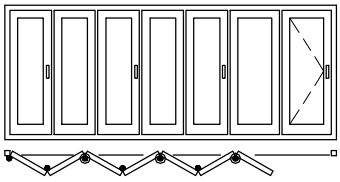

Применение фурнитуры SIEGENIA PORTAL FS ALU допускается на профилях створки КПТ6038 и КПТ6057.
Применение фурнитуры GU-823 допускается на профиле створки КПТ6057.

Схемы 321, 330

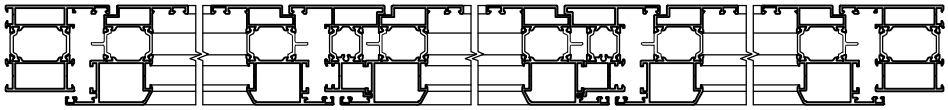

Схема 431

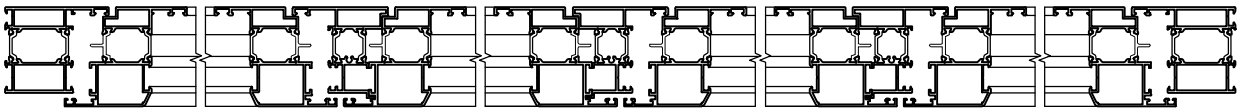

Схемы 532, 541, 550

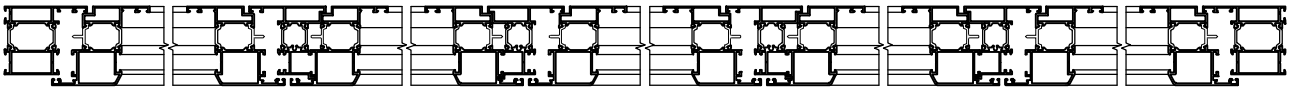

Схема 633

Схема 651

Схемы 743, 761, 770

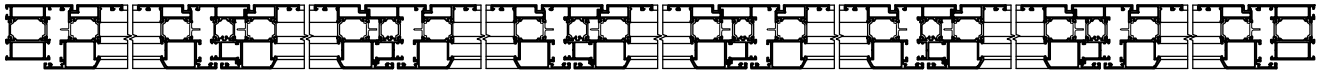

Окна со скрытой створкой (вид с улицы, Европаз 15/20)

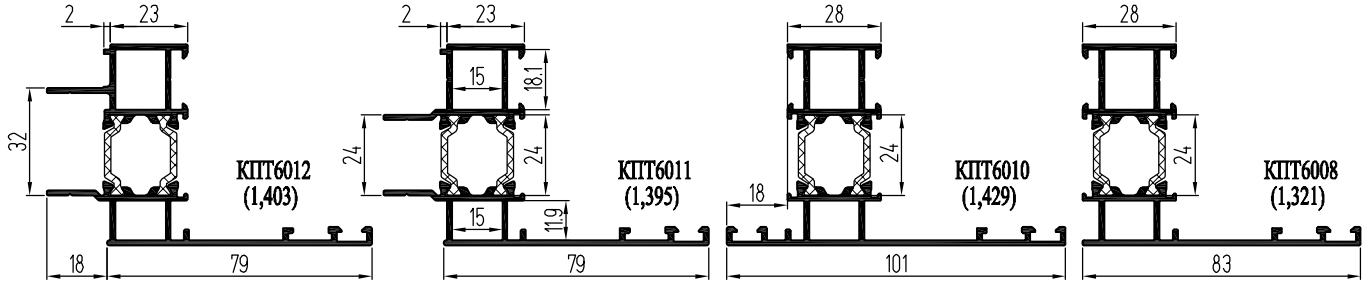

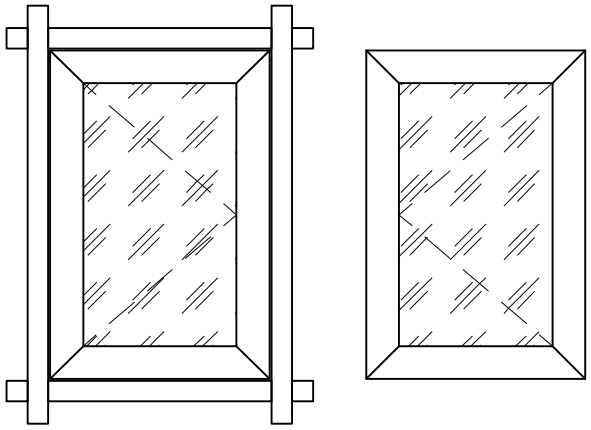

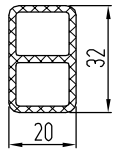

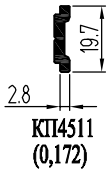

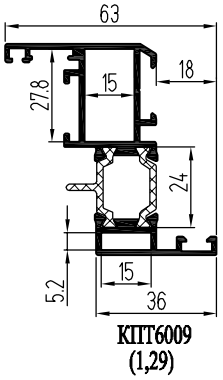

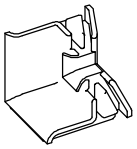

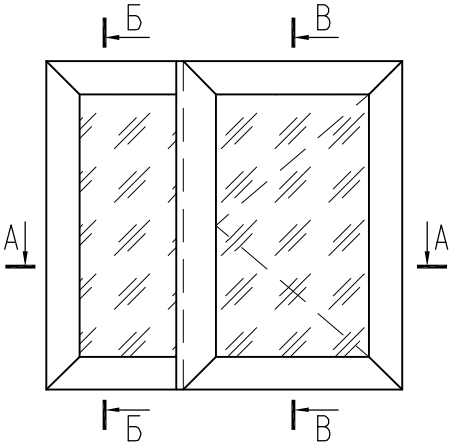

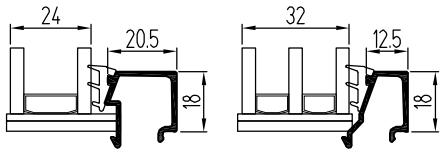

В-В

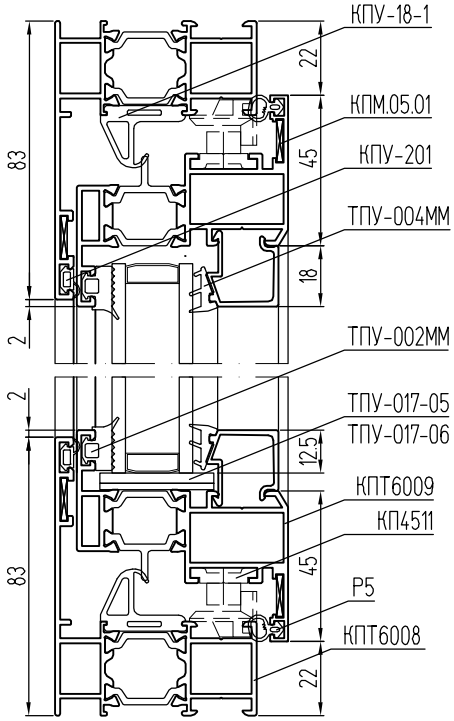

Б-Б

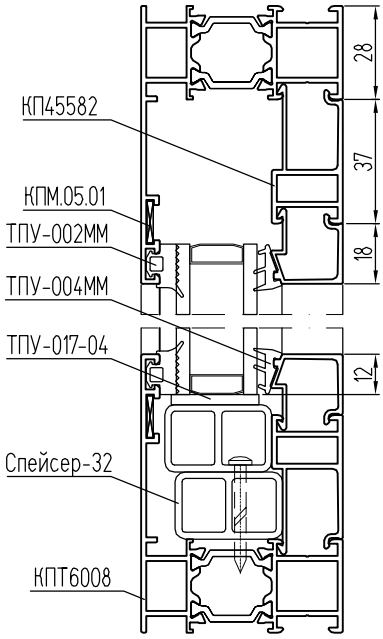

А-А

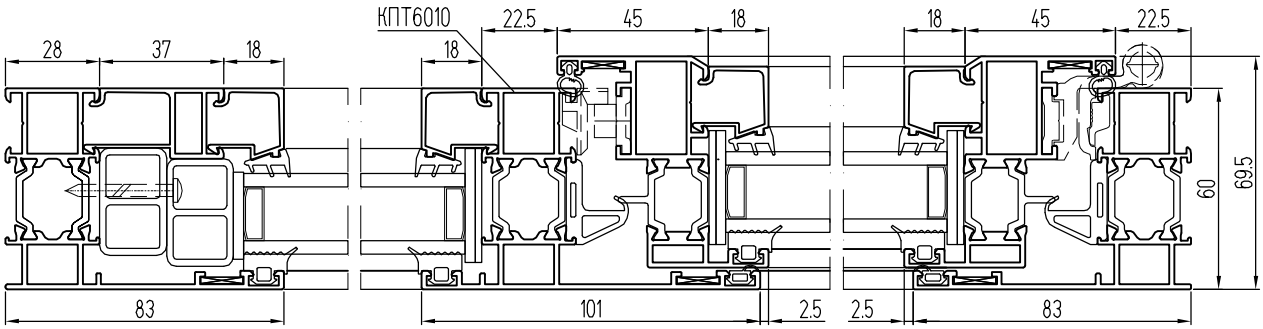

Окна со структурной створкой (Европаз 15/20)

Окно со створкой КПТ6062

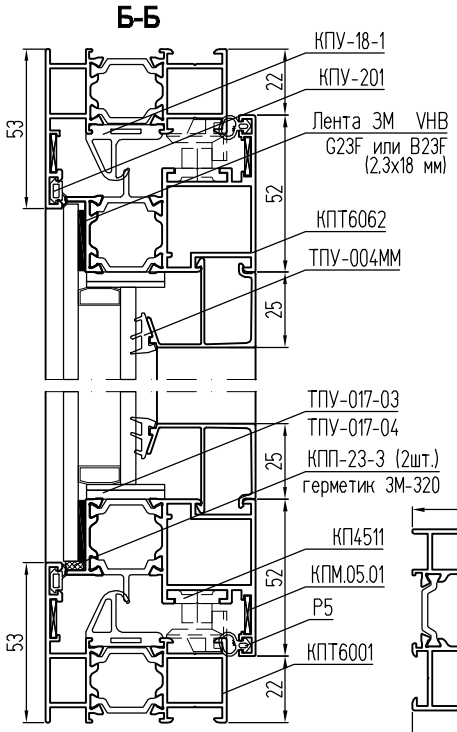

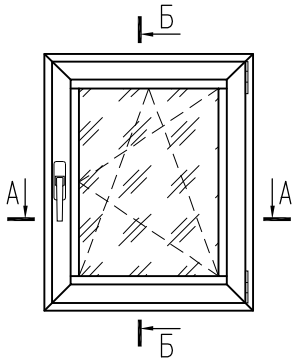

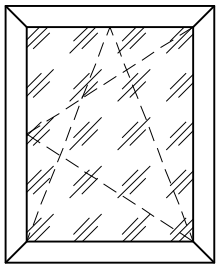

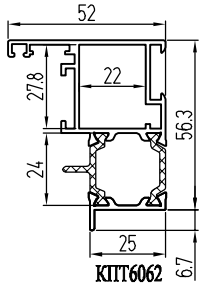

КПТ6062
(1,162)

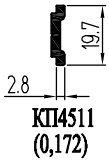

КП4511
(0,172)

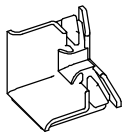

КПУ-211
(0,022)

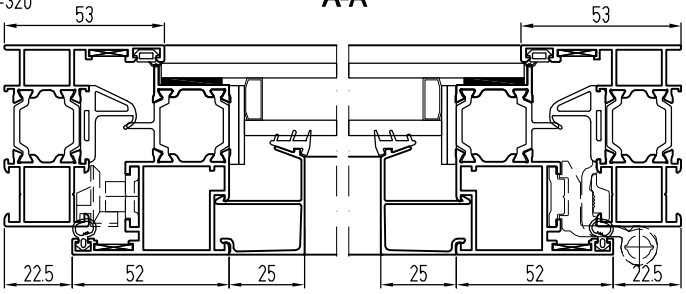

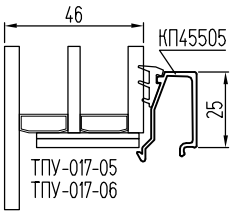

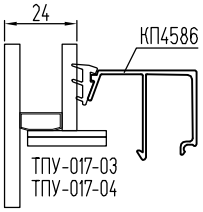

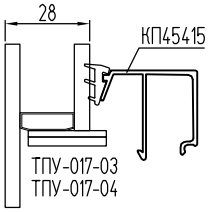

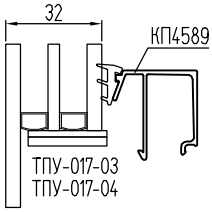

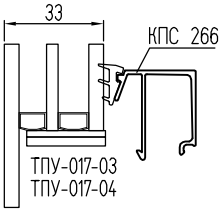

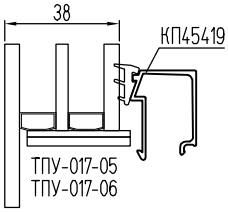

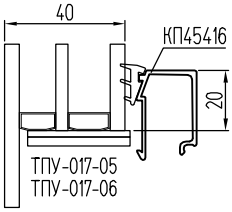

Окно со створкой КПТ6063

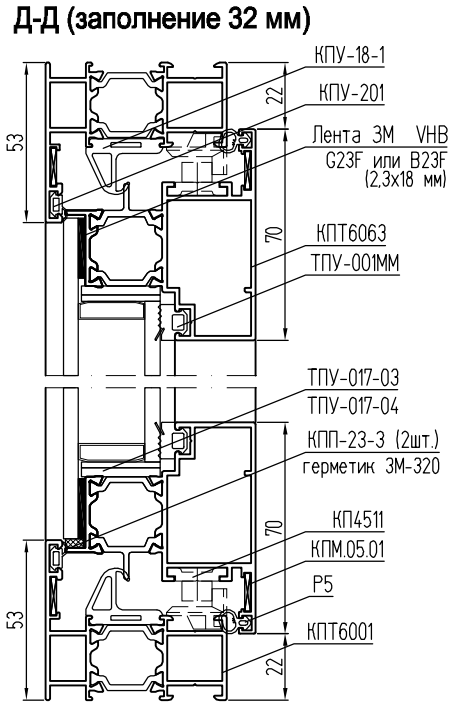

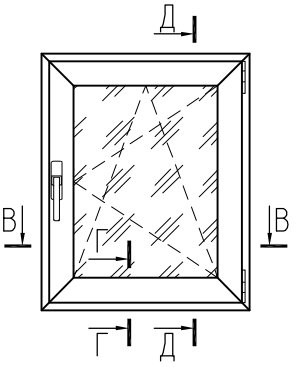

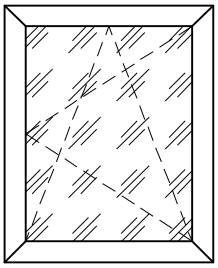

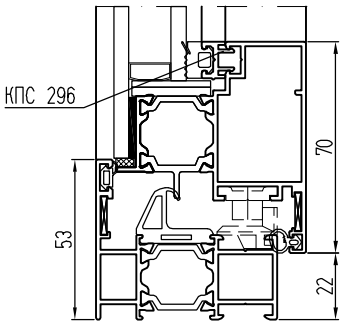

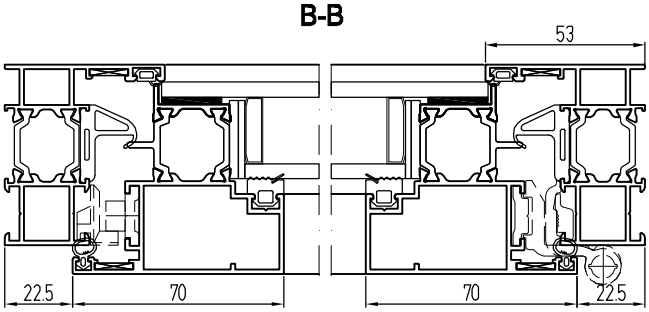

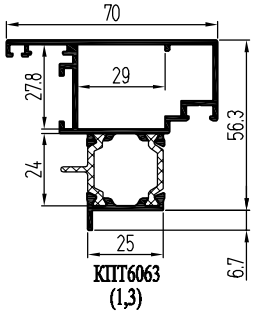

КПТ6063
(1,3)

Окна со створкой с открыванием наружу (Европаз 15/20)

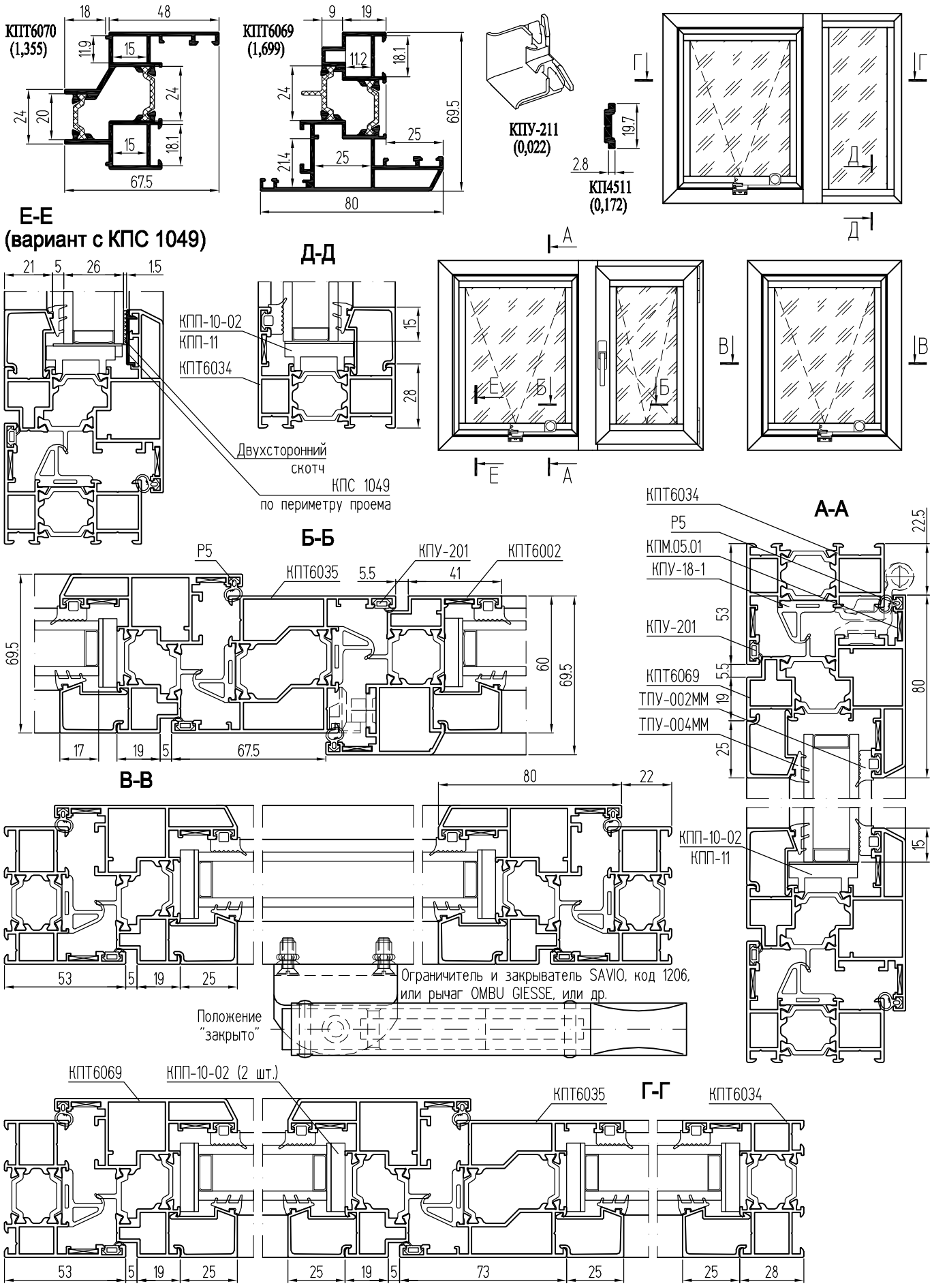

Профили дверей с петлями на клеммах Fapim

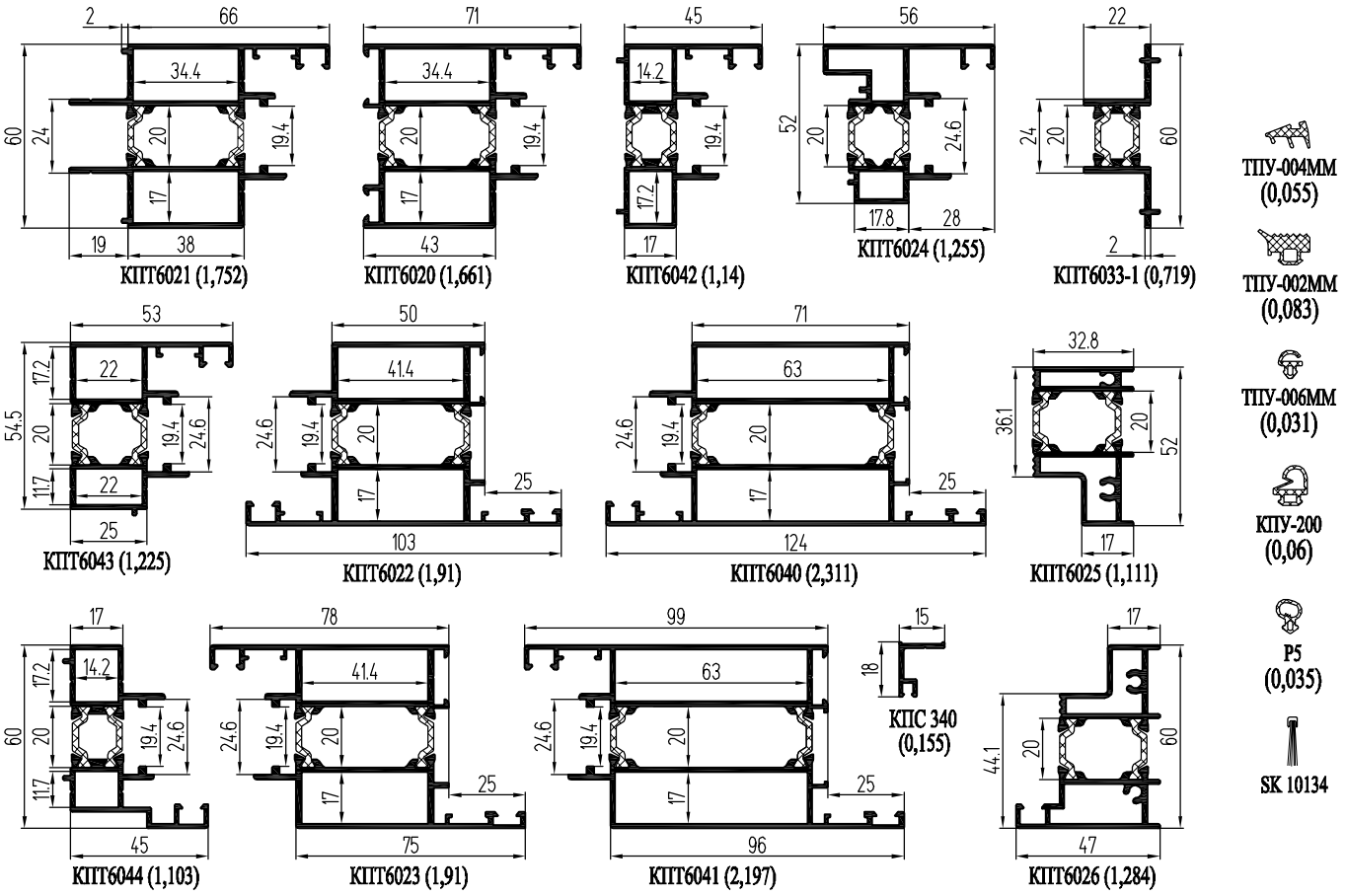

Профили бесштульповых дверей

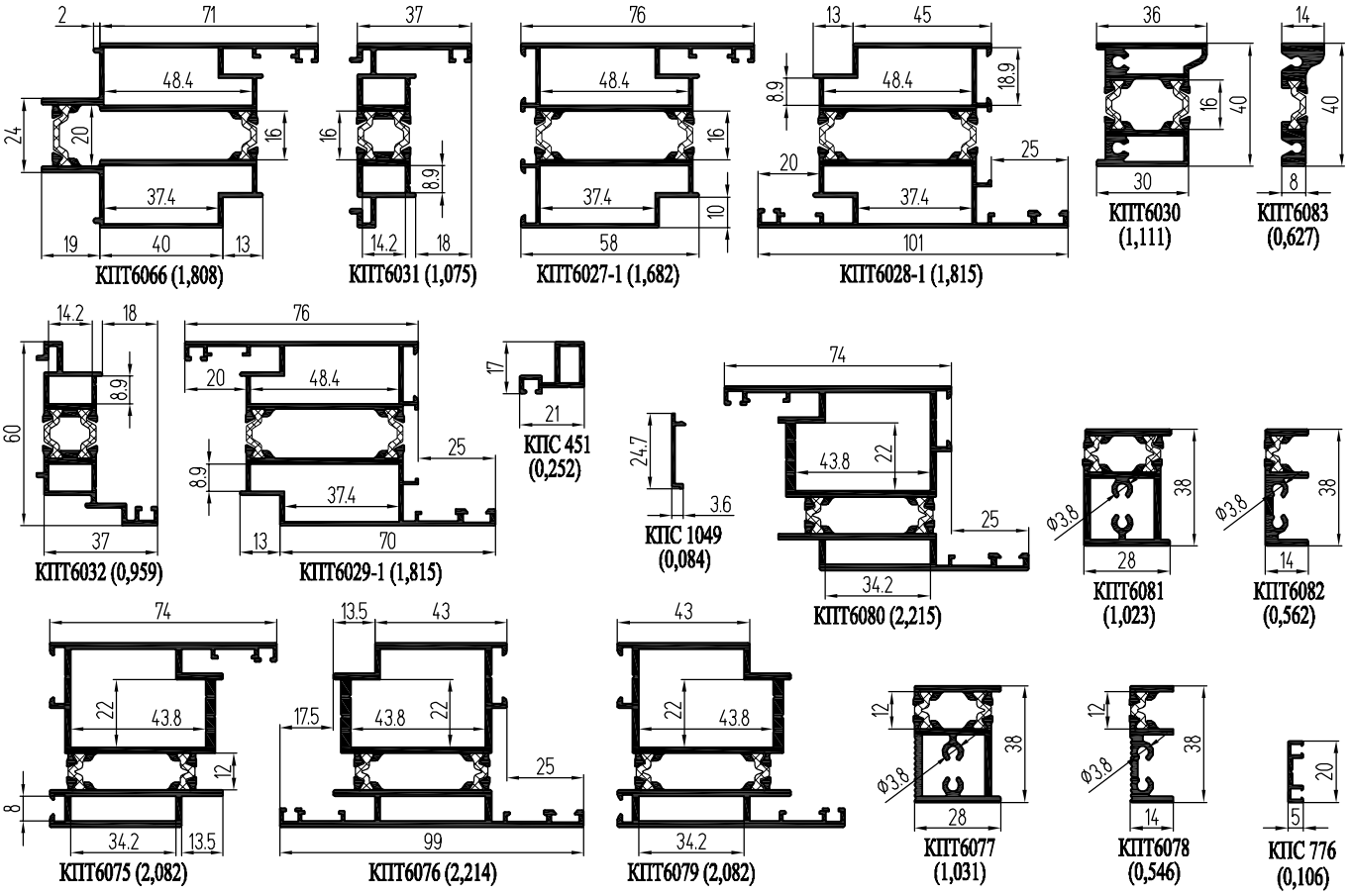

Одностворчатые двери с петлями на клеммах Fapim

А-А Открывание наружу

Вид с улицы

Вид из помещения

Б-Б Открывание внутрь

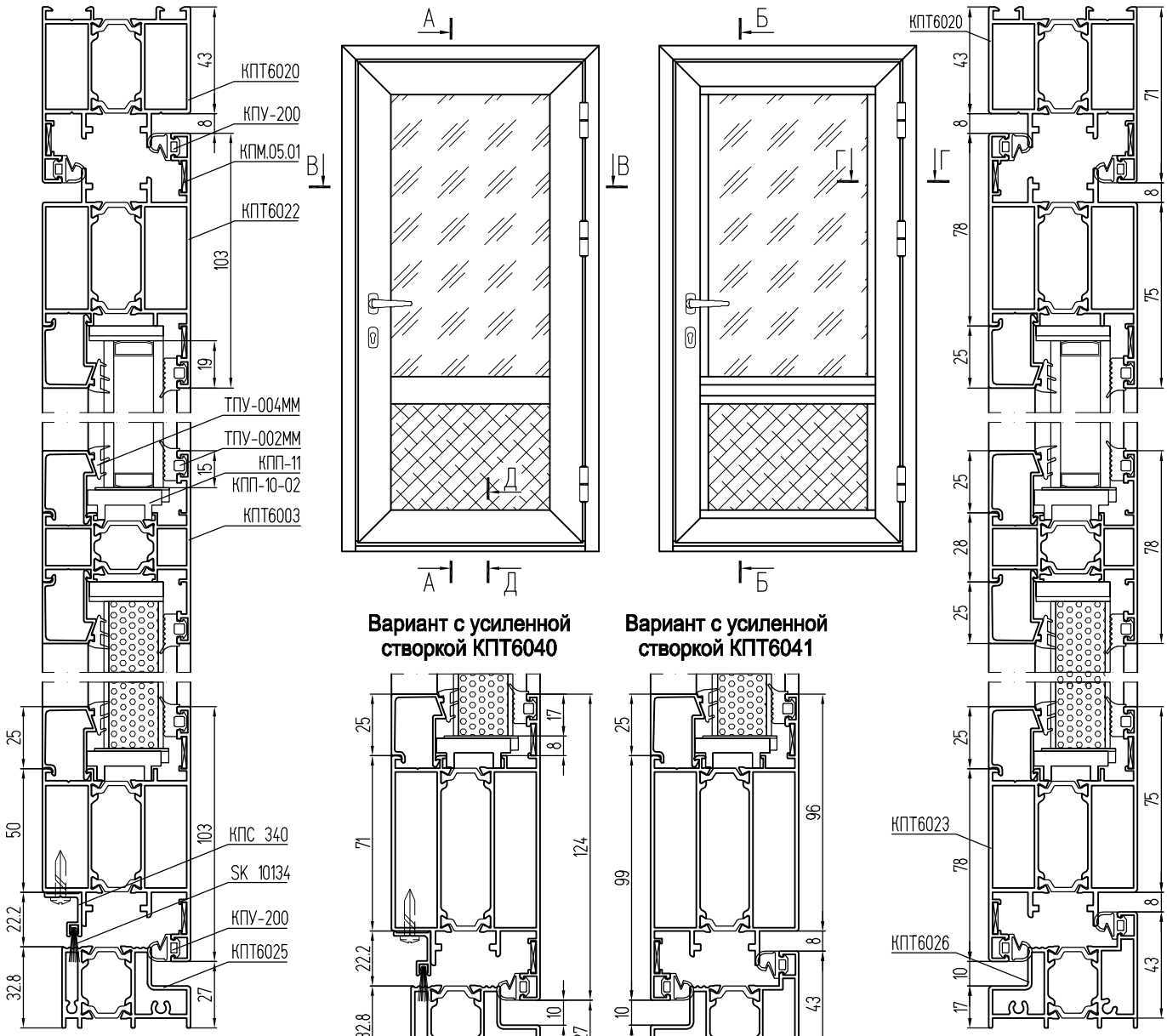

Вариант с усиленной створкой КПТ6040

Вариант с усиленной створкой КПТ6041

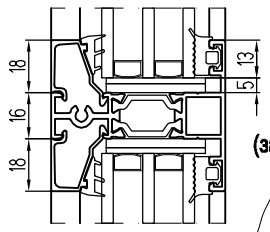

Вариант с импостом КПТ6039 и штапиком КП45561 (заполнение 32 мм)

Применение штапика КПС 160 для стеклопакетов больших размеров и массы (заполнение 26 мм)

Г-Г Открывание внутрь

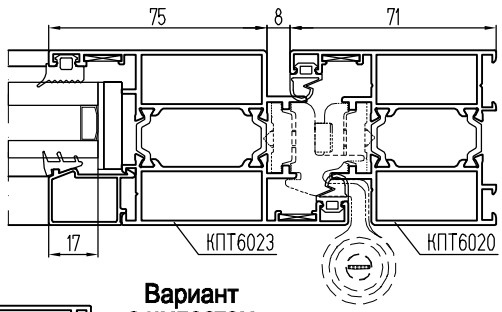

В-В Открывание наружу

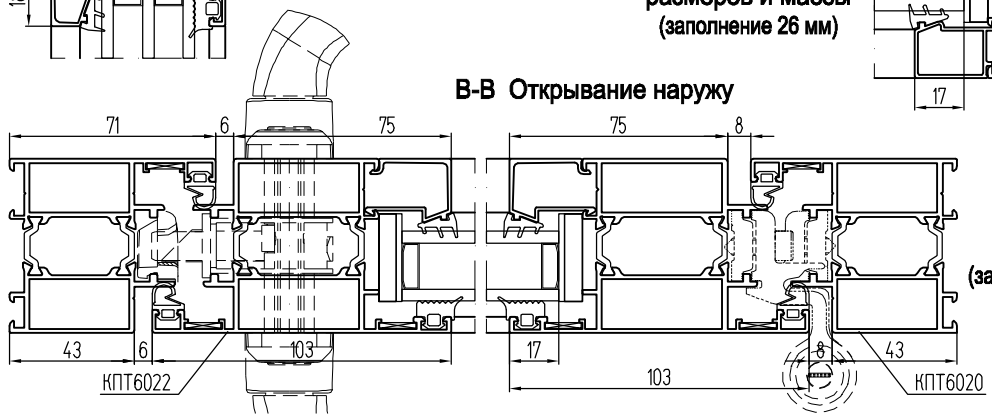

Вариант с импостом КПТ6039 и штапиком КП45560 (заполнение 24 мм)

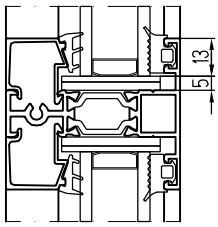

Двухстворчатые двери с петлями на клеммах Fapim

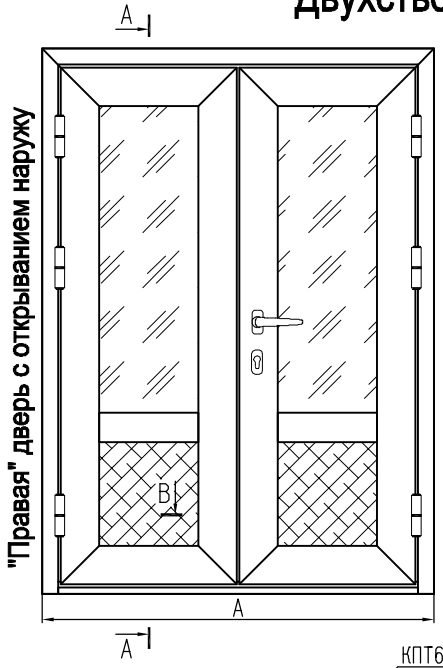

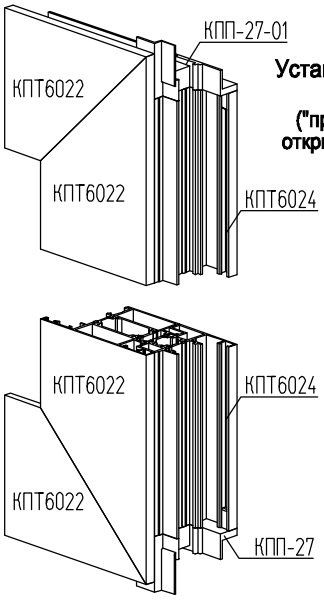

Установка заглушки штульпа ("правая" дверь с открыванием наружу)

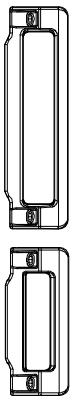

Ответная часть ригеля замка: Fapim, арт. 5413С, ПОУ-93, производства ИПФ "ЮВЕНТА"

Ответная часть защелки замка: Fapim, арт. 5413А

Д-Д (вариант с держателем стеклопакета КПС 1049)

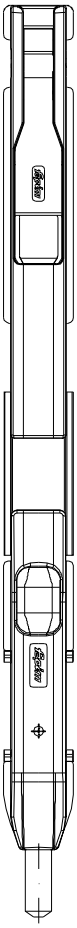

В-В

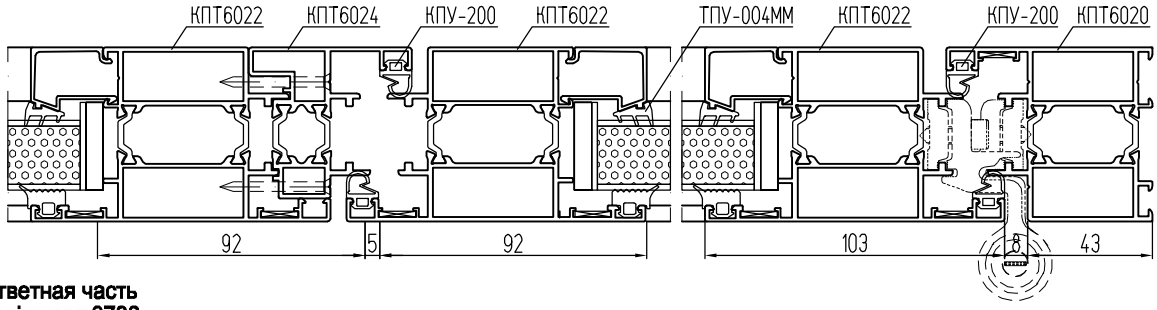

Ответная часть Fapim, арт.3738

Д-Д

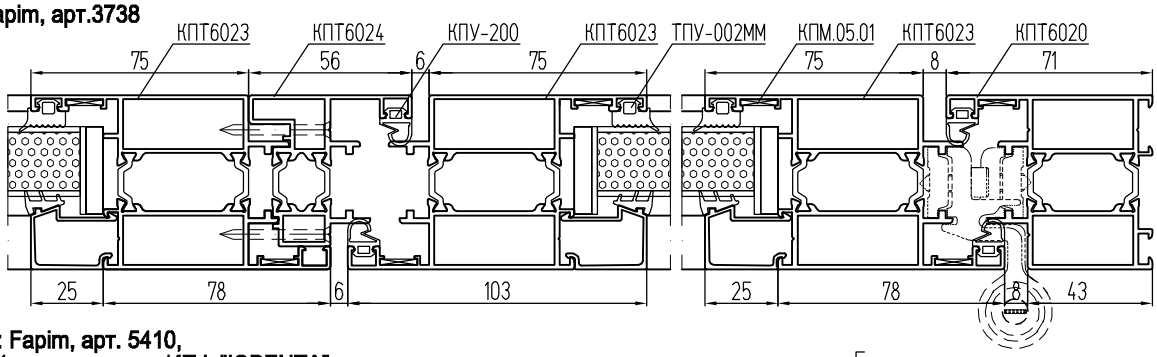

Шпингалет: Fapim, арт. 5410, ШПУ-195/21, производства ИПФ "ЮВЕНТА"

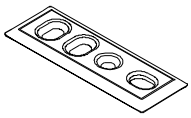

Ответная планка: Fapim, арт. 3734, ПОШ-87, производства ИПФ "ЮВЕНТА"

Установка заглушки штульпа ("правая" дверь с открыванием внутрь)

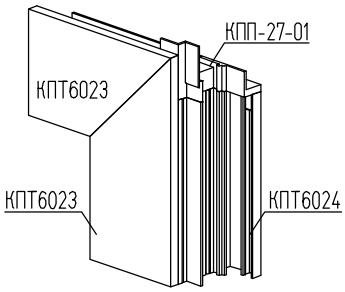

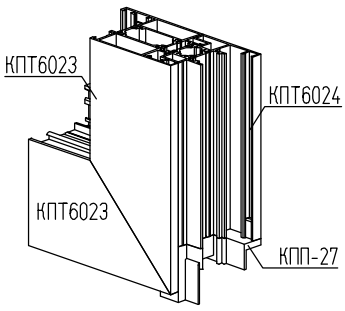

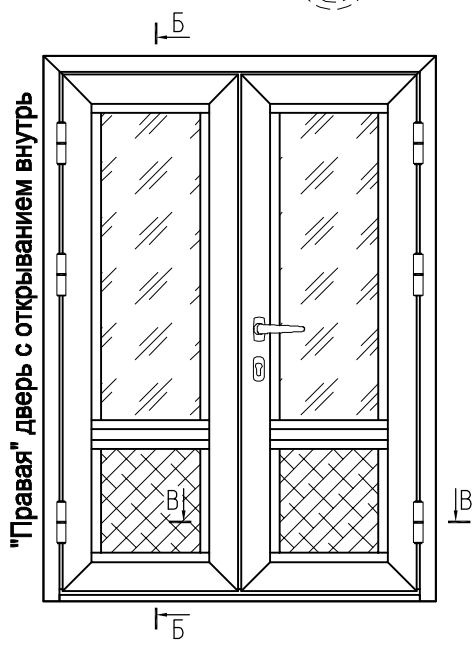

КПП-27-01 (0,036 кг/шт.)

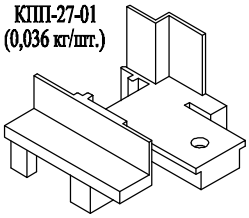

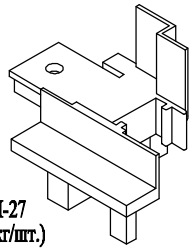

КПП-27 (0,036 кг/шт.)

Установка дверных створок с петлями на клеммах Fapim в перегородки и витражи КПТ60

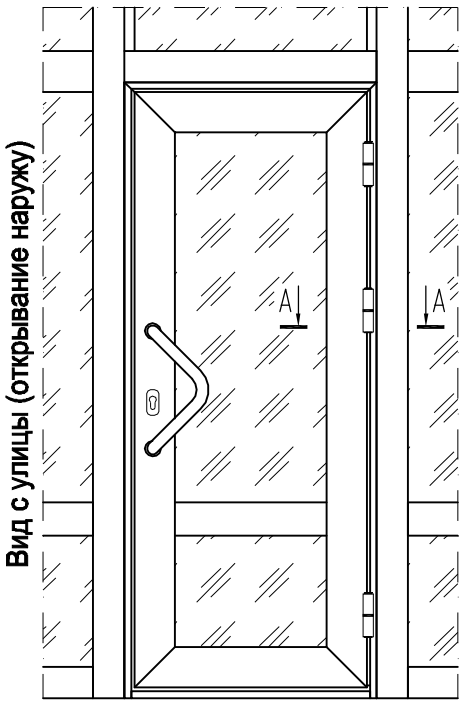

А-А Вариант с притвором КПТ6042

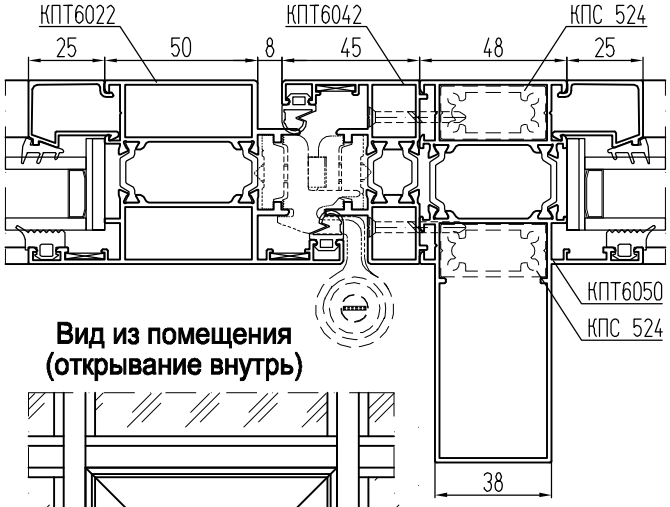

Вид из помещения (открывание внутрь)

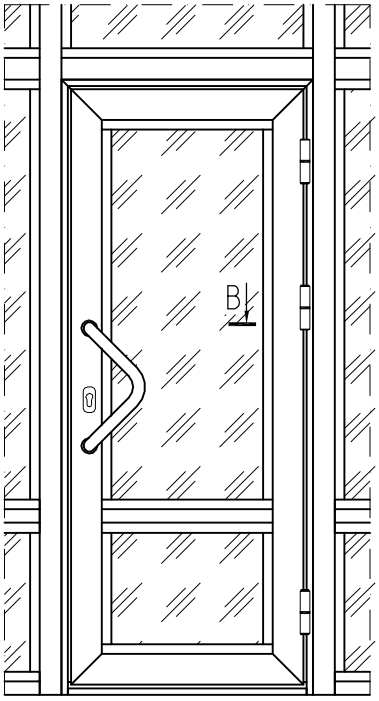

Б-Б Вариант с притвором КПТ6043

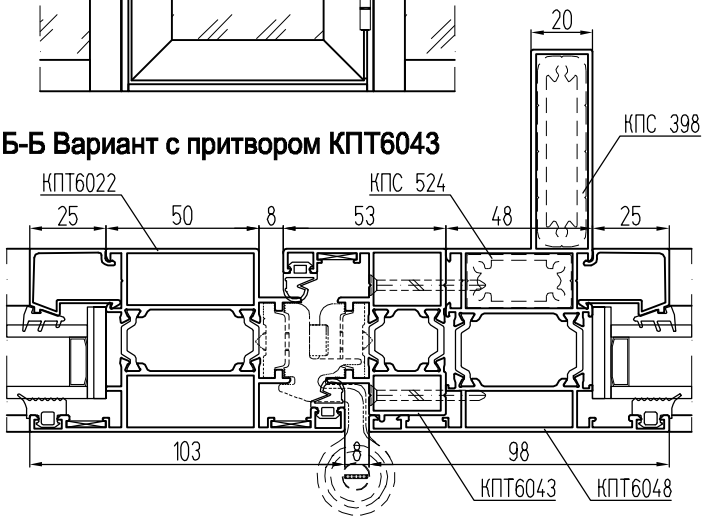

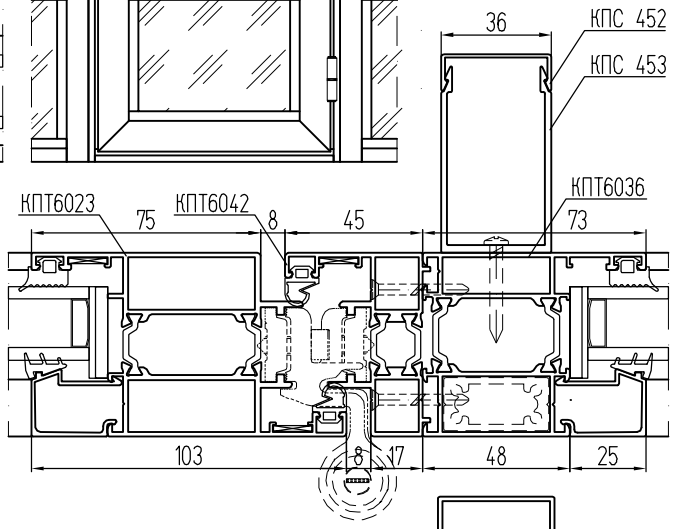

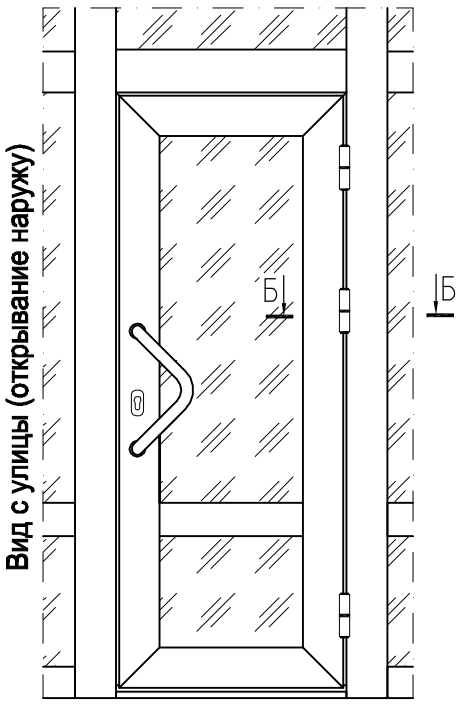

В-В Вариант с притвором КПТ6042

В-В Вариант с притвором КПТ6044

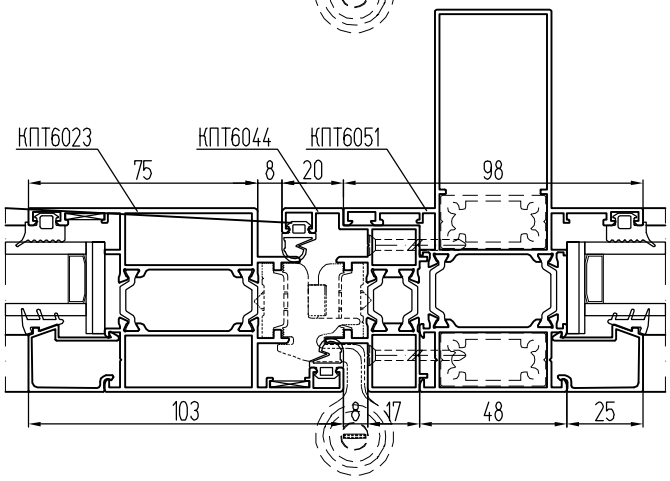

Установка створок бесштульповых дверей в перегородки и витражи КПТ60

Вид с улицы (открывание наружу)

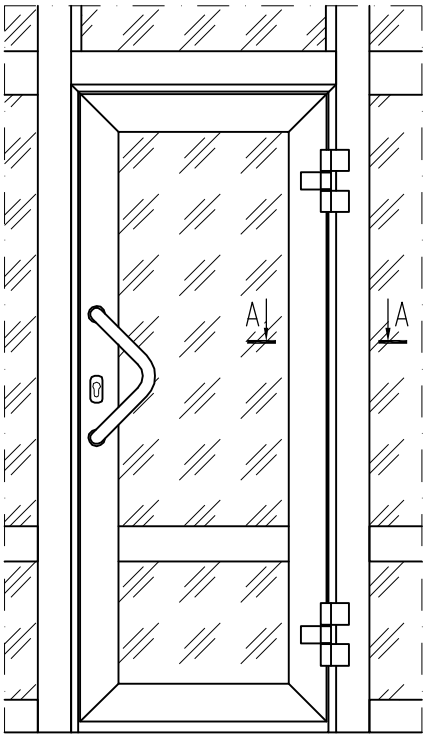

А-А Вариант
с притвором
КПТ6031

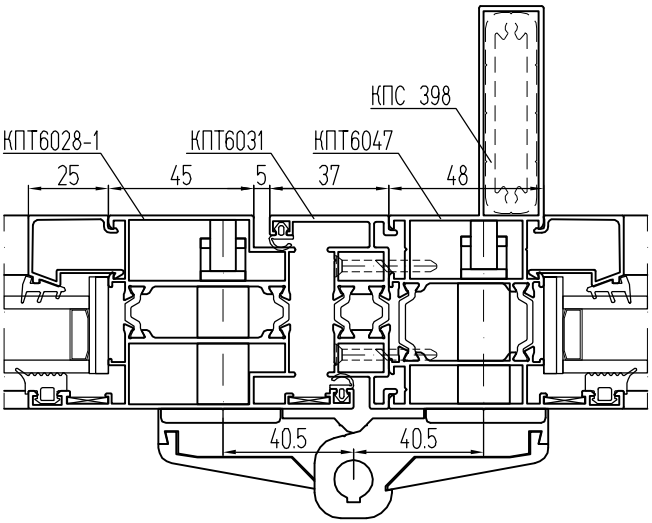

Вид из помещения
(открывание внутрь)

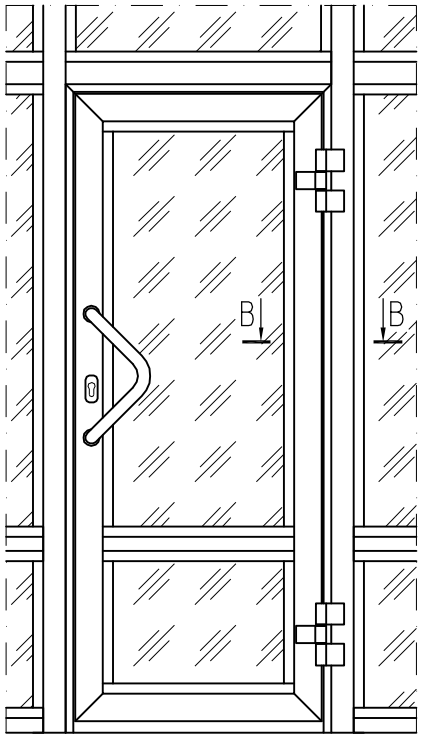

В-В Вариант
с притвором
КПТ6032

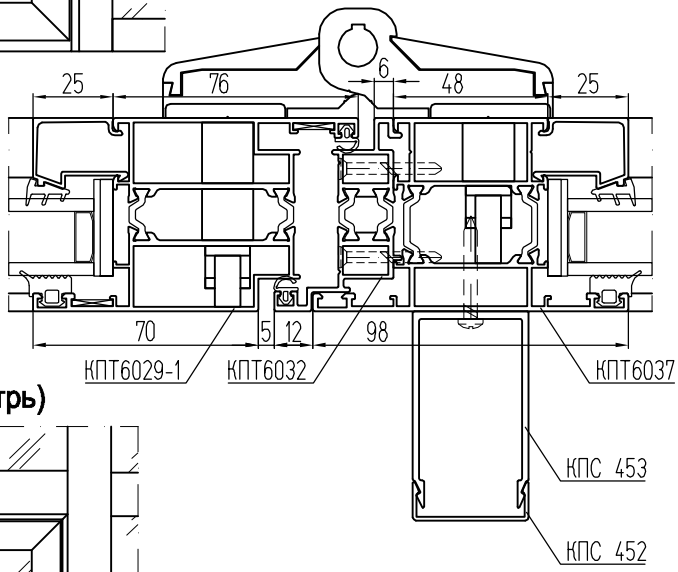

Вид с улицы
(открывание внутрь)

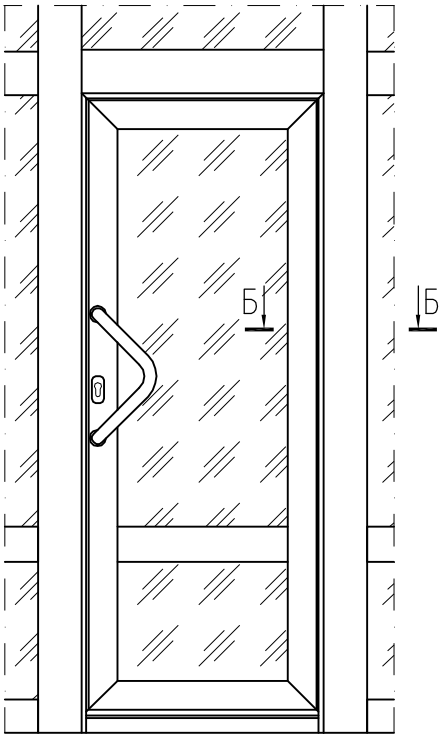

В-В Вариант
с притвором
КПТ6031

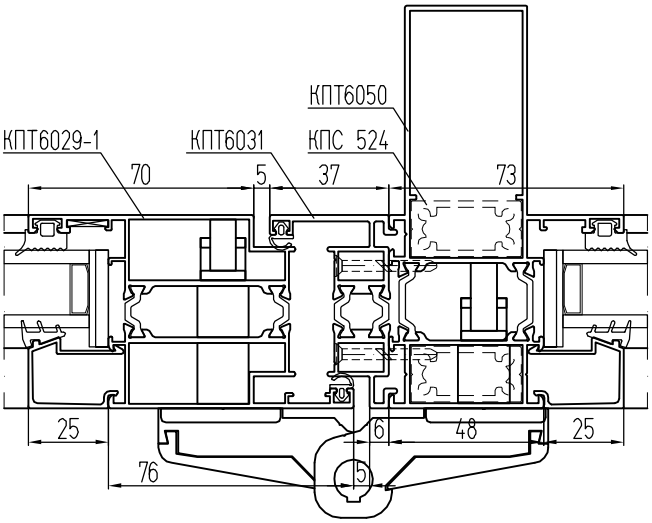

Одностворчатые бесштульповые двери

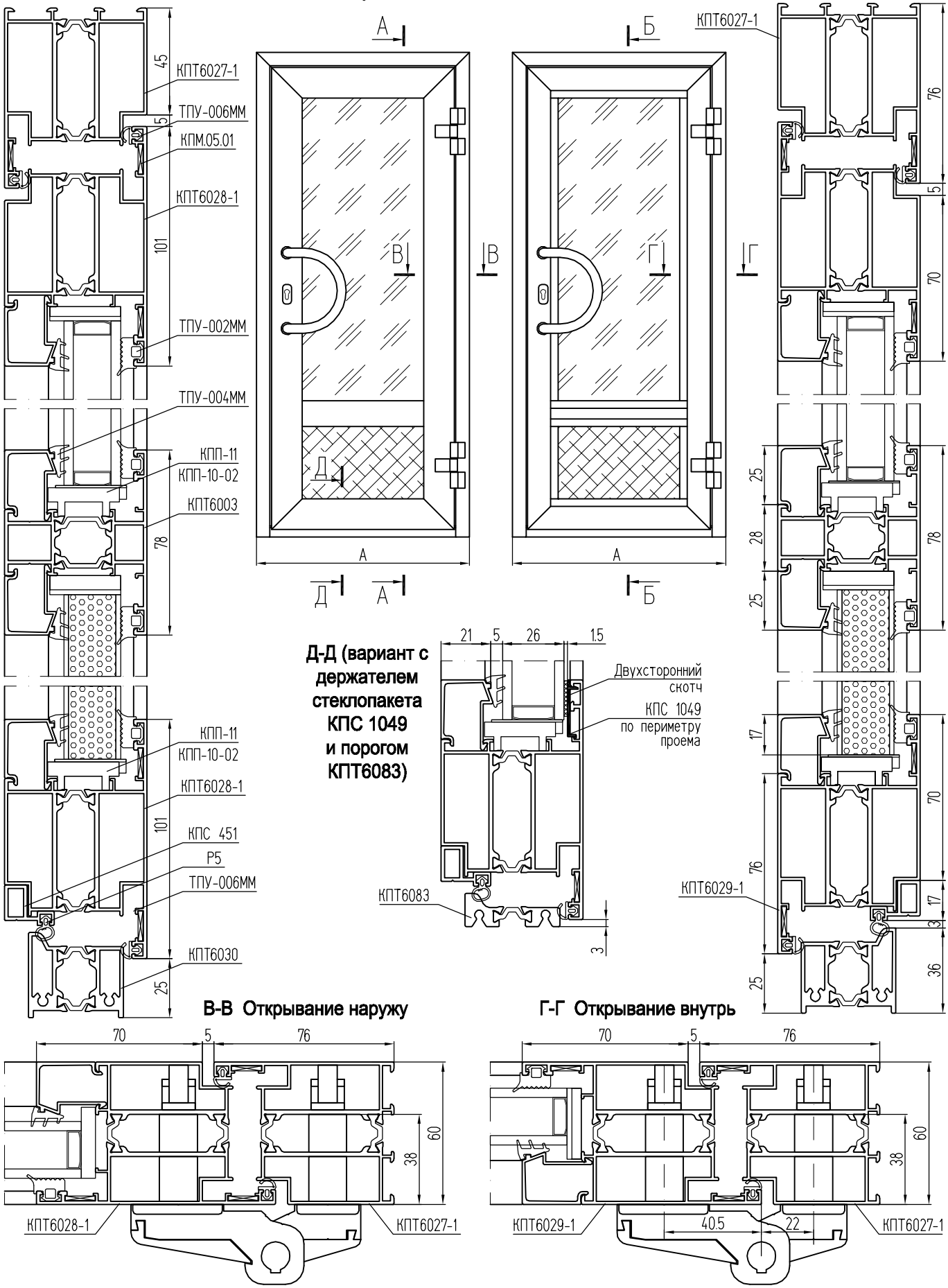

Двухстворчатые бесштульповые двери

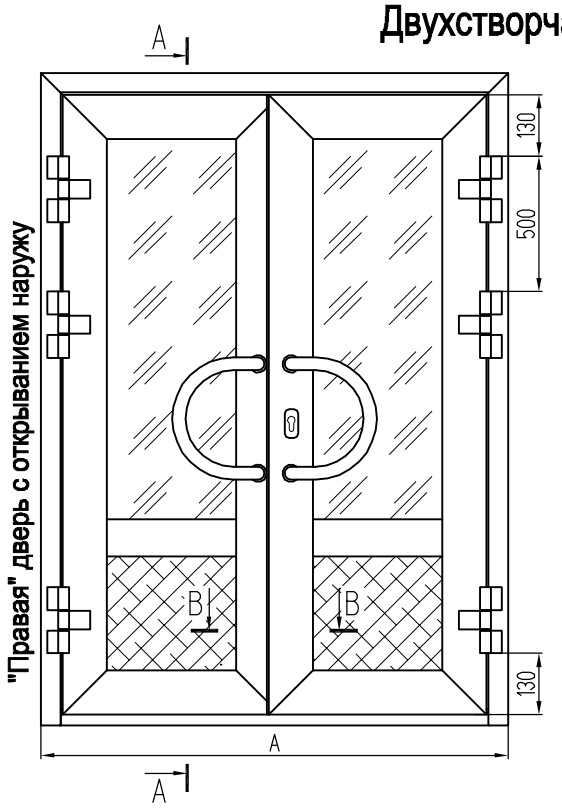

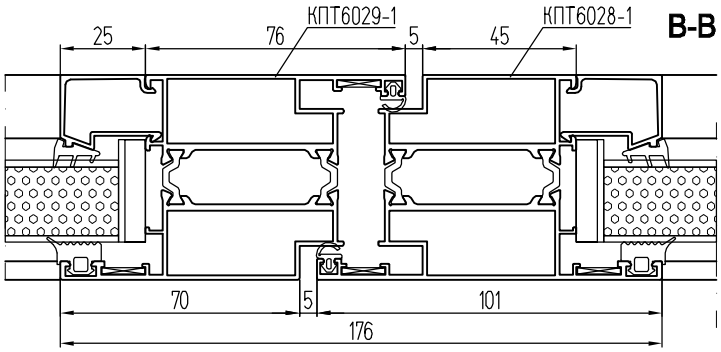

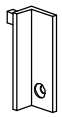

КПП-36
(0,002)

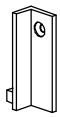

КПП-36-1
(0,002)

КПП-32
(0,001)

Установка заглушек "ленивой" створки ("правая" дверь с открыванием наружу)

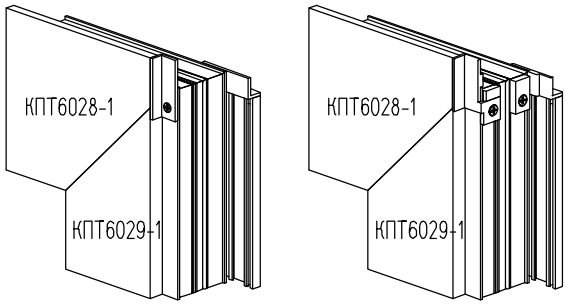

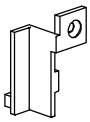

КПП-30
(0,003)

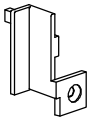

КПП-30-1
(0,003)

КПП-31-1
(0,003)

КПП-31
(0,003)

Установка заглушек "ленивой" створки ("правая" дверь с открыванием внутрь)

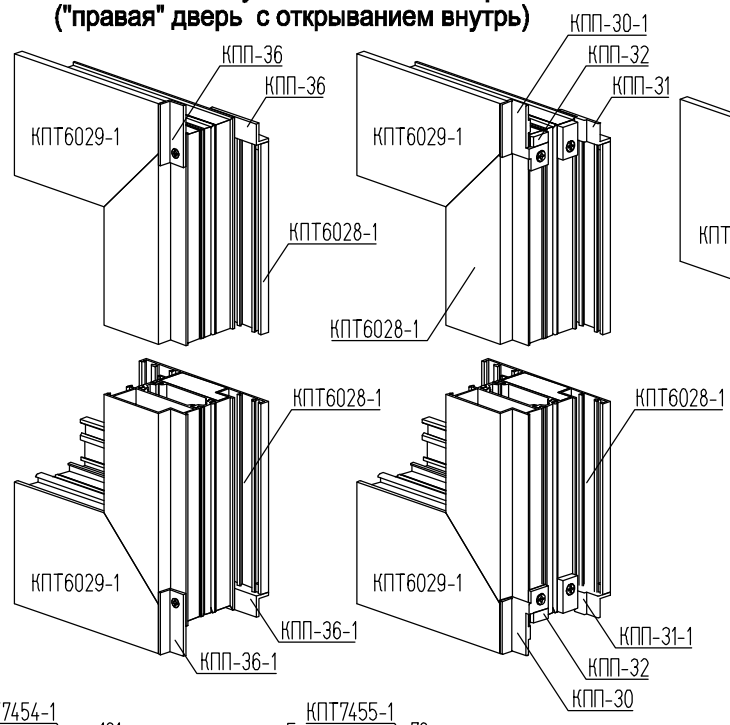

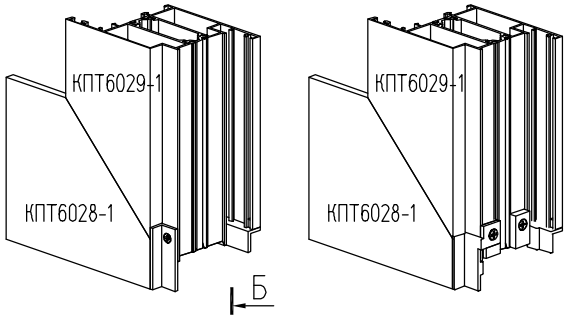

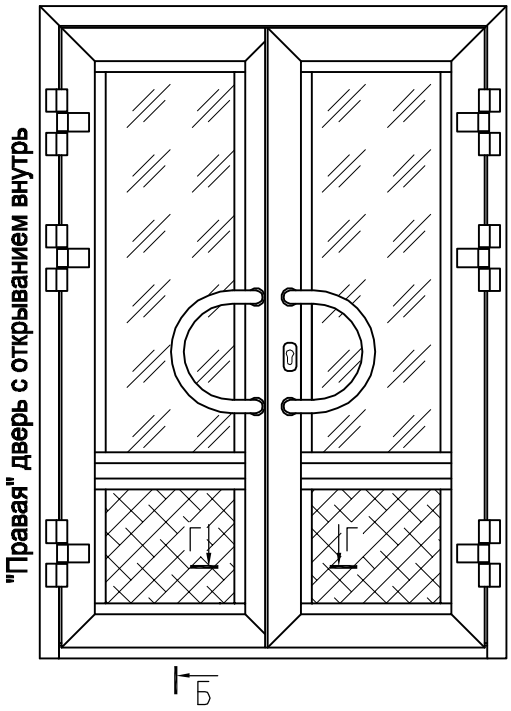

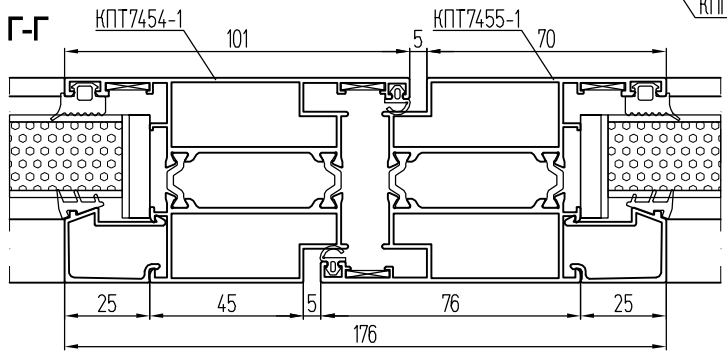

Одностворчатые бесштульповые двери

А-А Открывание наружу

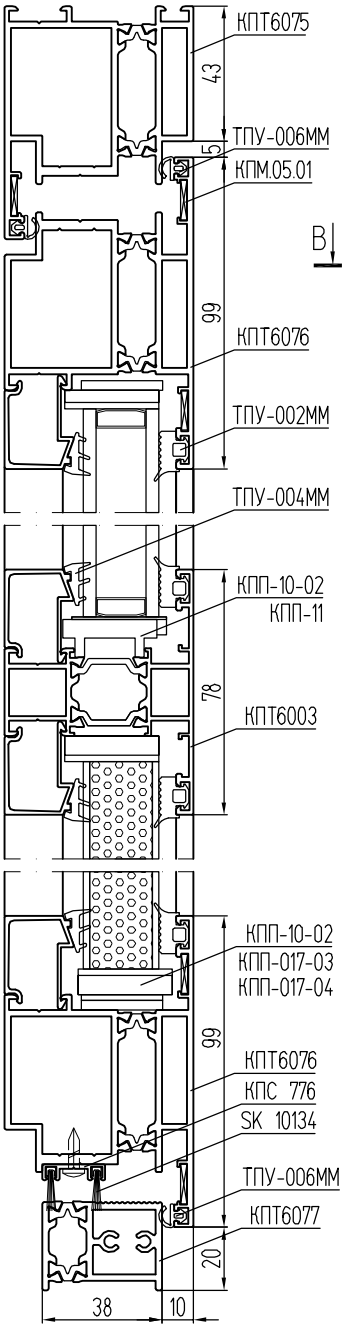

Вид с улицы

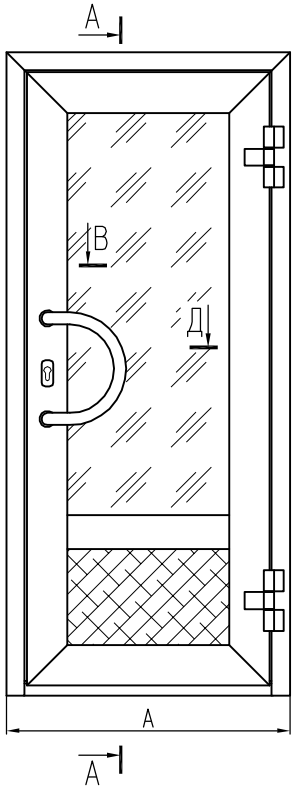

Вид из помещения

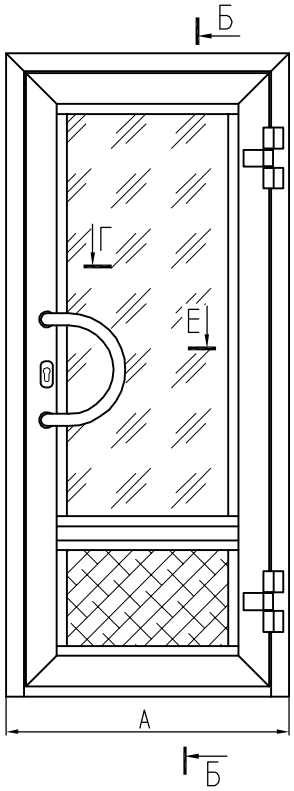

Б-Б Открывание внутрь

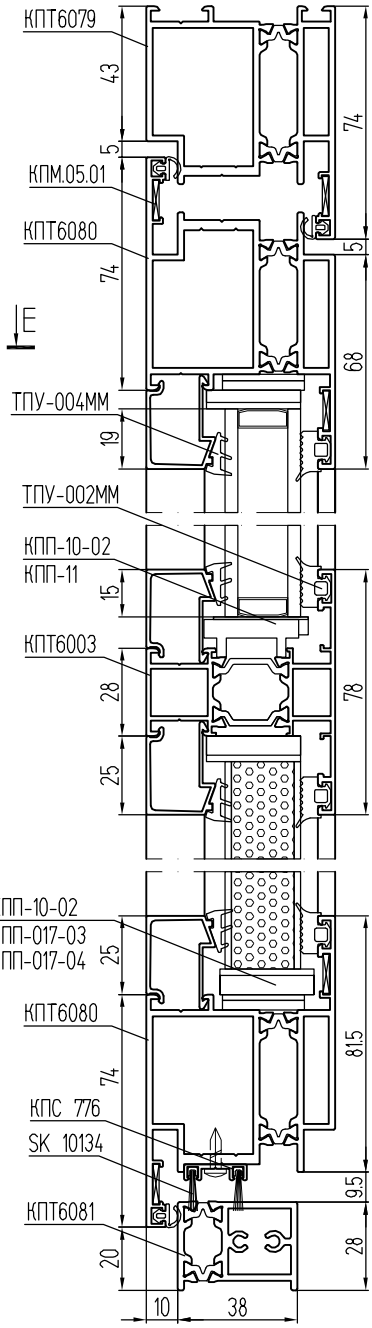

В-В Открывание наружу

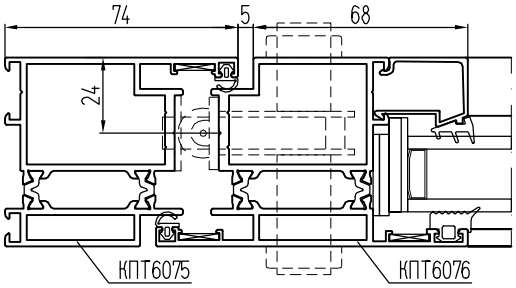

Г-Г Открывание внутрь

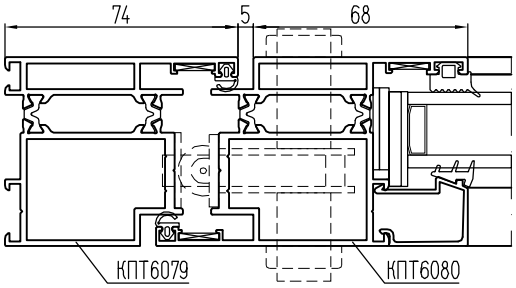

Д-Д Открывание наружу

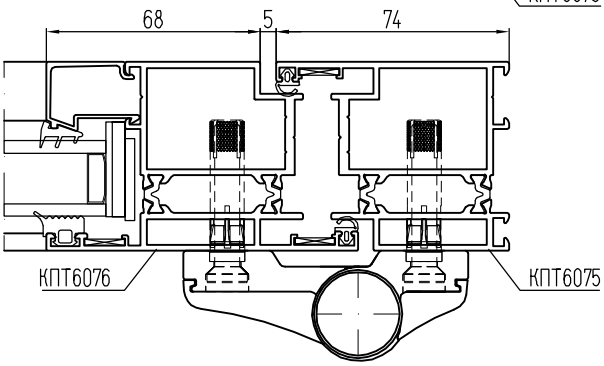

Е-Е Открывание внутрь

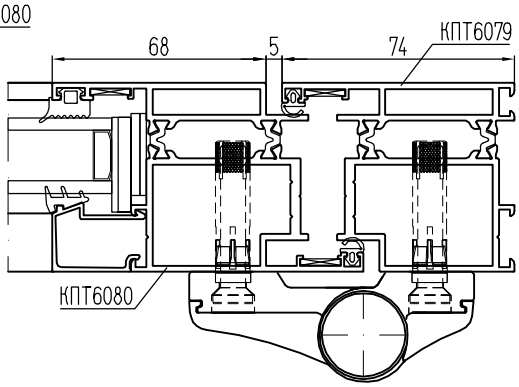

Двухстворчатые бесштульповые двери

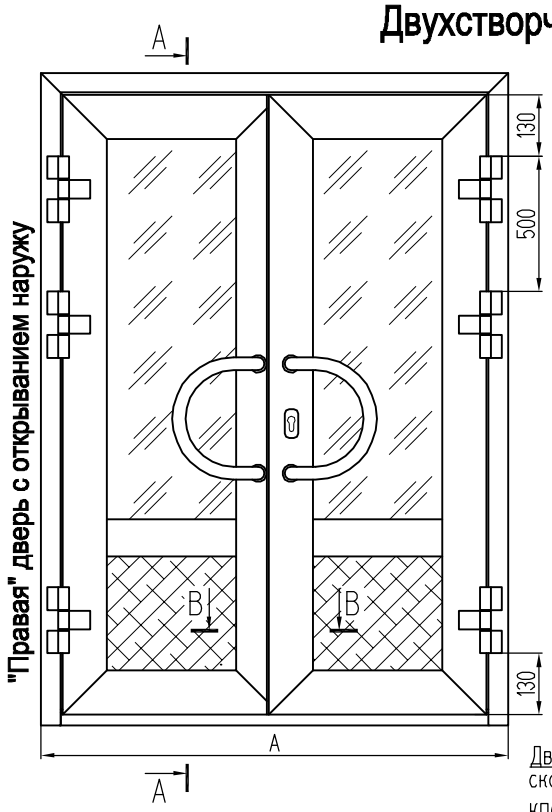

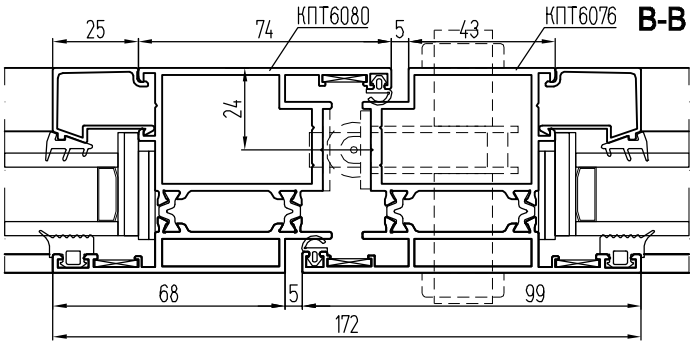

Вариант с держателем КПС 1049 и порогом КПТ6078

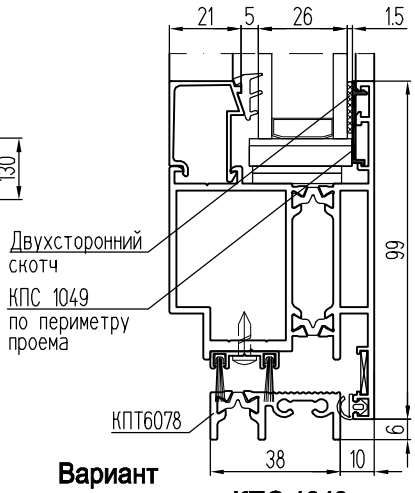

Установка заглушек "ленивой" створки ("правая" дверь с открыванием наружу)

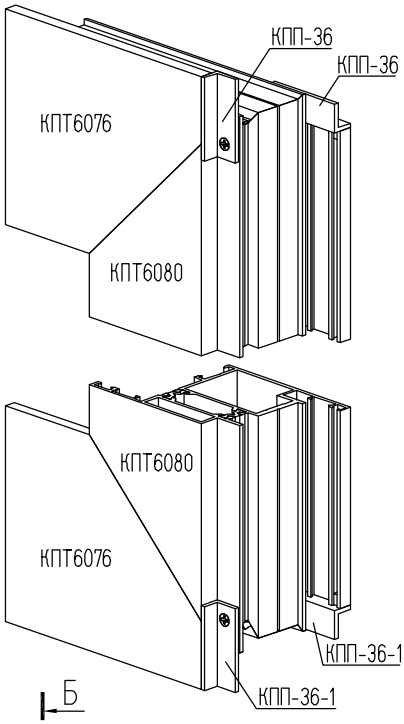

Установка заглушек "ленивой" створки ("правая" дверь с открыванием внутрь)

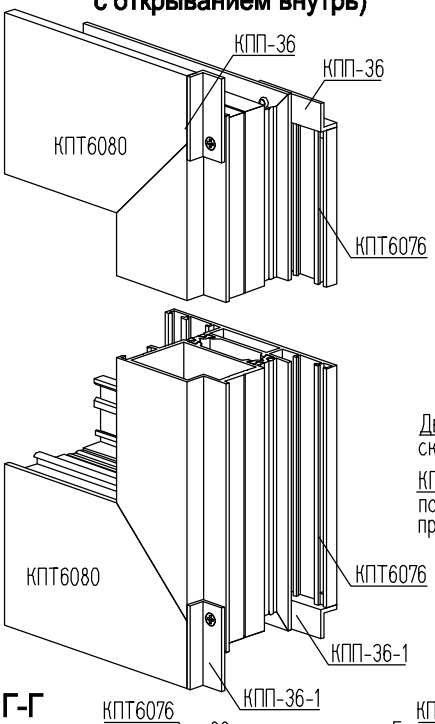

Вариант с держателем КПС 1049 и порогом КПТ6082

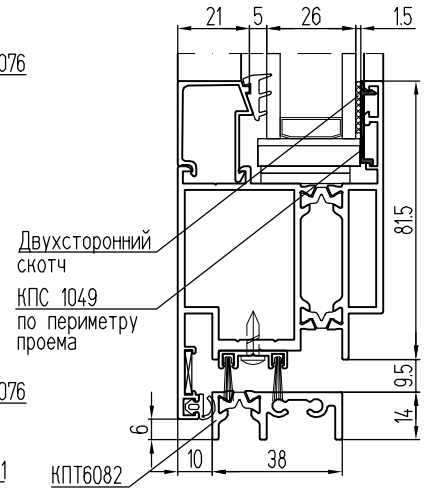

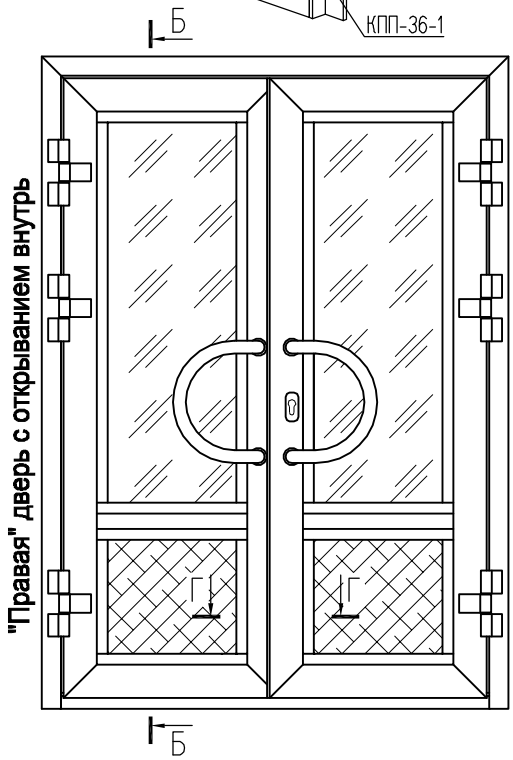

Г-Г

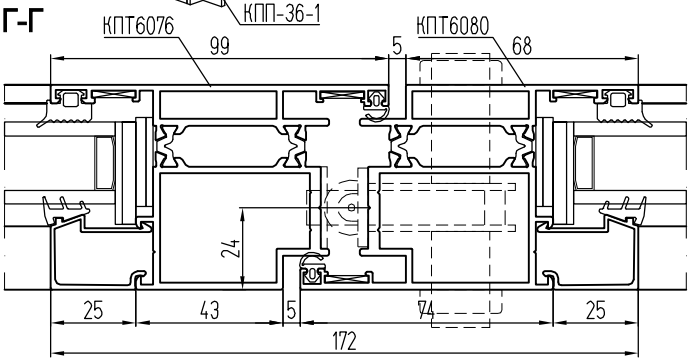

КПП-36 (0,002 кг/шт.)

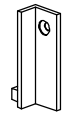

КПП-36-1 (0,002 кг/шт.)

Крепление непрерывного навесного фасада к плите перекрытия

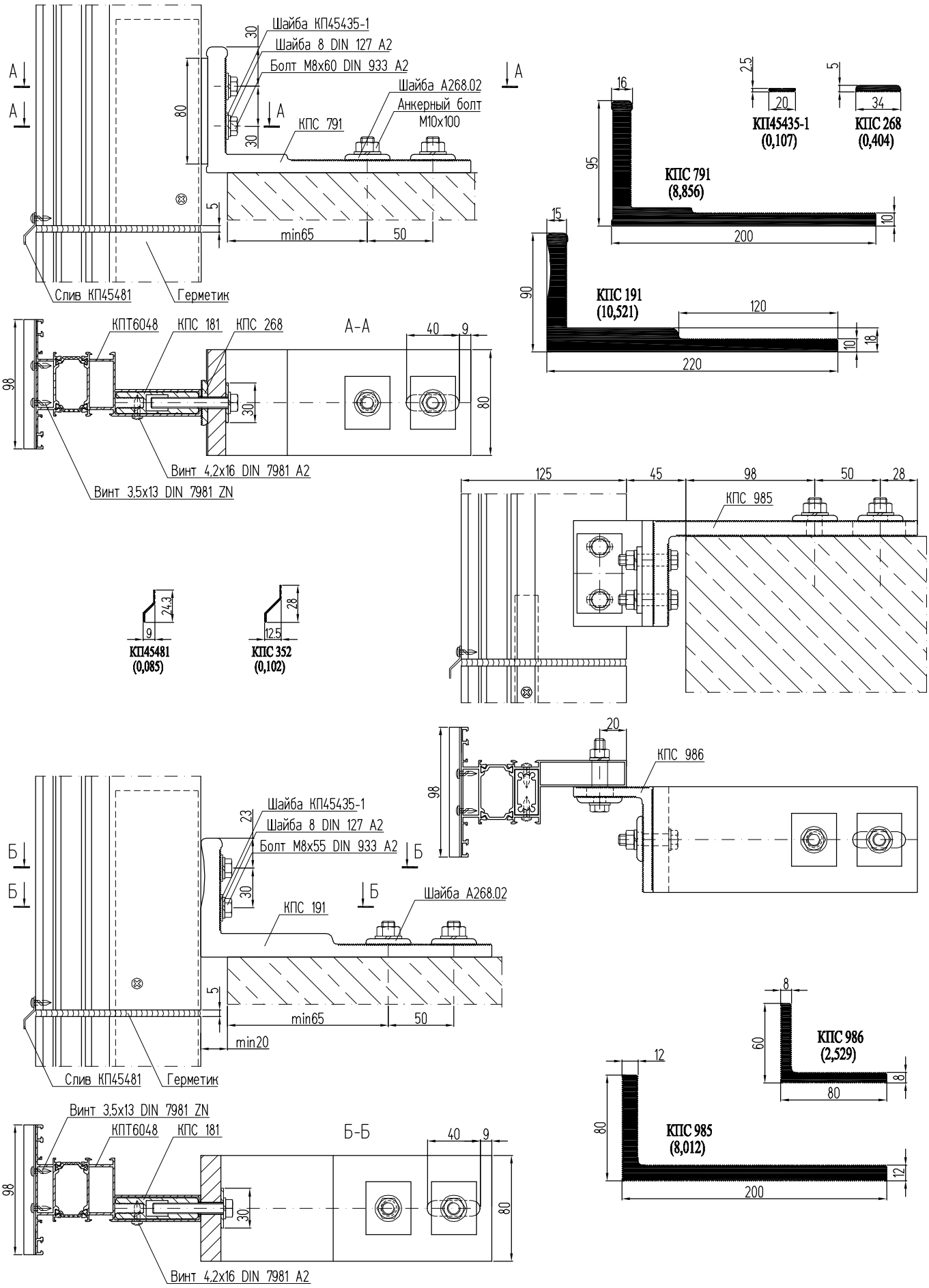

Крепление непрерывного навесного фасада к плите перекрытия

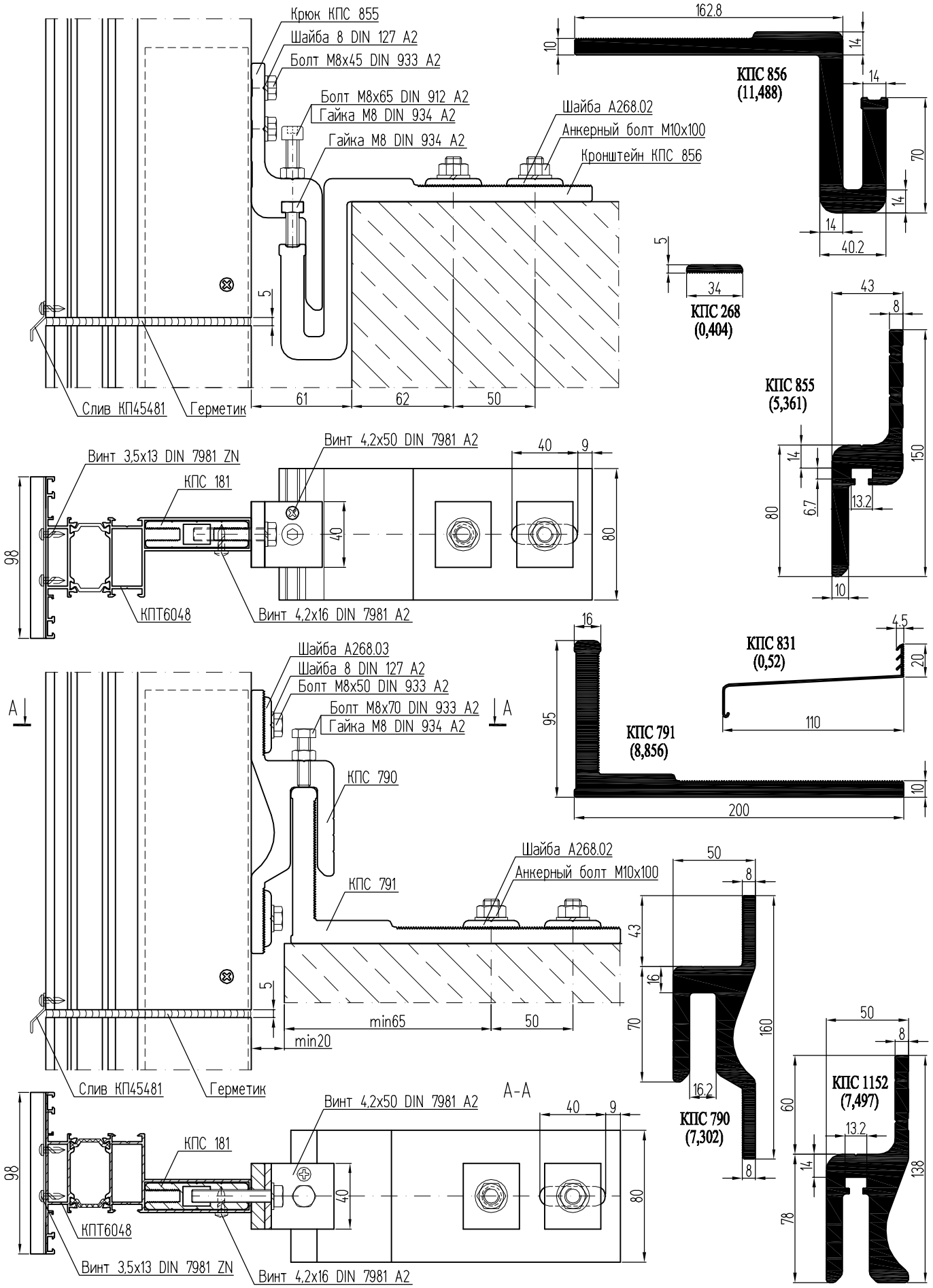

Сведения о теплотехнических характеристиках системы

Показатели теплотехники оконного блока по результатам испытаний
(Протокол испытаний № 1968 от 27.12.2012, ИЦ "УралстройТест")

Приведенное сопротивление теплопередаче **0,68** м²*°С/Вт блока оконного из алюминиевых профилей с термоизоляционной вставкой (при коэффициенте остекления 0,70), со стеклопакетом 32 мм СПД 4М1-10Ar-4М1-10Ar-И4, с заполнением материалом "Вилатерм" по периметру стклопакета, класс **Б2**

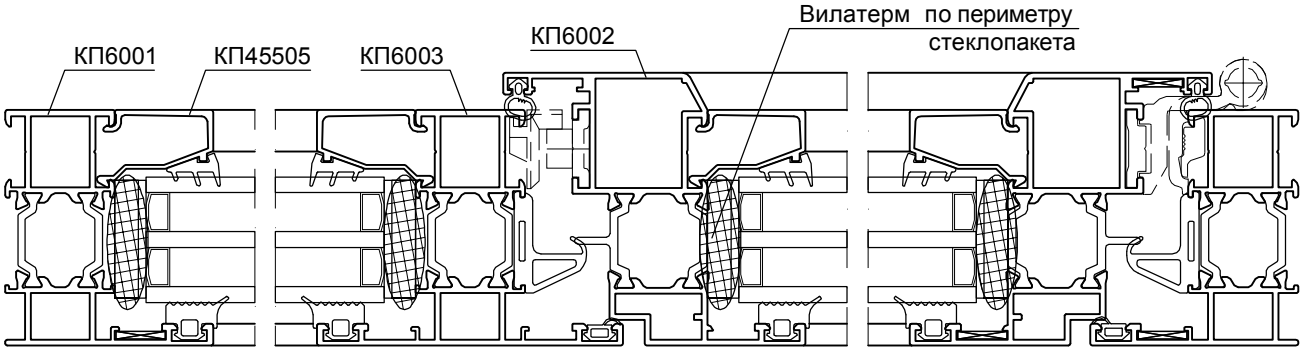

Показатели теплотехники оконных профилей по результатам испытаний

Протокол испытаний № 175 от 10.02.2016, ИЦ "УралстройТест"
Приведенное сопротивление теплопередаче **0,555** м²*°С/Вт алюминиевых профилей КПТ6003+КПТ6002, с сэндвич-панелью 40 мм, класс **1**

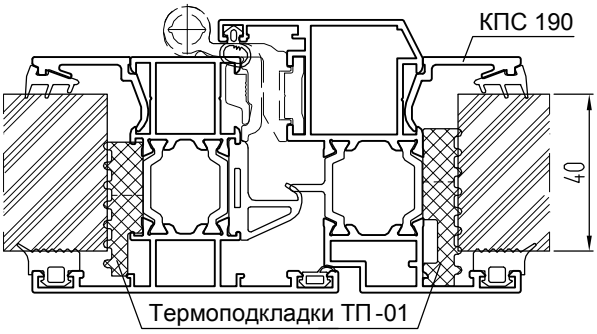

Протокол испытаний № 127 от 31.10.2013 АНО "Красноярскстройсертификация",
Приведенное сопротивление теплопередаче **0,589** м²*°С/Вт алюминиевых профилей КПТ6003Т(с запениванием) +КПТ6002Т(с запениванием), с сэндвич-панелью 32 мм, класс **1**

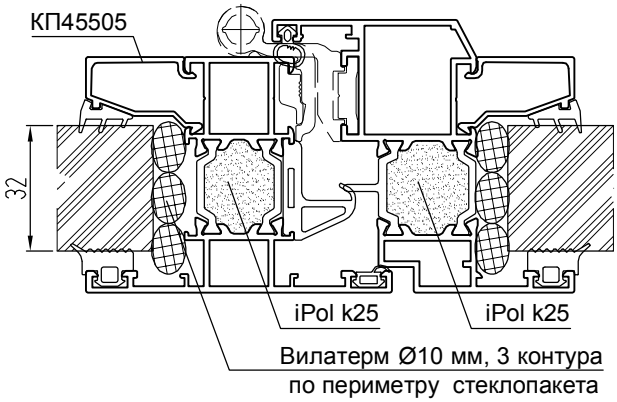

Протокол испытаний № 48 от 21.07.2005 ИЦ "Красстрой",
Приведенное сопротивление теплопередаче **0,45** м²*°С/Вт алюминиевых профилей КПТ6001+КПТ6002

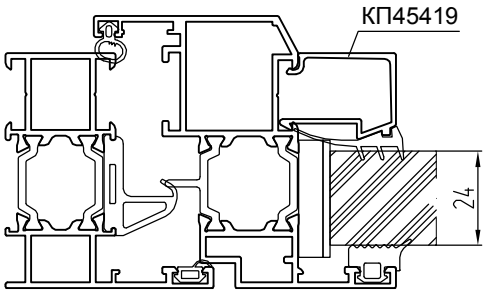

Таблица значений коэффициента теплопроводности, λ

Наименование	Материал	λ, W/(m*K)
Алюминиевые профили	Сплав АД 31	160
Уплотнительные профили	EPDM	0,25
Термовставки 24 мм	Стеклонаполненный полиамид	0,3
Вилатерм Ø10 мм	Вспененный полиэтилен	0,032
iPol k25	Вспененный полиуретан	0,038
Сэндвич-панель 32 мм	Экструдированный пенополистирол	0,035

Система СИАЛ КПТ70

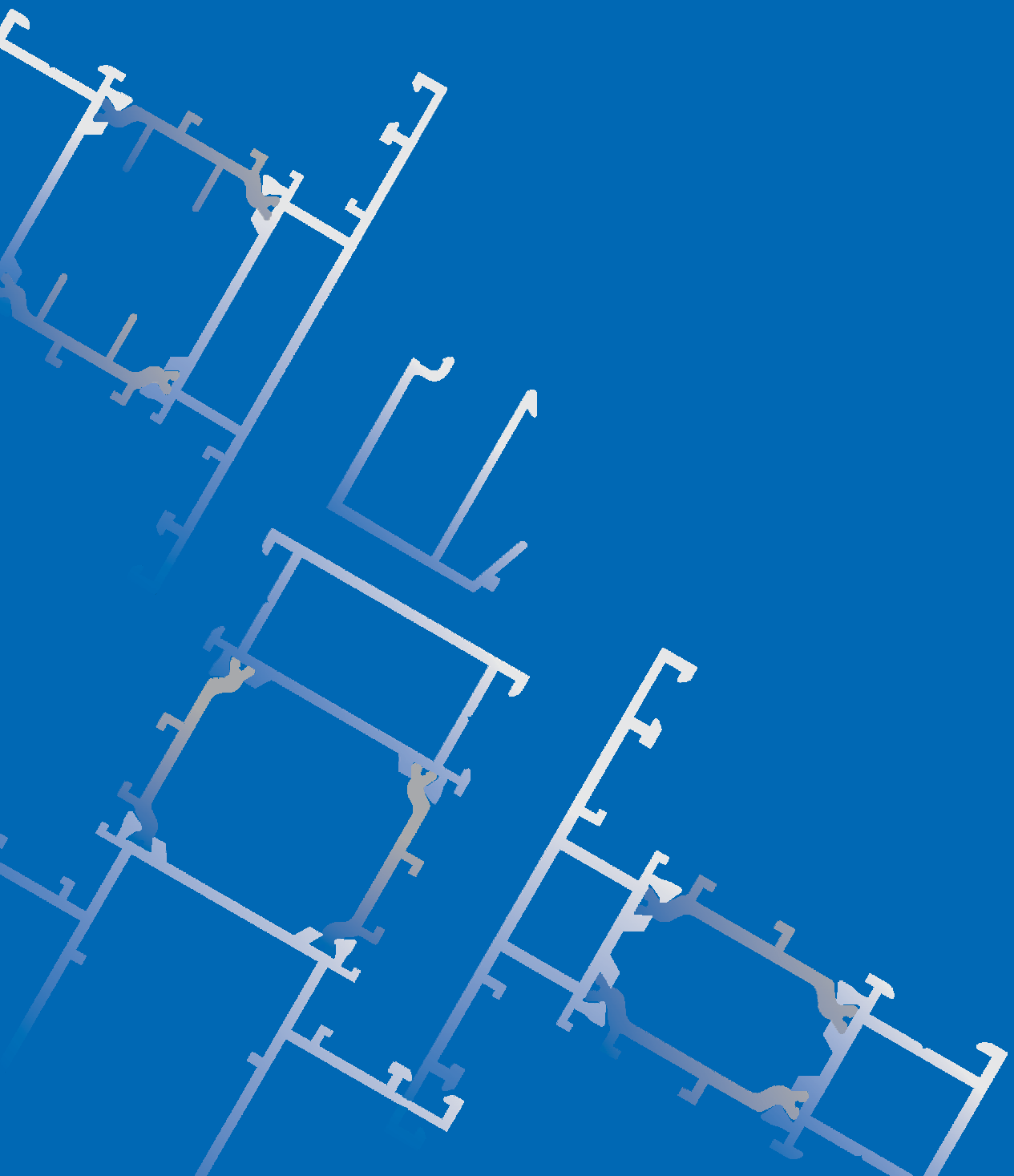

Основные профили

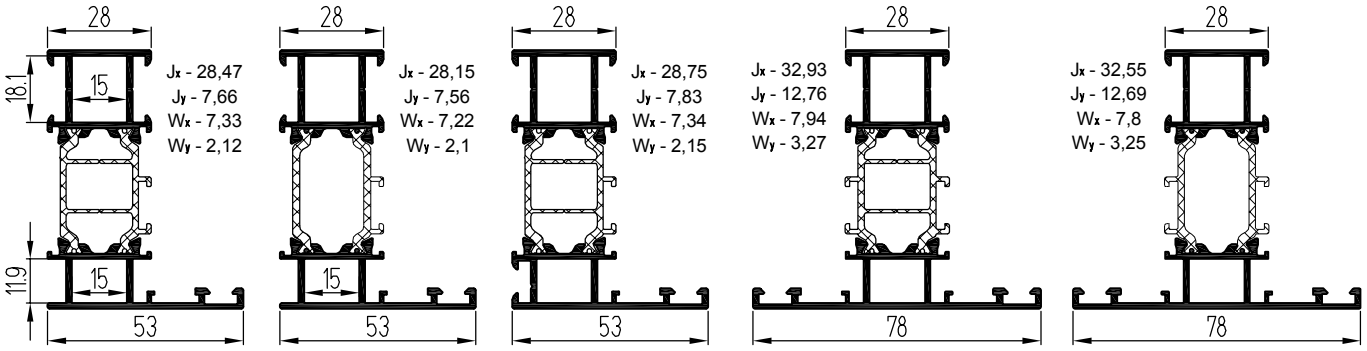

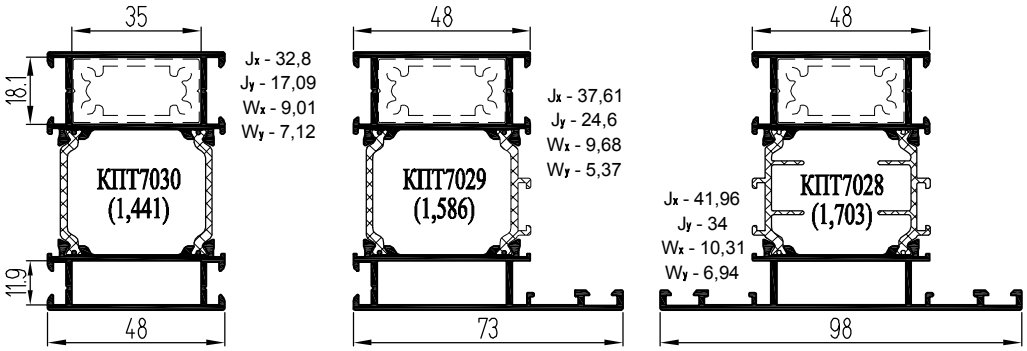

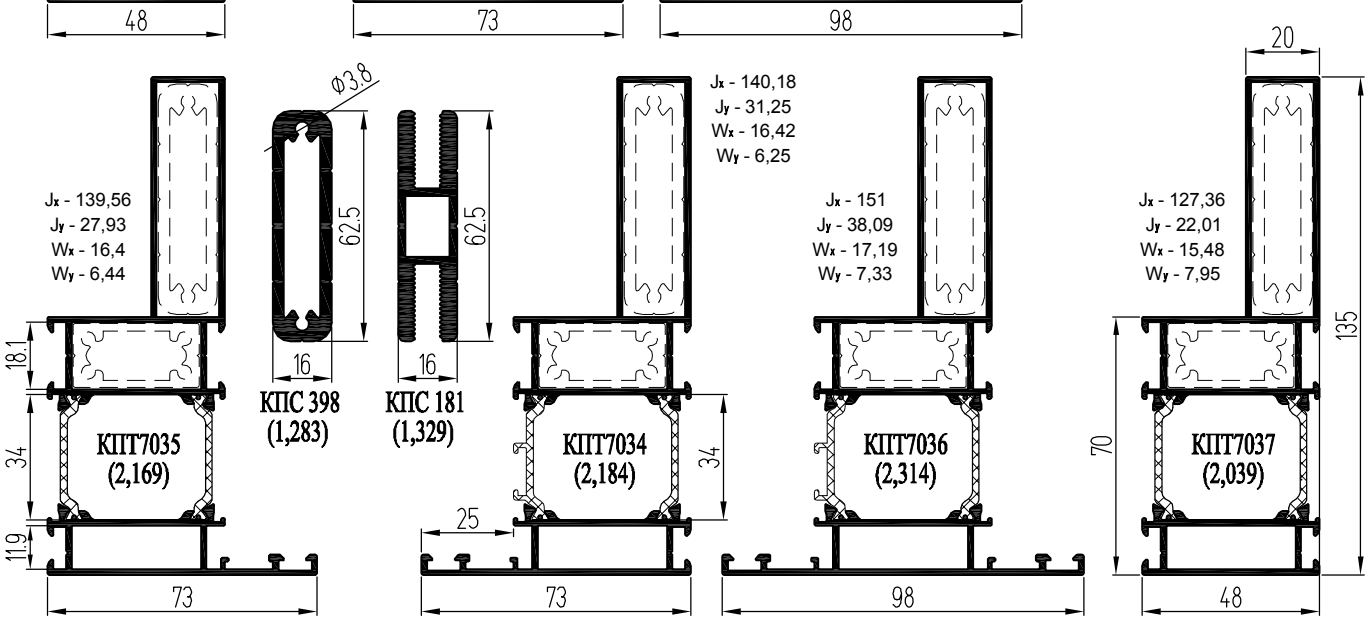

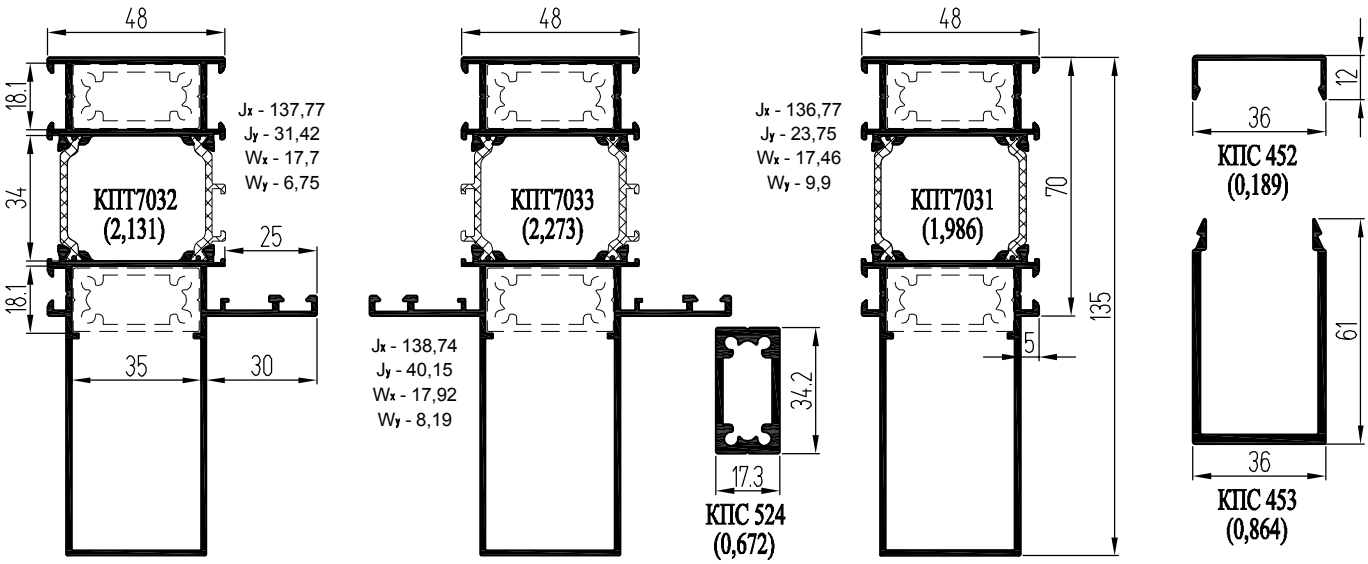

Профили поворотов и соединений

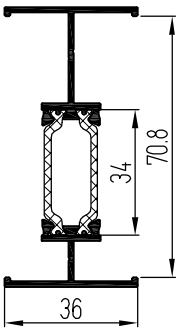

КПТ7043
(0,921)

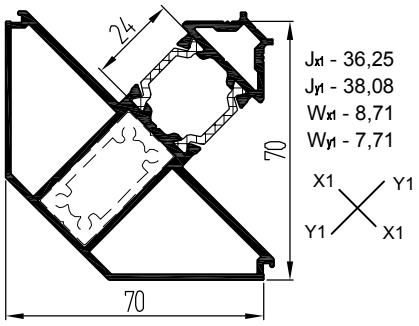

КПТ7040
(2,019)

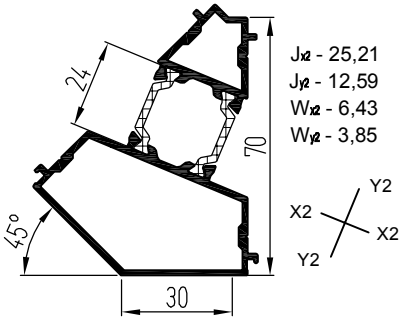

КПТ7041
(1,363)

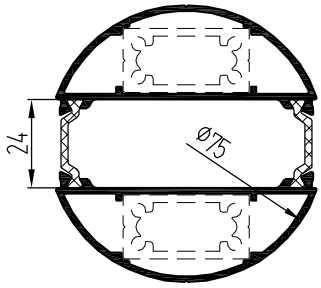

КПТ7044
(1,658)

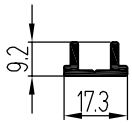

КПС 460
(0,165)

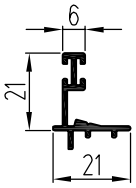

КПС 540
(0,233)

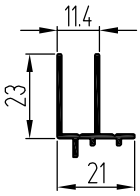

КПС 539
(0,236)

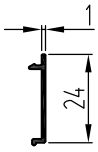

КПС 1049
(0,084)

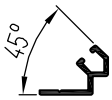

КПС 547
(0,119)

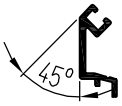

КПС 546
(0,171)

Угловые закладные

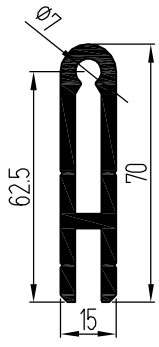

КП45494
(1,625)

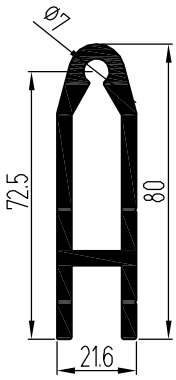

КП45425
(1,992)

Основные комплектующие

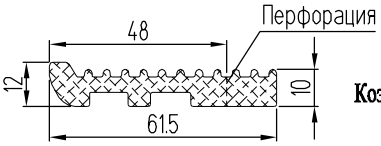

Термоподкладка ТП-01
(вспененный полиэтилен)
Коэффициент теплопроводности
λ=0,036 W/(m*K)

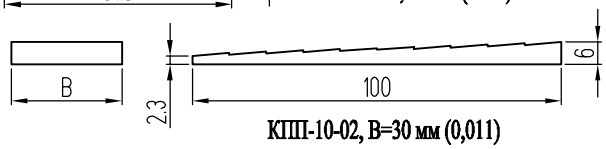

КПП-10-02, B=30 мм (0,011)
КПП-10-03, B=40 мм (0,014)
КПП-10-04, B=50 мм (0,018)

КПП-11 (0,014)

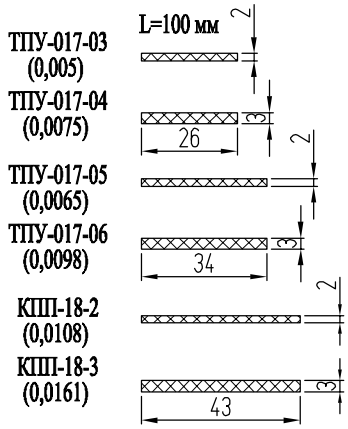

ТПУ-017-03 (0,005)
ТПУ-017-04 (0,0075)
ТПУ-017-05 (0,0065)
ТПУ-017-06 (0,0098)
КПП-18-2 (0,0108)
КПП-18-3 (0,0161)

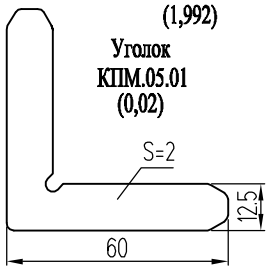

Уголок
КПМ.05.01
(0,02)

Р5
(0,035)

ТПУ-002ММ
(0,083)

КПУ-201
(0,018)

ТПУ-004ММ
(0,055)

РВ69 800-3Р

КПУ-17-1
(0,213)

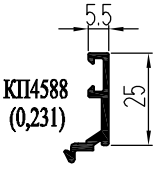

КП4588
(0,231)

Штапики и номенклатура заполнений

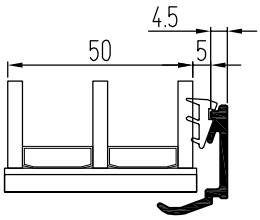

КПС 190
(0,271)

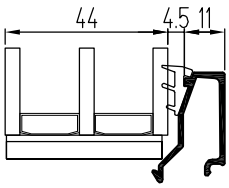

КПС 880
(0,252)

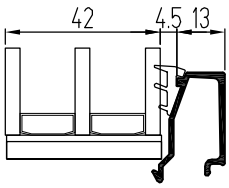

КП45505
(0,256)

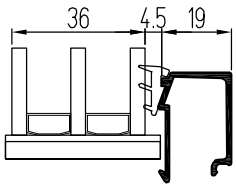

КП45416
(0,282)

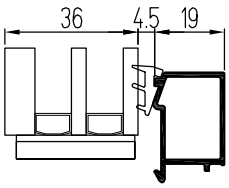

КПС 160
(0,284)

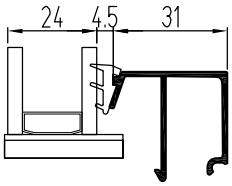

КП45415
(0,341)

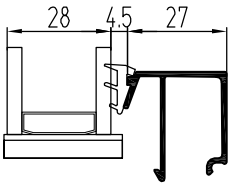

КП4589
(0,328)

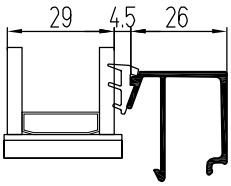

КПС 266
(0,325)

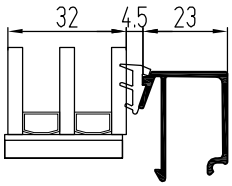

КПС 150
(0,317)

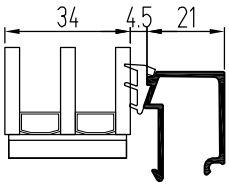

КП45419
(0,295)

Угловые закладные

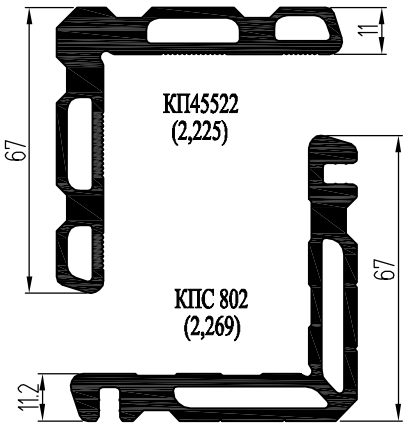

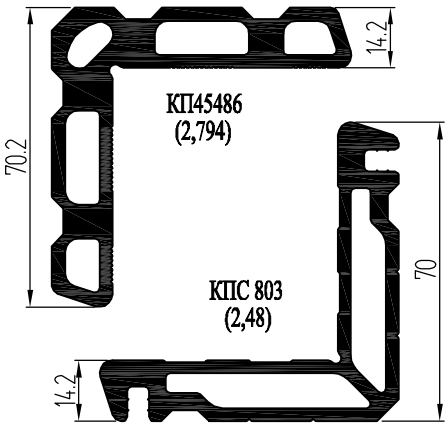

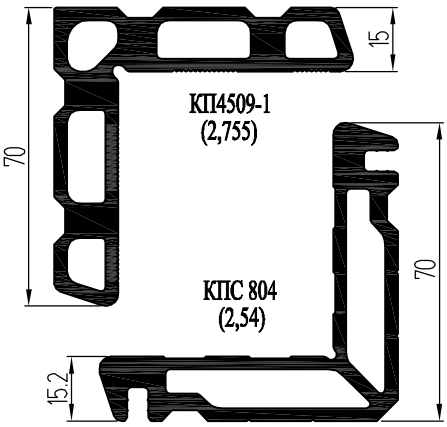

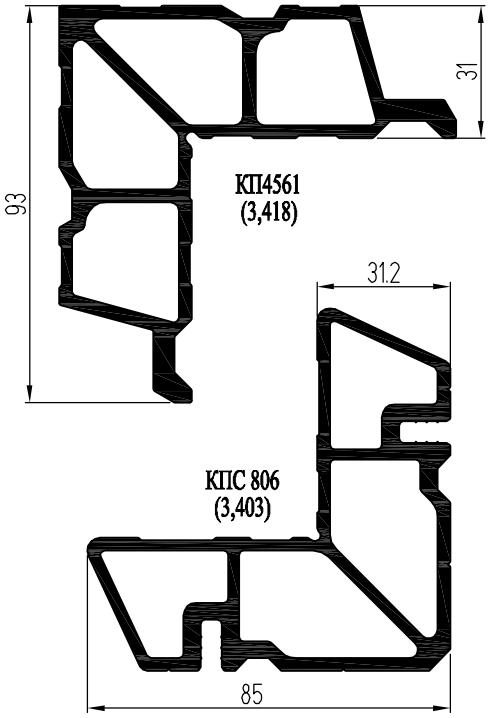

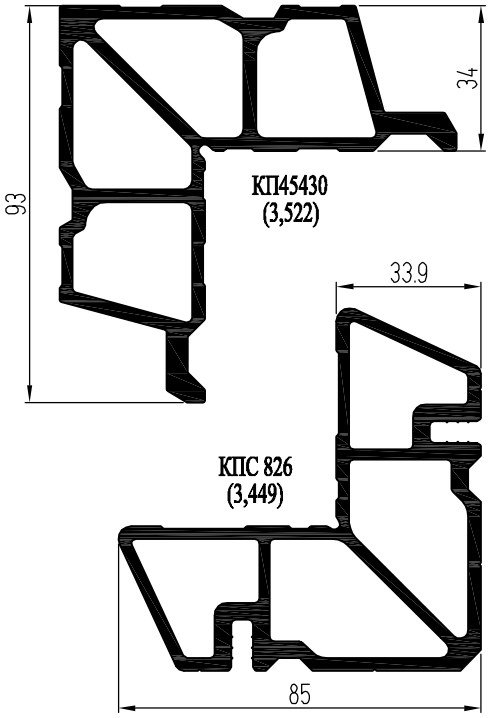

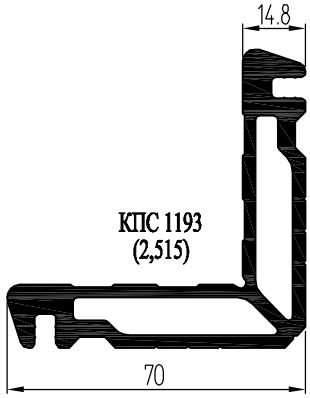

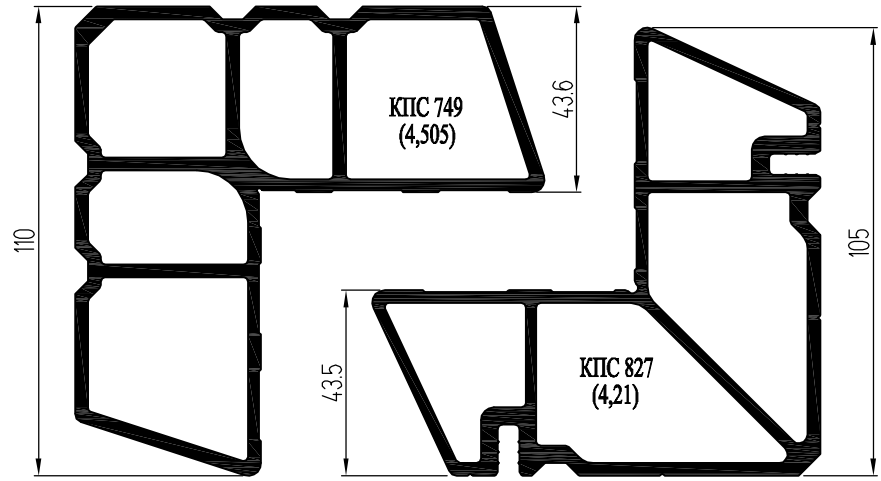

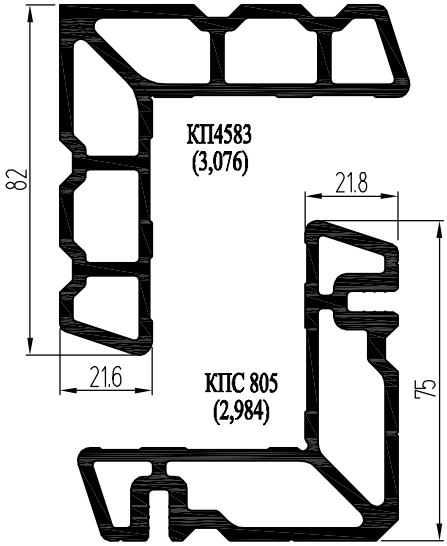

Крепление ригелей с помощью закладных КП45417 и КП45418

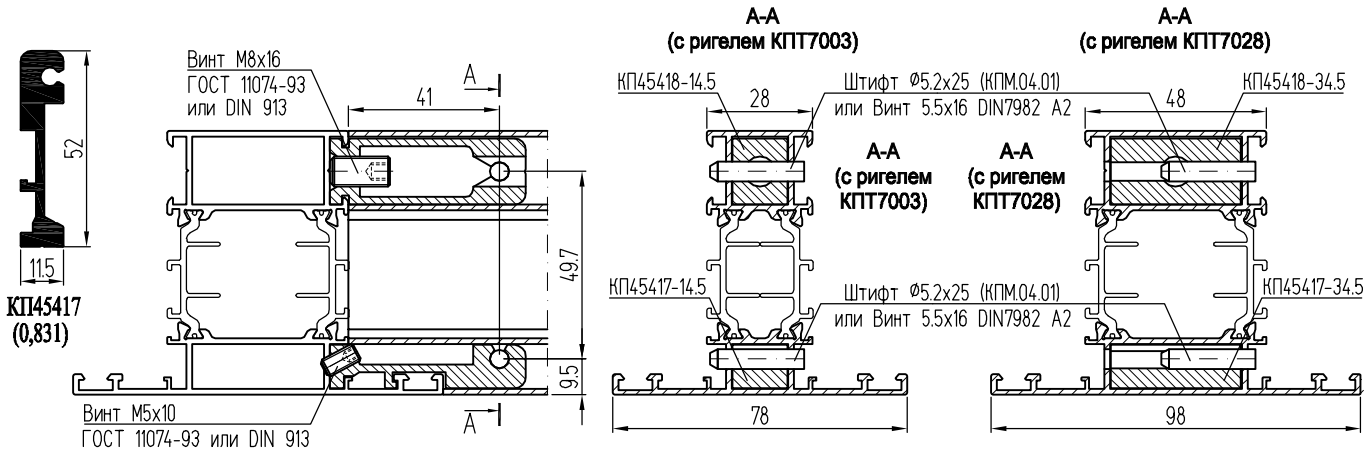

Крепление ригелей в стойки с приставным фальцем

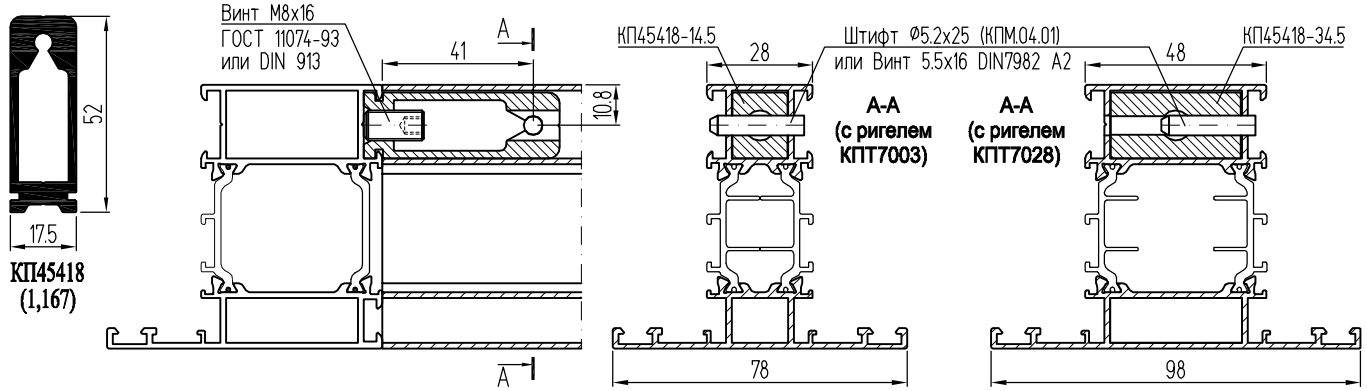

Крепление импостов в оконные створки

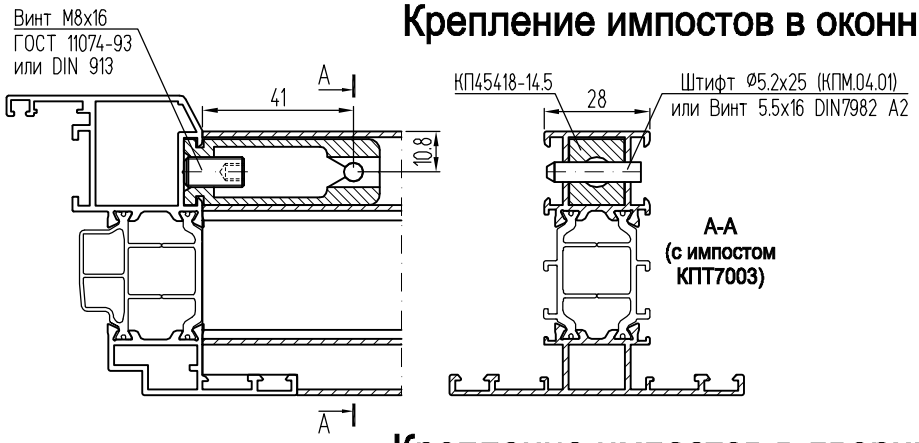

Крепление импостов в дверные створки

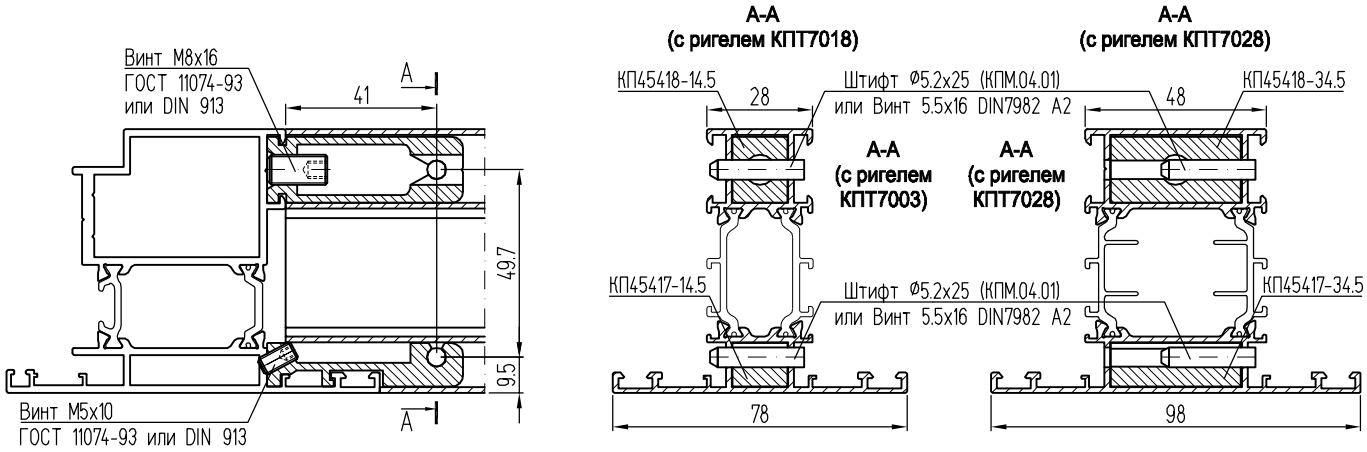

Организация поворотов и стыковок витражей

Поворот витража на произвольный угол
через трубу КПТ7044 и адаптеры КПС 546 и КПС 547

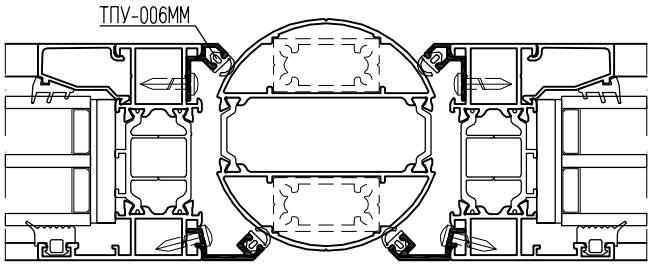

Термический шов

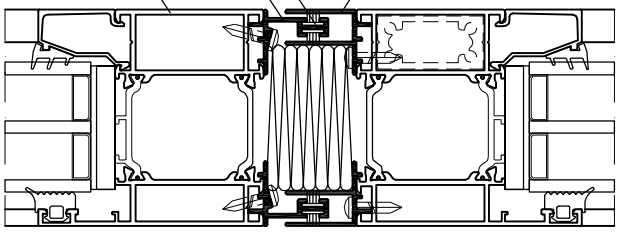

Внутренний поворот

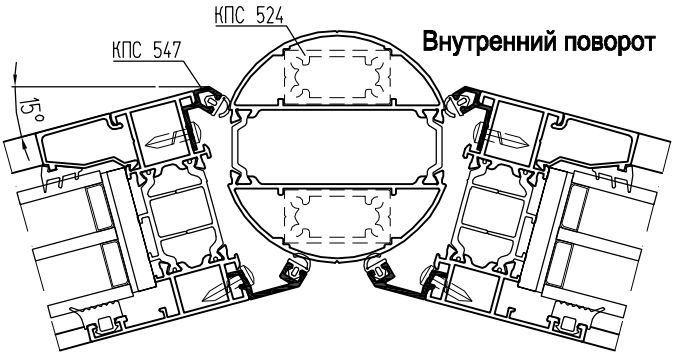

Внутренний поворот на 45°

Внешний поворот на 45°

Внешний поворот

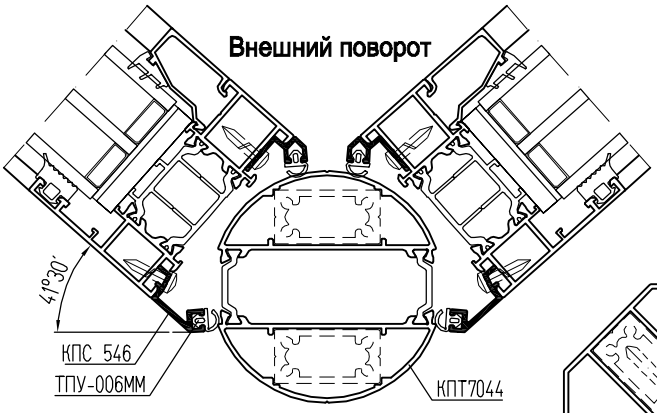

Внутренний поворот на 90°

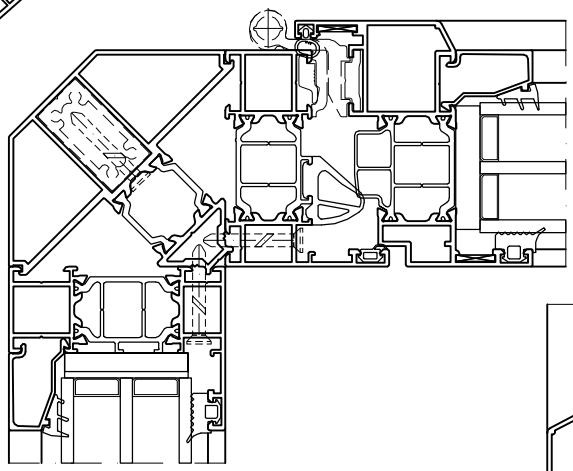

Стыковой узел

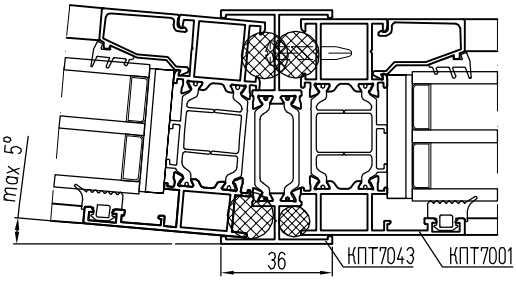

Внешний поворот на 90°

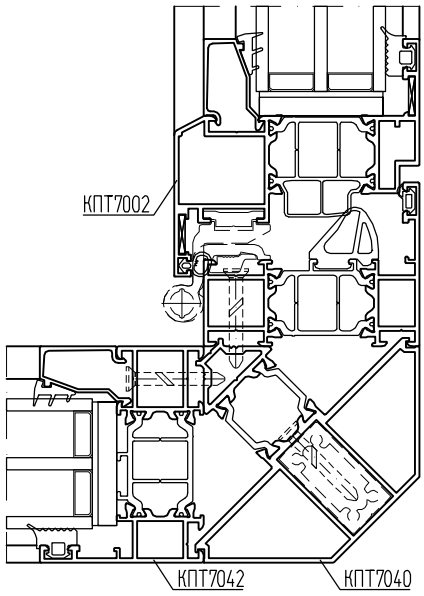

Установка штапика КП4588

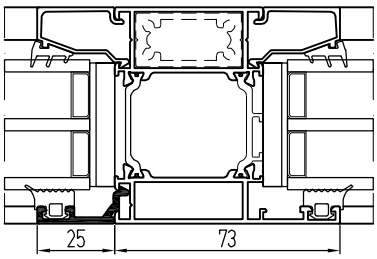

Стыковой узел

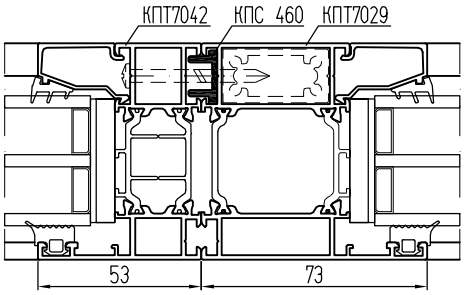

Окно со створкой с фурнитурным пазом 16 мм

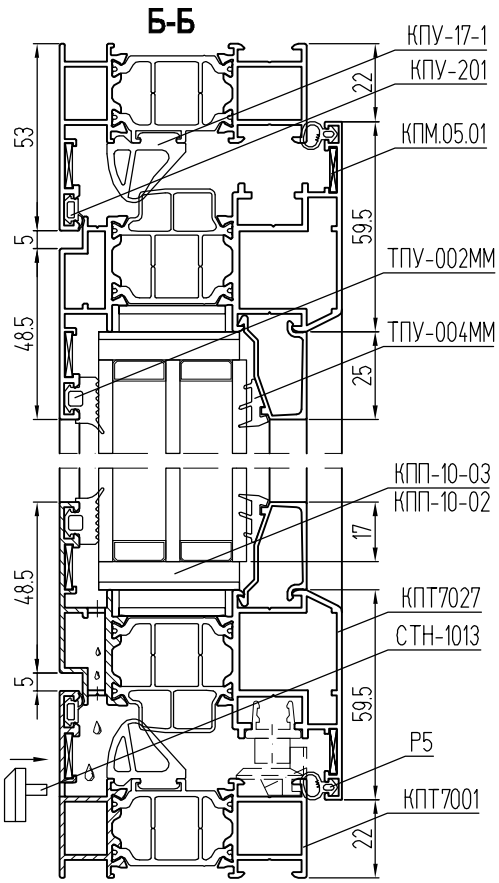

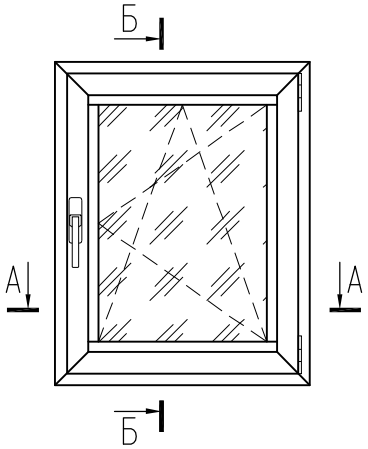

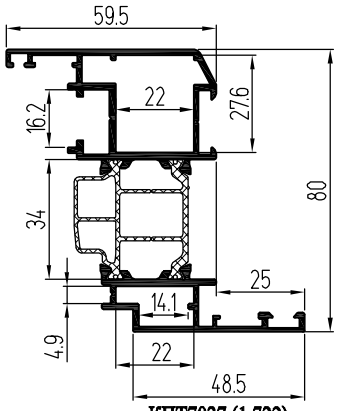

КПТ7027 (1,722)

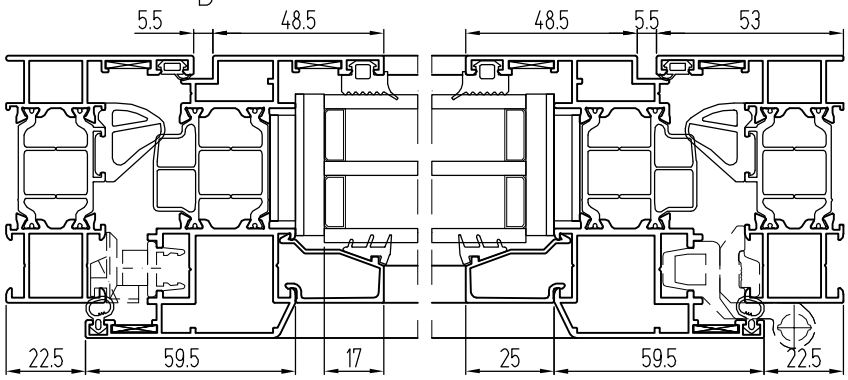

Г-Г (вариант с держателем тяжелого стеклопакета КПС 1049)

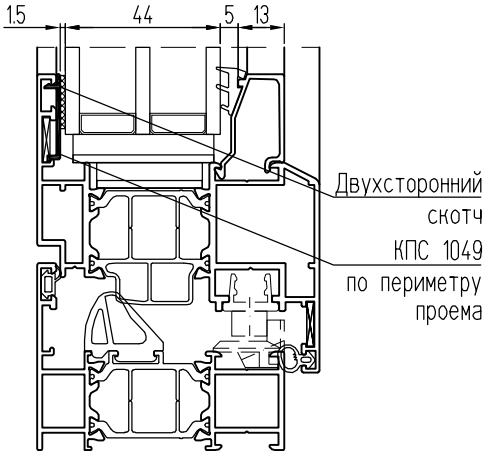

Установка термоподкладки ТП-01 в "глухие" окна и створки

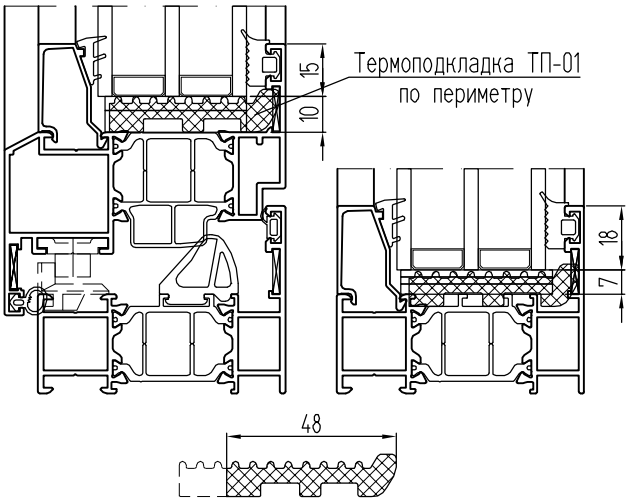

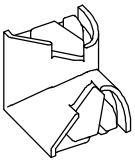

КПУ-225 (0,022)

Установка уплотнительной резины КПУ-17-1 с помощью уголка КПУ-225

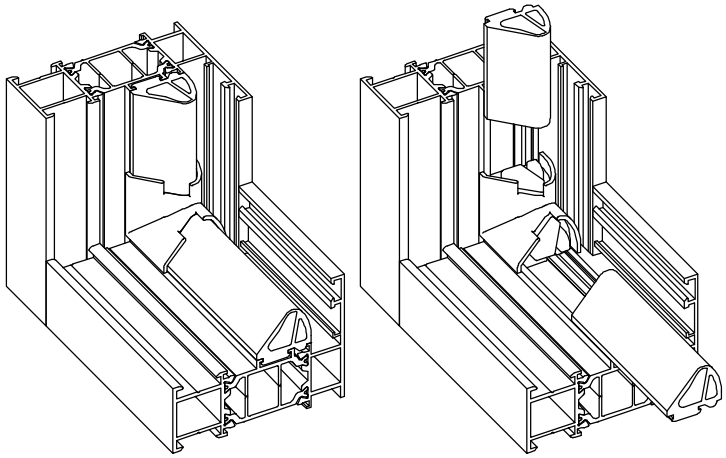

Примечание: при использовании термоподкладки ТП-01 необходимо корректировать размеры стеклопакетов.

Распашные окна и балконные двери из оконного профиля (Европаз 15/20)

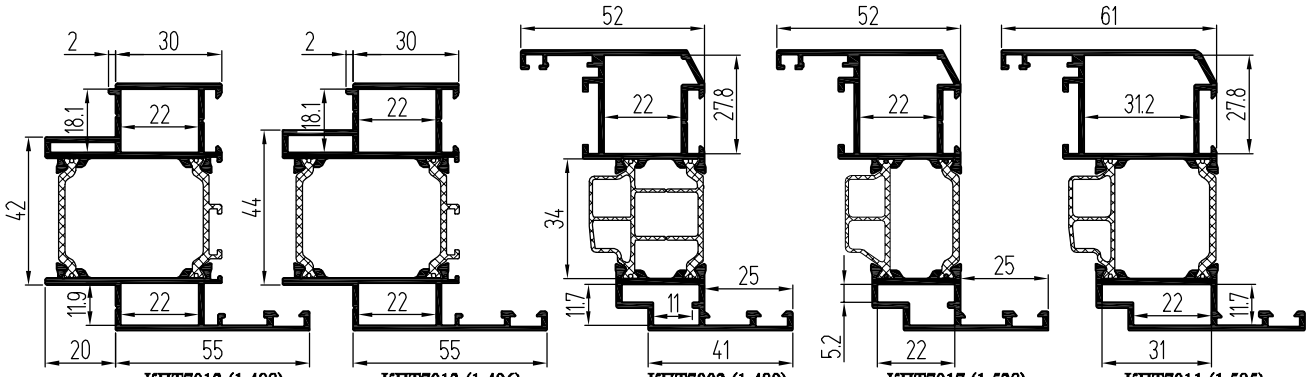

КПТ7012 (1,488) КПТ7013 (1,496) КПТ7002 (1,489) КПТ7017 (1,528) КПТ7011 (1,585)

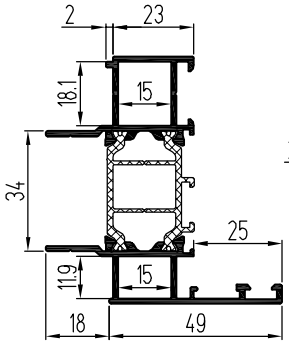

КПТ7006 (1,288)

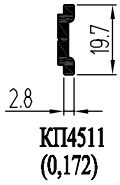

КП4511 (0,172)

В-В

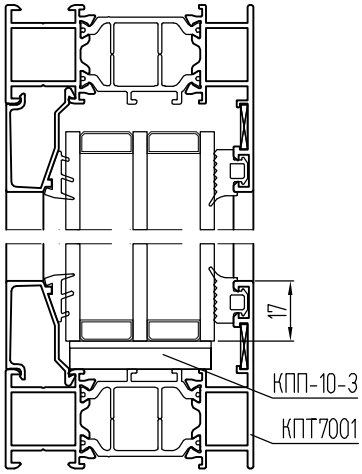

Б-Б (со створкой КПТ7002)

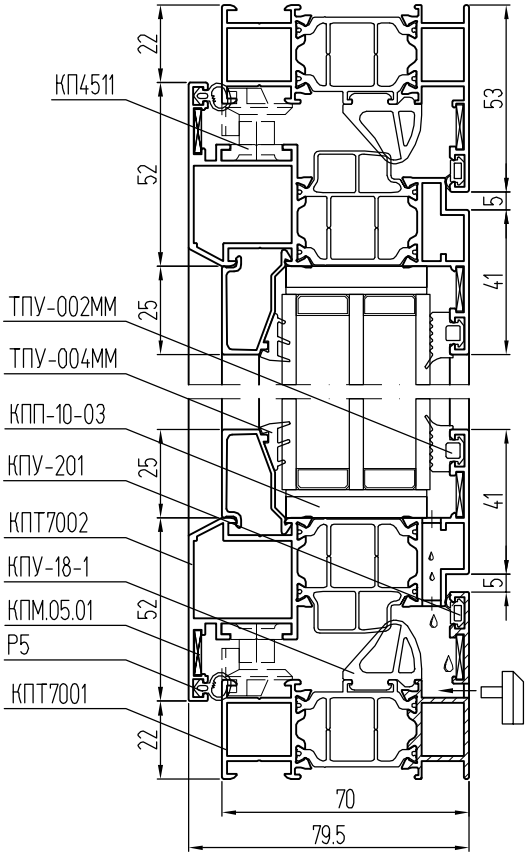

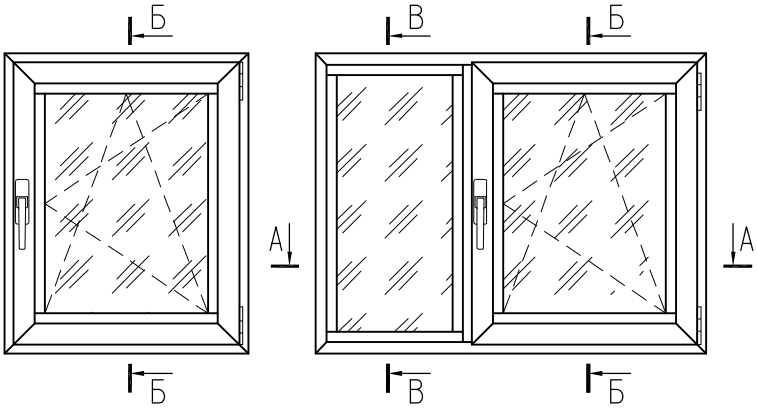

А-А (со створкой КПТ7002)

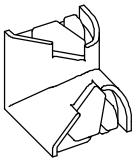

КПУ-225 (0,022)

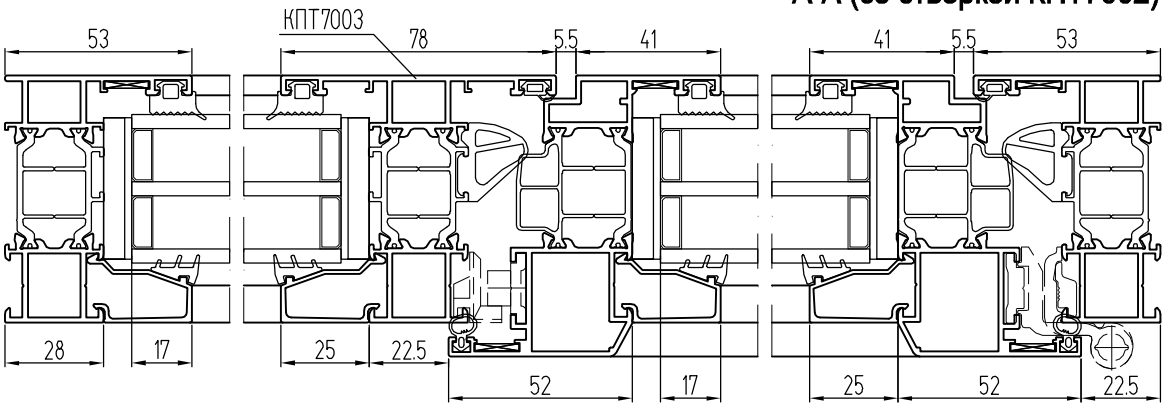

Окна с параллельно-сдвижной-откидной фурнитурой

Схема А
Вариант 1

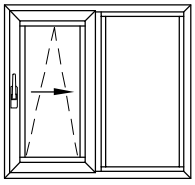

Схема А
Вариант 2

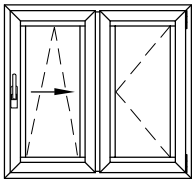

Схема G
Вариант 1

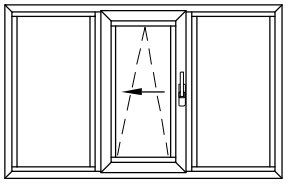

Схема G
Вариант 2

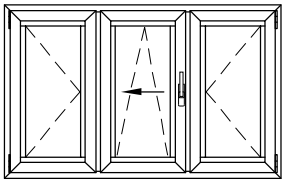

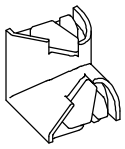

КПУ-225
(0,022)

Схема К
Вариант 1

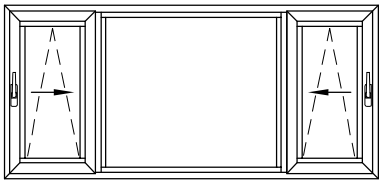

Схема С
Вариант 1

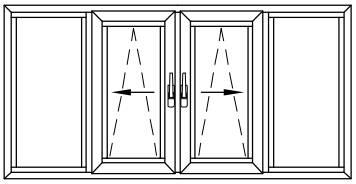

Схема С
Вариант 2

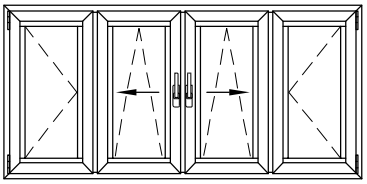

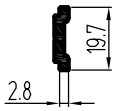

КП4511
(0,172)

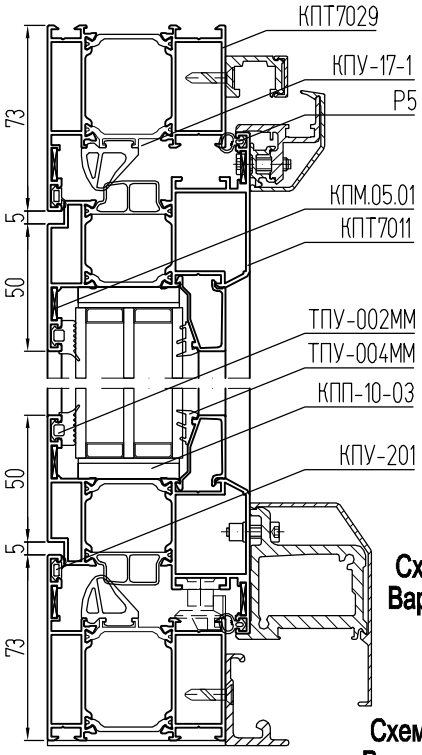

Фурнитура:
SIEGENIA PSK-PORTAL LM,
Roto Patio ALU HKS 150S,
GU-968, GU-978,
GIESSE GS1000,
SAVIO SPAZIO

Схема А
Вариант 1

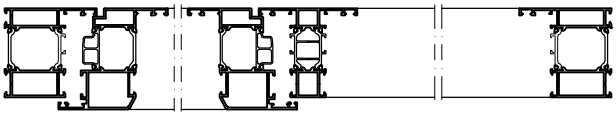

Схема А
Вариант 2

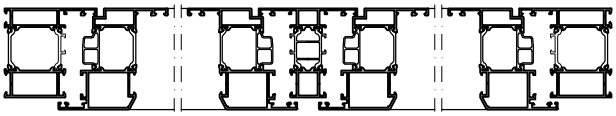

Схема G
Вариант 1

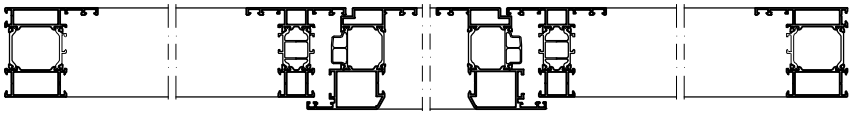

Схема G
Вариант 2

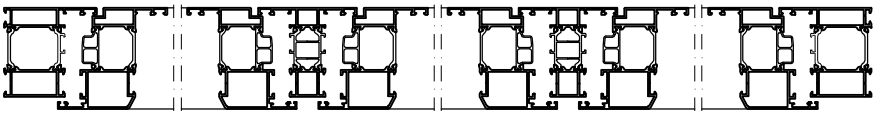

Схема К
Вариант 1

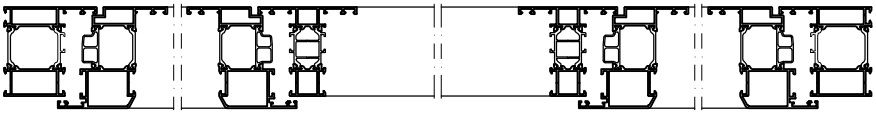

Схема С
Вариант 1

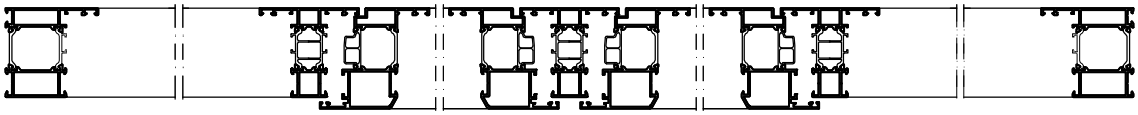

Схема С
Вариант 2

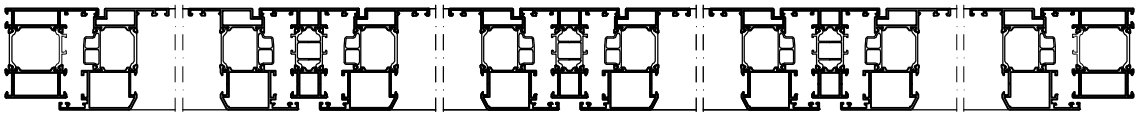

Профили бесштульповых дверей

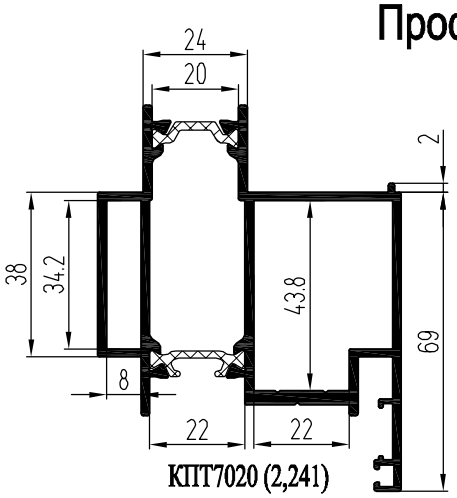

КПТ7020 (2,241)

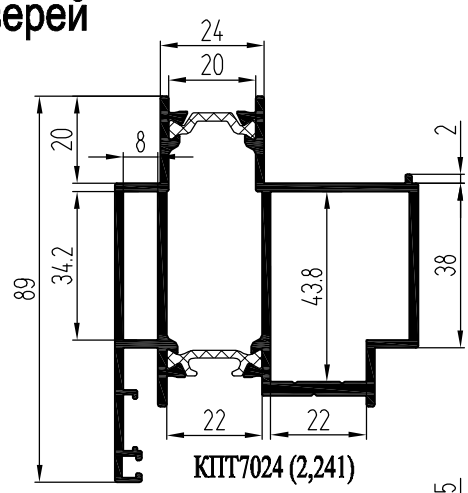

КПТ7024 (2,241)

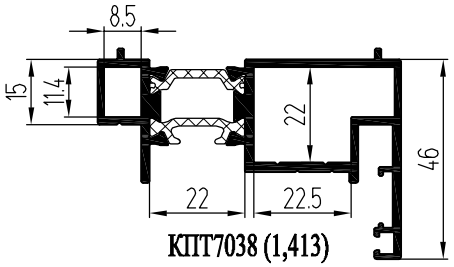

КПТ7038 (1,413)

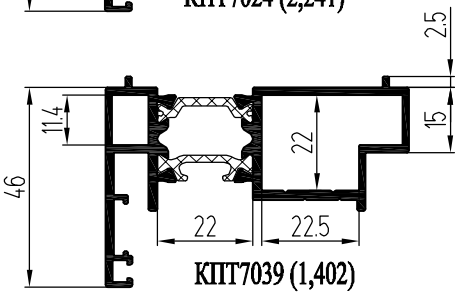

КПТ7039 (1,402)

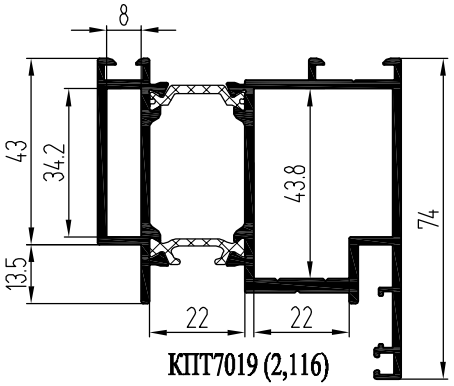

КПТ7019 (2,116)

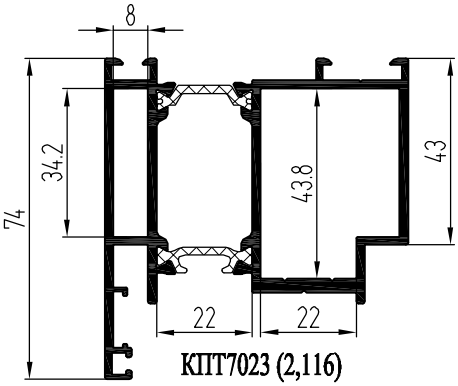

КПТ7023 (2,116)

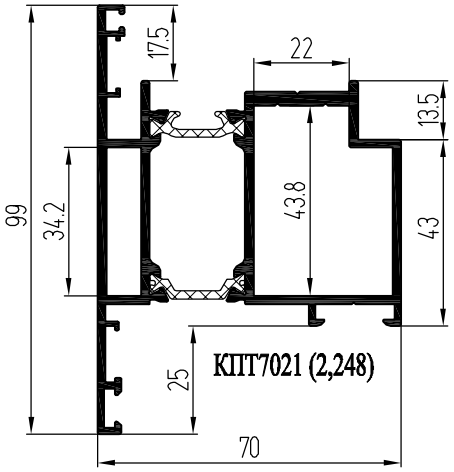

КПТ7021 (2,248)

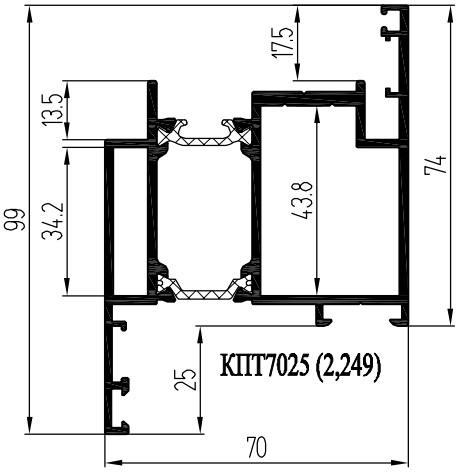

КПТ7025 (2,249)

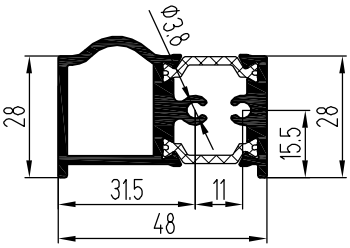

КПТ7022 (1,066)

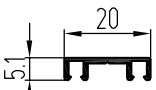

КПС 776
Кг/м.п.=0,106

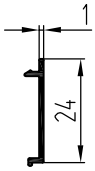

КПС 1049
Кг/м.п.=0,084

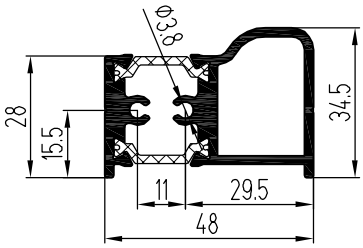

КПТ7026 (1,2)

ТПУ-004ММ
Кг/м.п.=0,055

КПУ-204
Кг/м.п.=0,059

КПУ-208
Кг/м.п.=0,099

ТПУ-002ММ
Кг/м.п.=0,083

ТПУ-006ММ
Кг/м.п.=0,031

КПУ-217
Кг/м.п.=0,12

КПУ-224
Кг/м.п.=0,083

SK 10134

Одностворчатые бесштульповые двери

А-А Открывание наружу

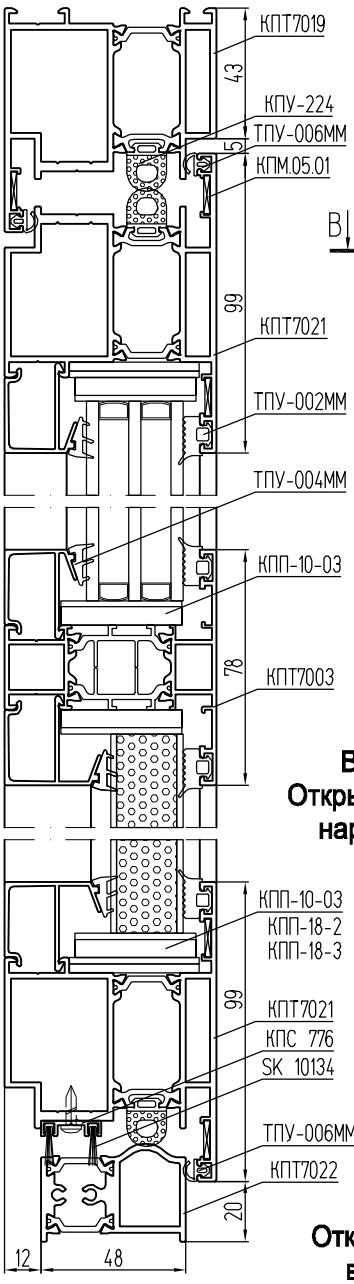

Вид с улицы

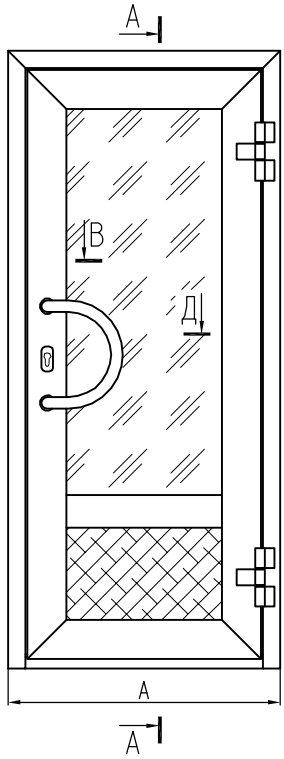

Вид из помещения

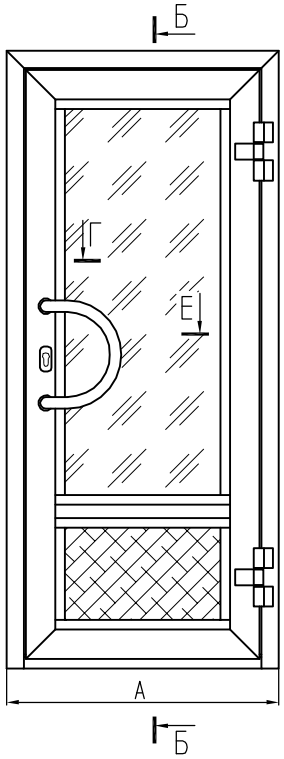

Б-Б Открывание внутрь

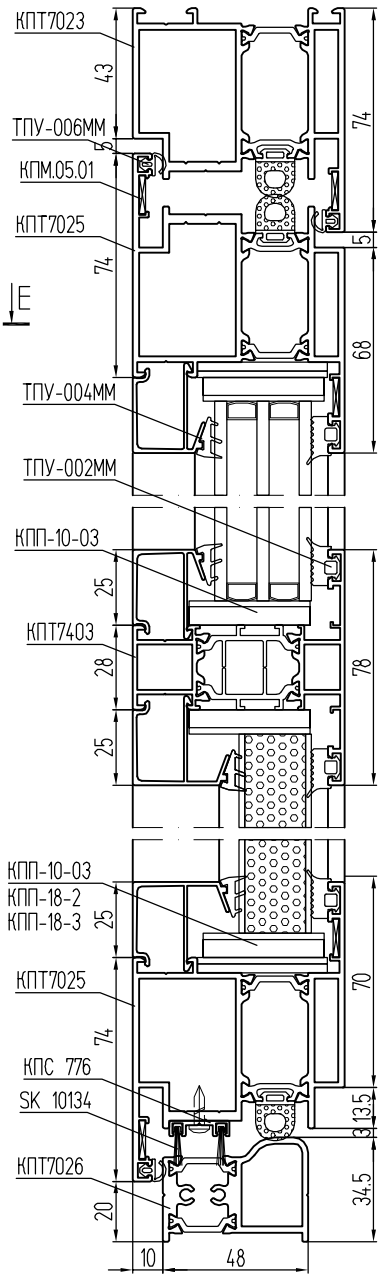

В-В
Открывание
наружу

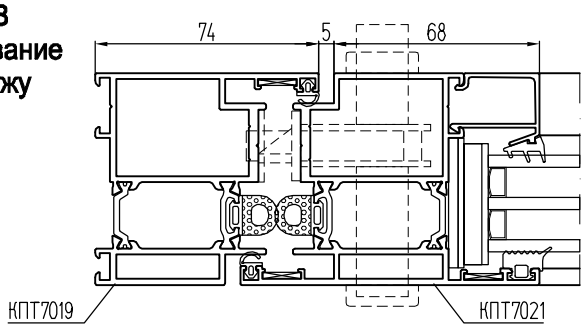

Г-Г
Открывание
внутрь

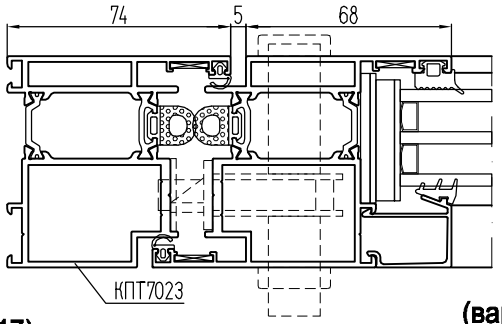

Д-Д
Открывание наружу
(вариант с уплотнителем КПУ-217)

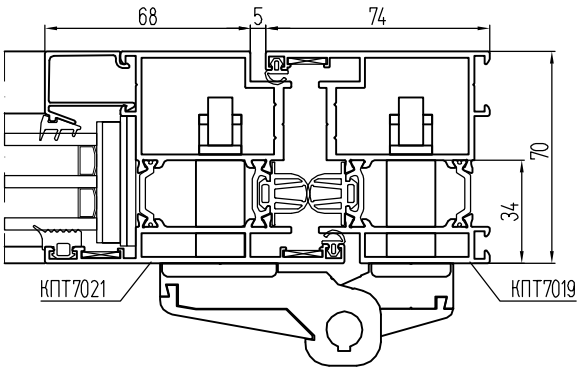

Е-Е
Открывание внутрь
(вариант с уплотнителем КПУ-217)

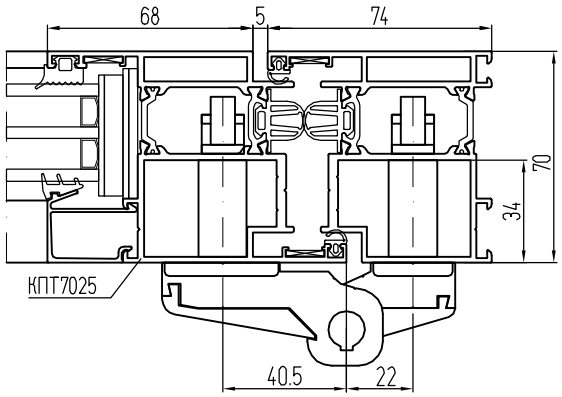

Двухстворчатые бесштульповые двери

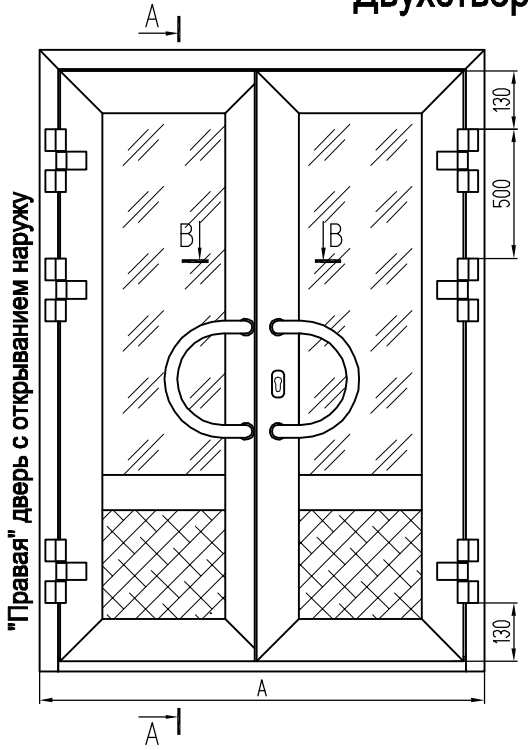

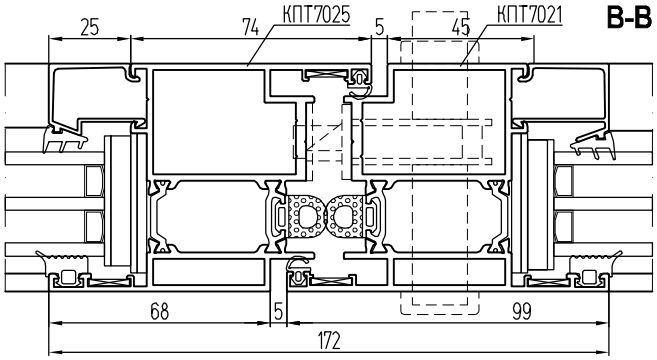

Установка заглушек "ленивой" створки ("правая" дверь с открыванием наружу)

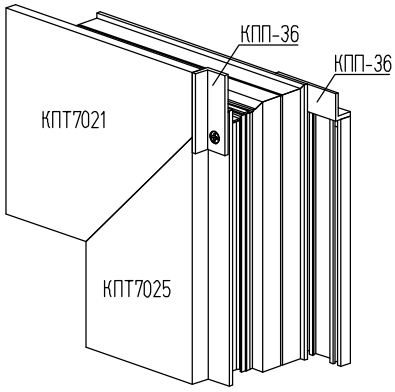

Установка заглушек "ленивой" створки ("правая" дверь с открыванием внутрь)

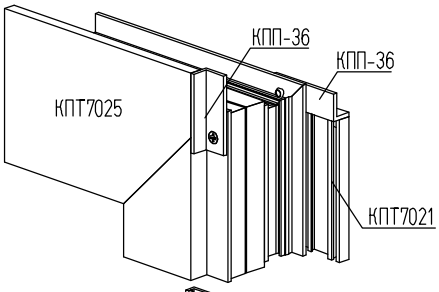

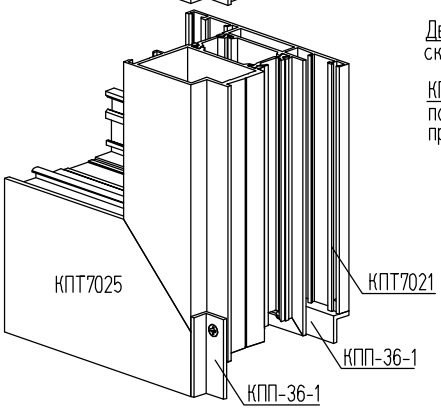

Д-Д (вариант с держателем стеклопакета КПС 1049 и уплотнителем КПУ-208)

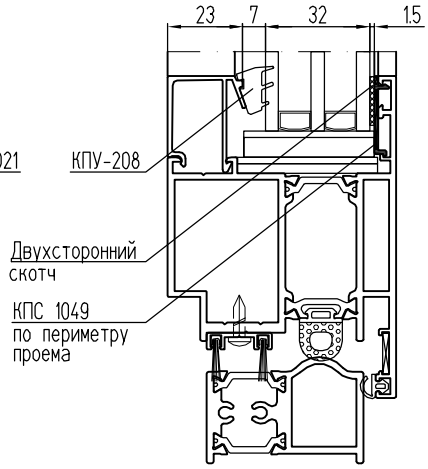

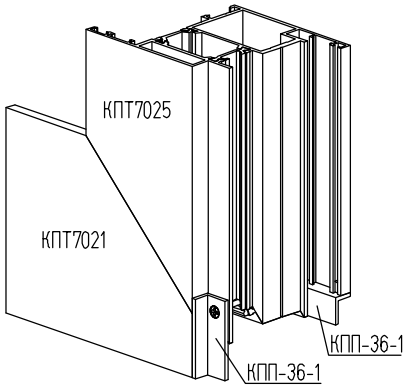

Г-Г (вариант с уплотнителем КПУ-224)

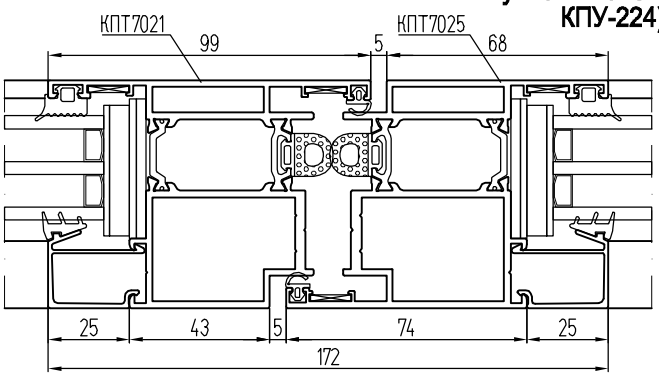

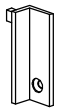

КПП-36
Кг/шт.=0,002

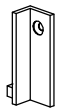

КПП-36-1
Кг/шт.=0,002

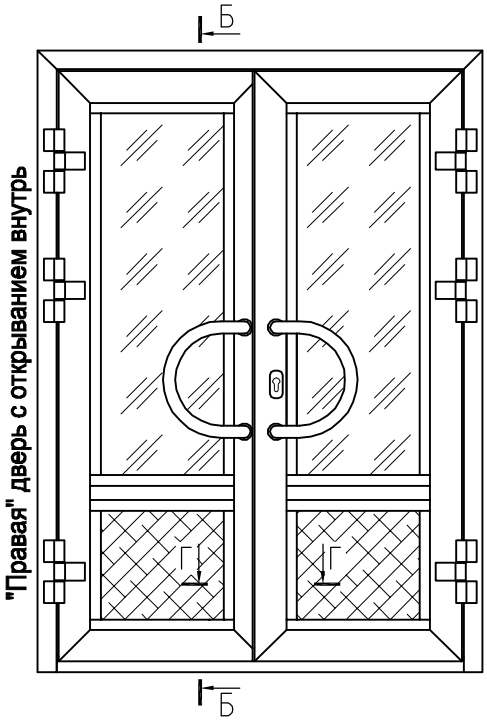

Установка бесштульповых дверей КПТ70 в витраж КПТ70

Вид с улицы (открывание наружу)

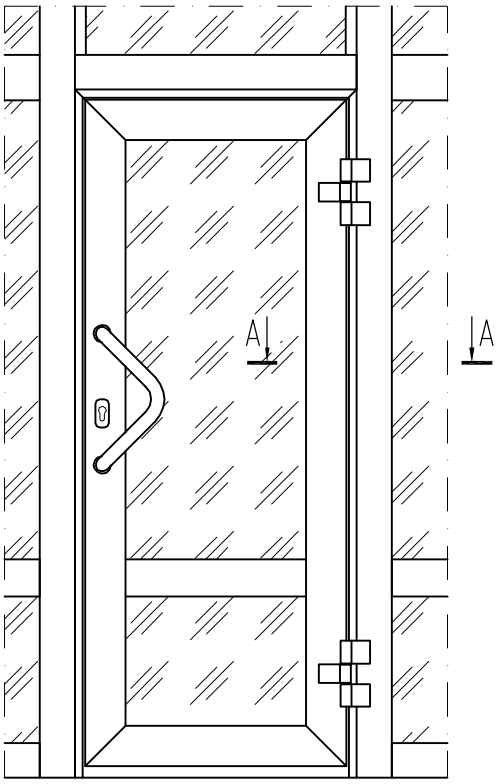

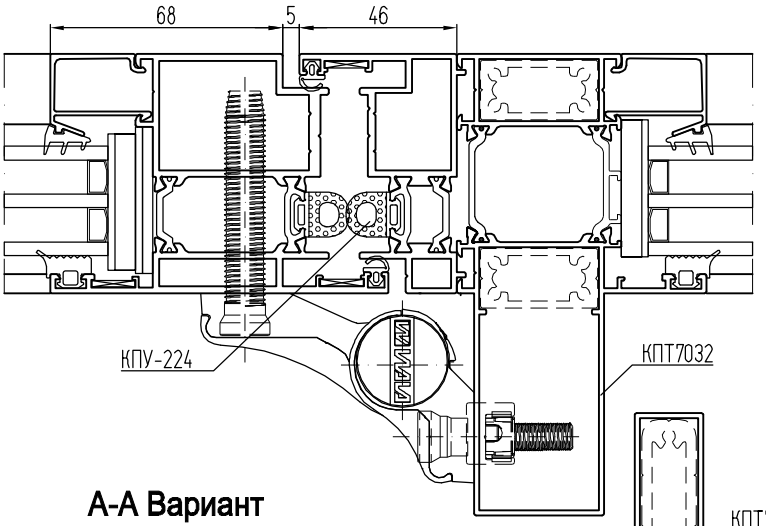

А-А Вариант
с уплотнителем
КПУ-224

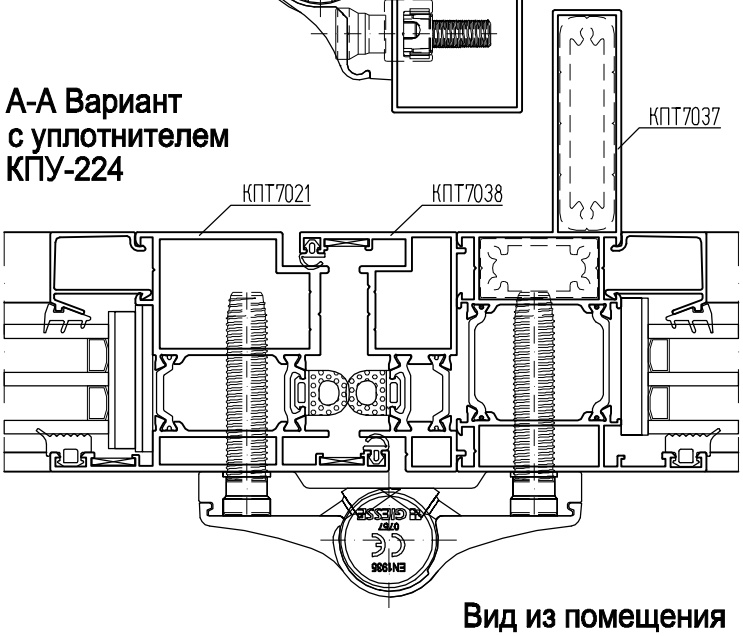

Вид из помещения
(открывание внутрь)

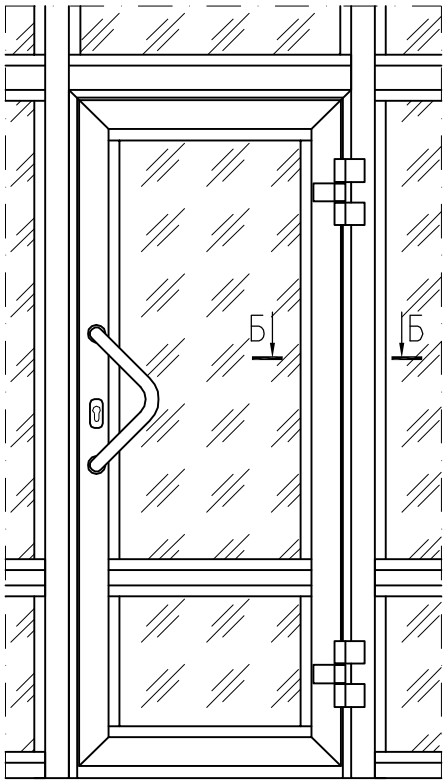

Б-Б Вариант
с уплотнителем
КПУ-217

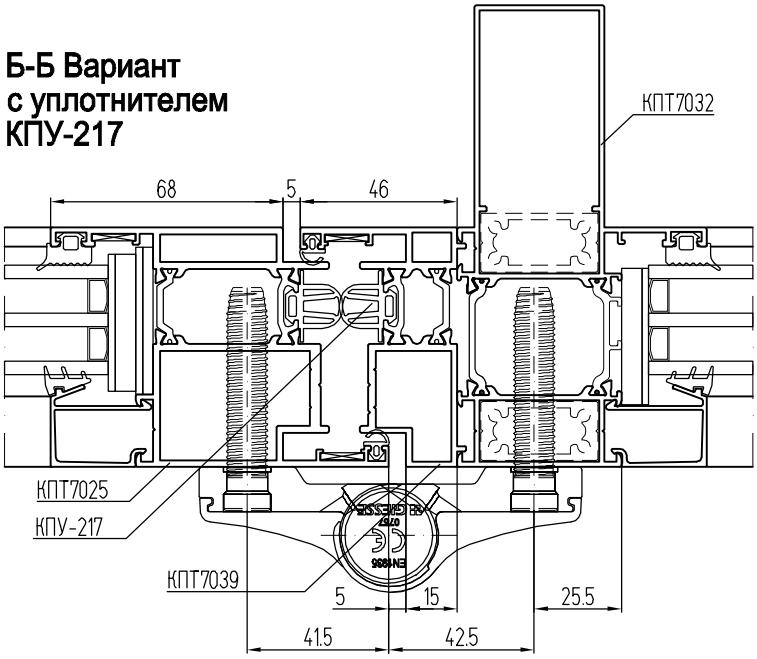

Крепление непрерывного навесного фасада к плите перекрытия

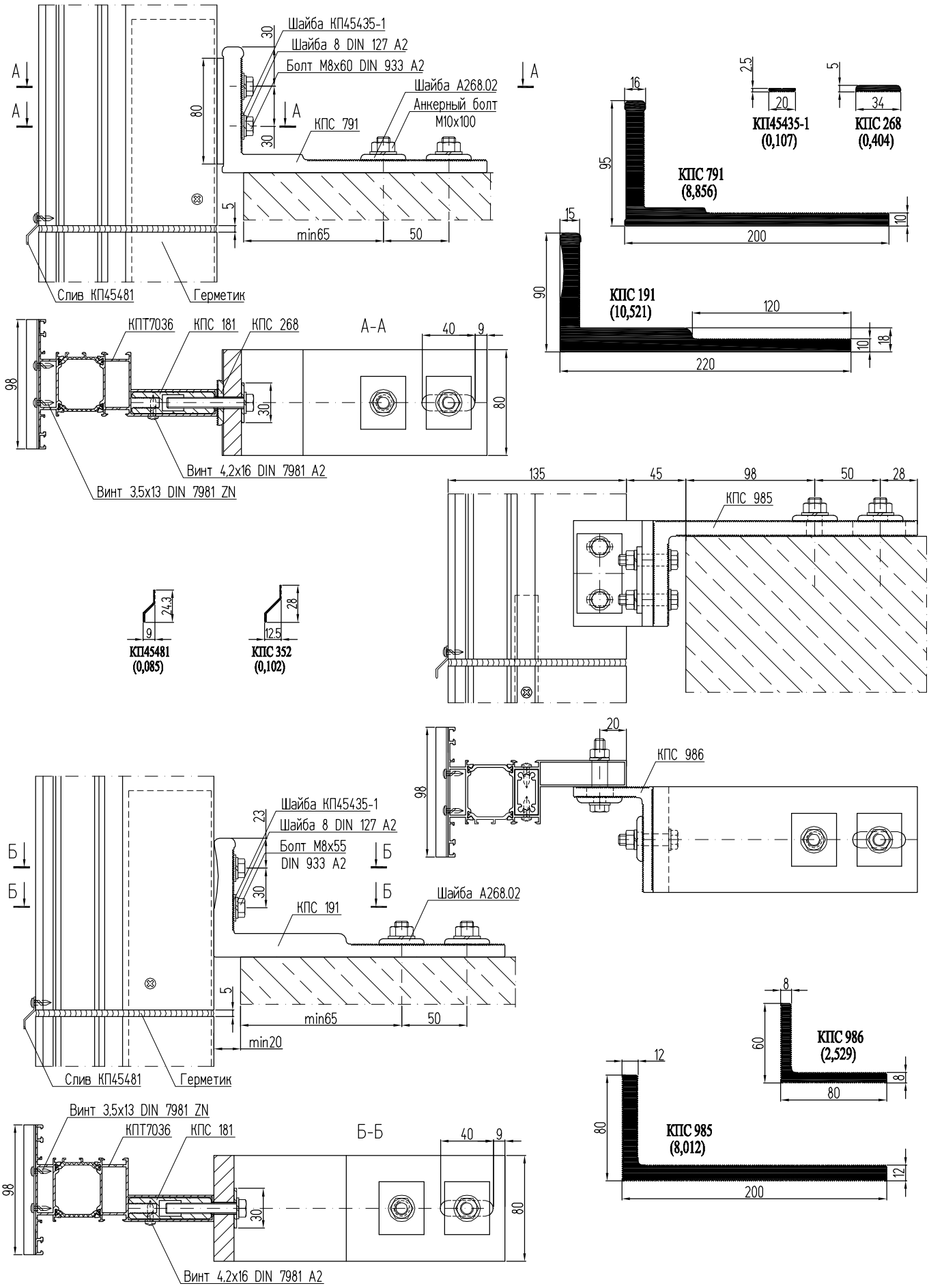

Крепление непрерывного навесного фасада к плите перекрытия

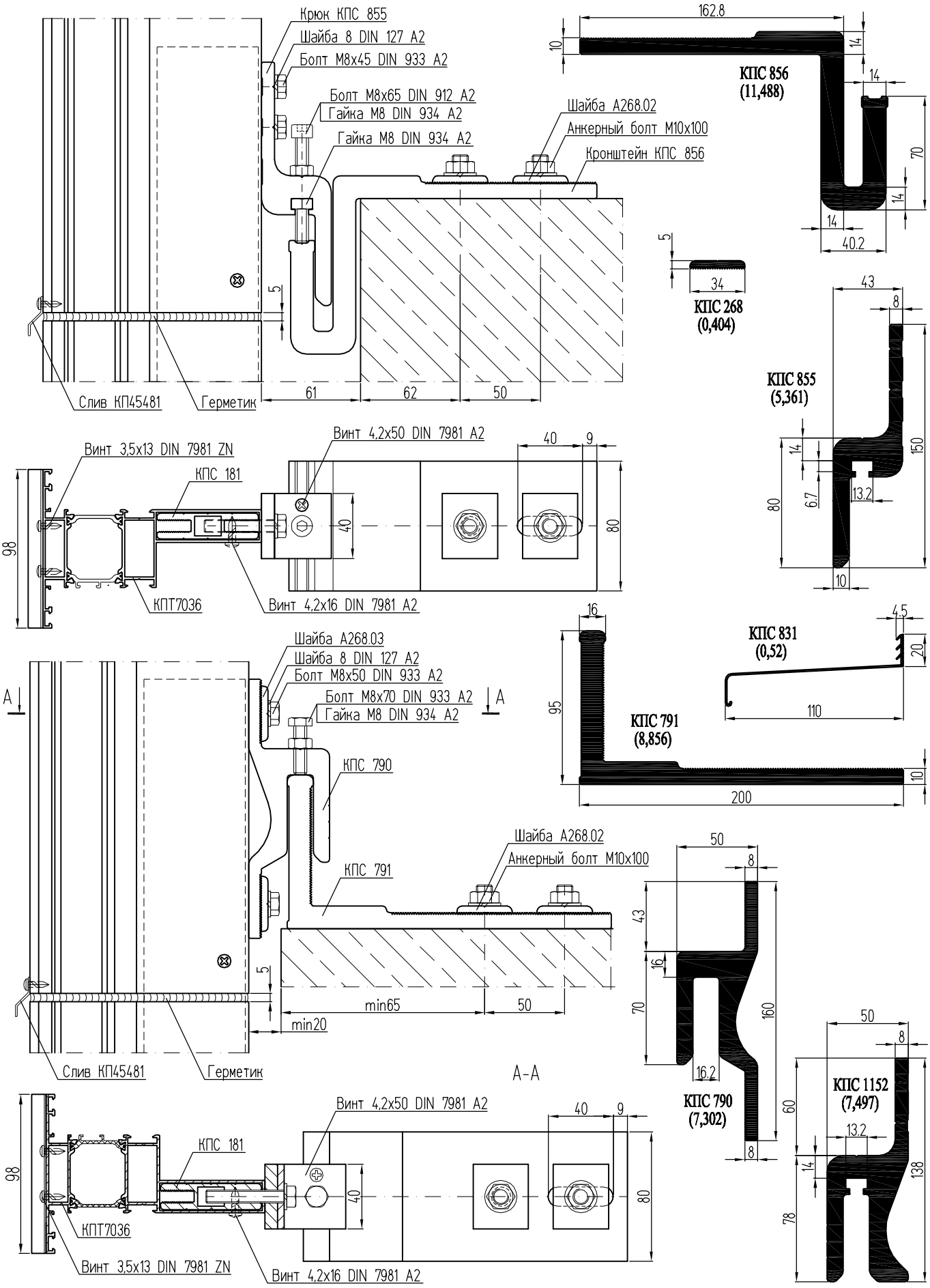

Сведения о теплотехнических характеристиках системы

Показатели теплотехники оконного блока по результатам испытаний
(Техническая оценка № ТО-Н00016-06, ОС "Красноярскстройсертификация", 2006 г.)

Приведенное сопротивление теплопередаче **0,66** м²*°С/Вт
блока оконного из алюминиевых профилей КПТ7001+КПТ7002, со стеклопакетом 36 мм, СПД 4М1-12Ar-4М1-12Ar-И4
(при коэффициенте остекления 0,70),
класс **Б2**

Приведенное сопротивление теплопередаче **0,70** м²*°С/Вт
блока оконного из алюминиевых профилей КПТ7001+КПТ7002, со стеклопакетом 36 мм, СПД 4М1-12-4НМ77-12-4М1
(при коэффициенте остекления 0,70),
класс **Б1**

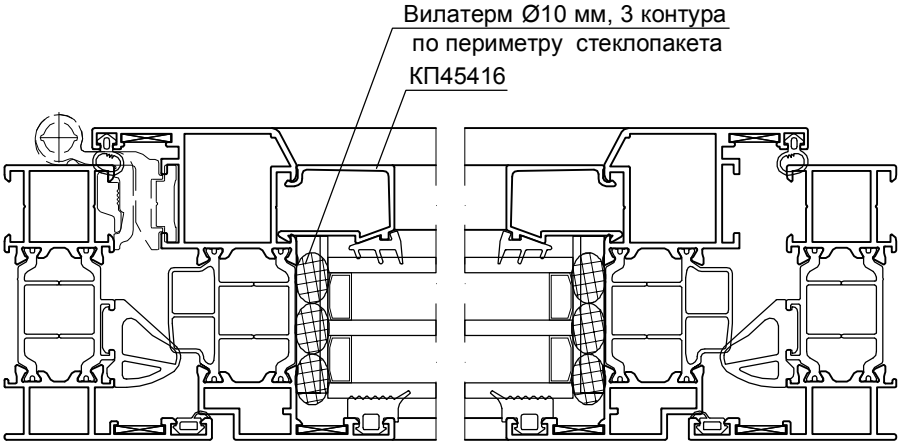

Показатели теплотехники оконных профилей по результатам испытаний
(Протокол испытаний № 680 от 23.03.2016, ИЦ "УралстройТест")

Приведенное сопротивление теплопередаче **0,727** м²*°С/Вт алюминиевых профилей КПТ7003 + КПТ7002, с сэндвич-панелью 34 мм, класс **1**

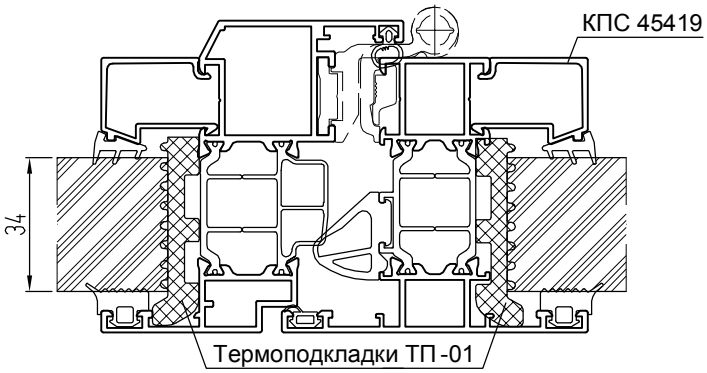

Таблица значений коэффициента теплопроводности, λ

Наименование	Материал	λ, W/(m*K)
Алюминиевые профили	Сплав АД 31	160
Уплотнительные профили	EPDM	0,25
Термовставки 24 мм	Стеклонаполненный полиамид	0,3
Вилатерм Ø10 мм	Вспененный полиэтилен	0,032
iPol k25	Вспененный полиуретан	0,038
Сэндвич-панель 32 мм	Экструдированный пенополистирол	0,035

Система СИАЛ КПТ74

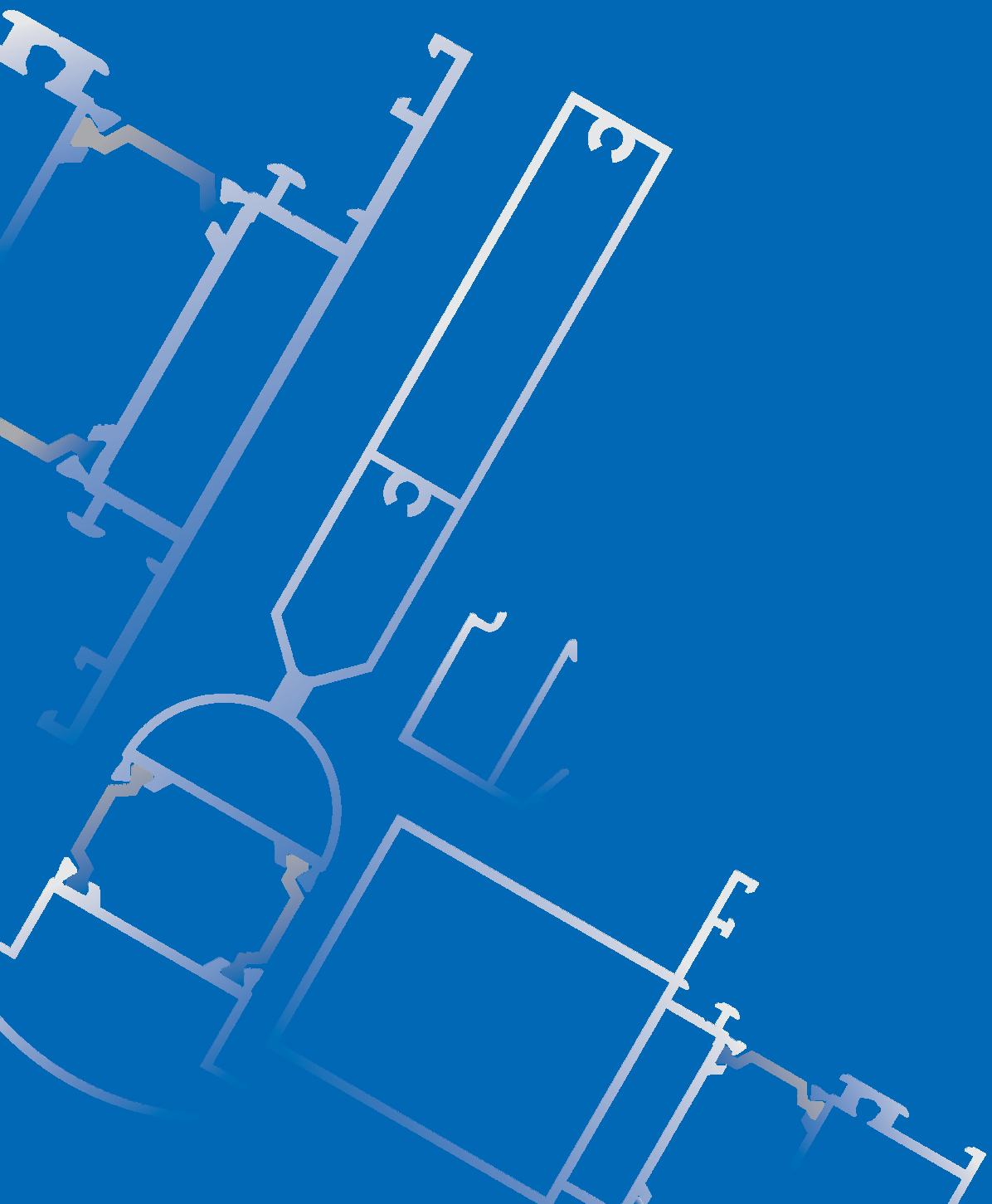

Основные профили и комплектующие

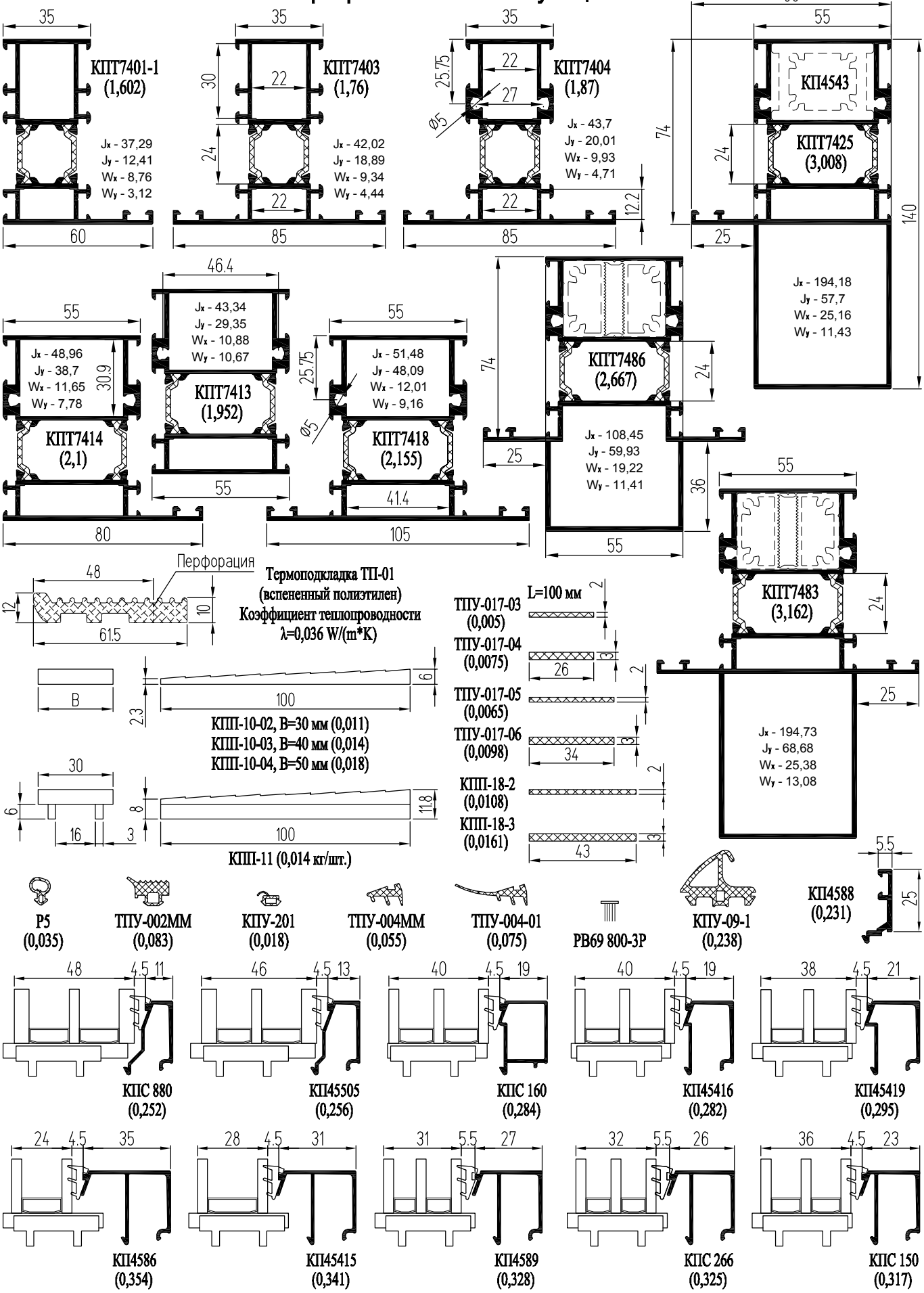

Стойки с внутренним пилоном

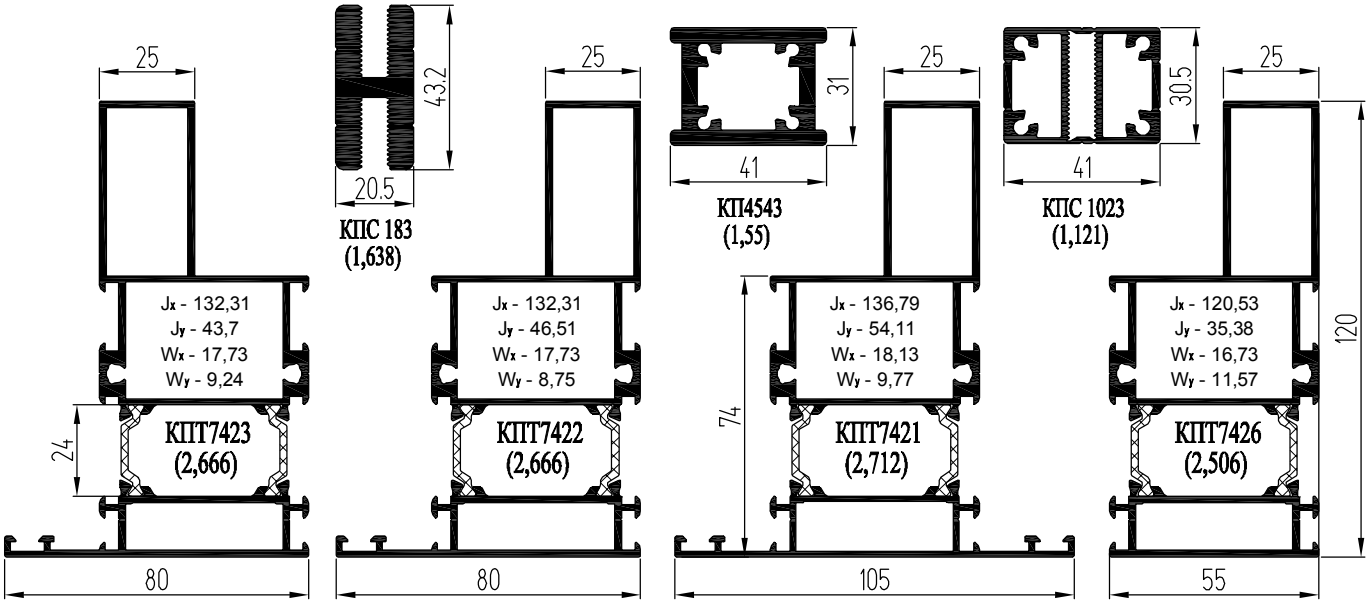

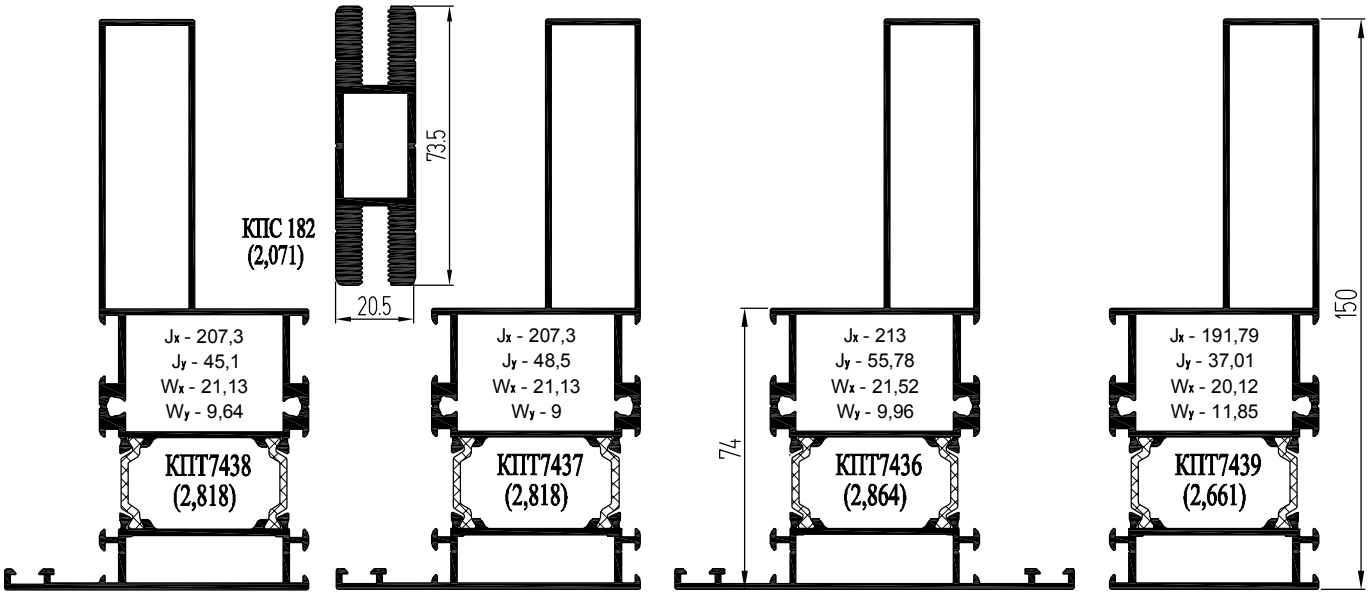

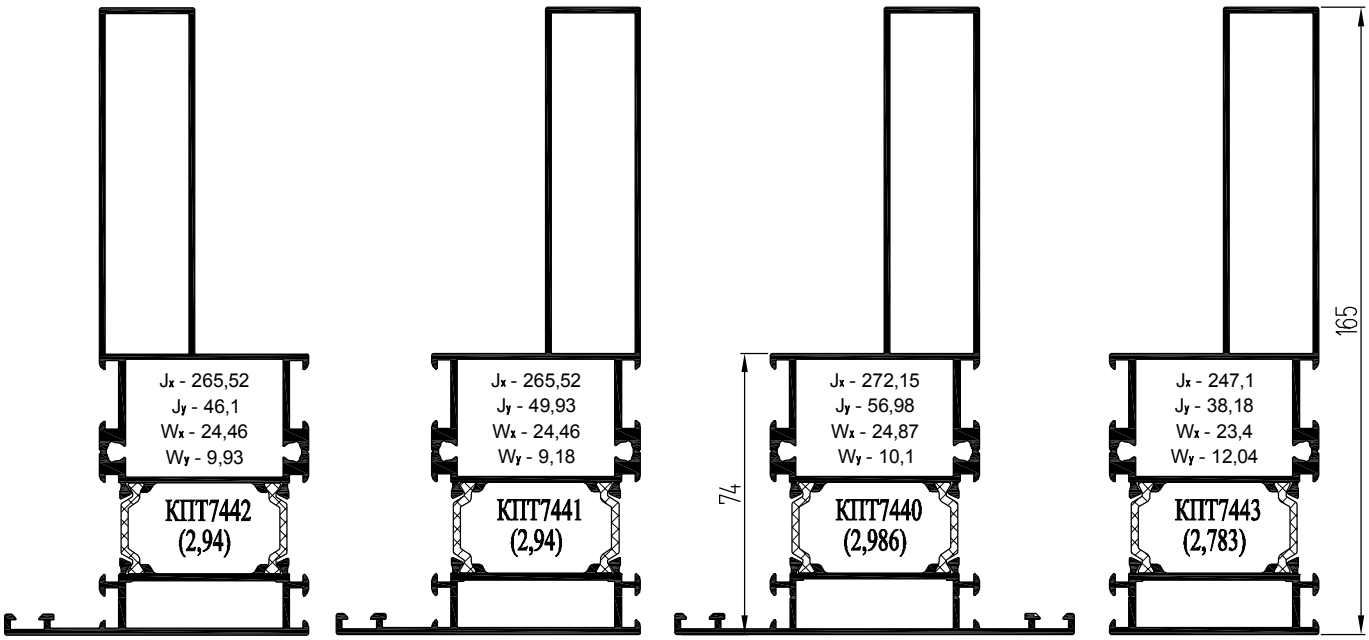

Профили поворотов и соединений

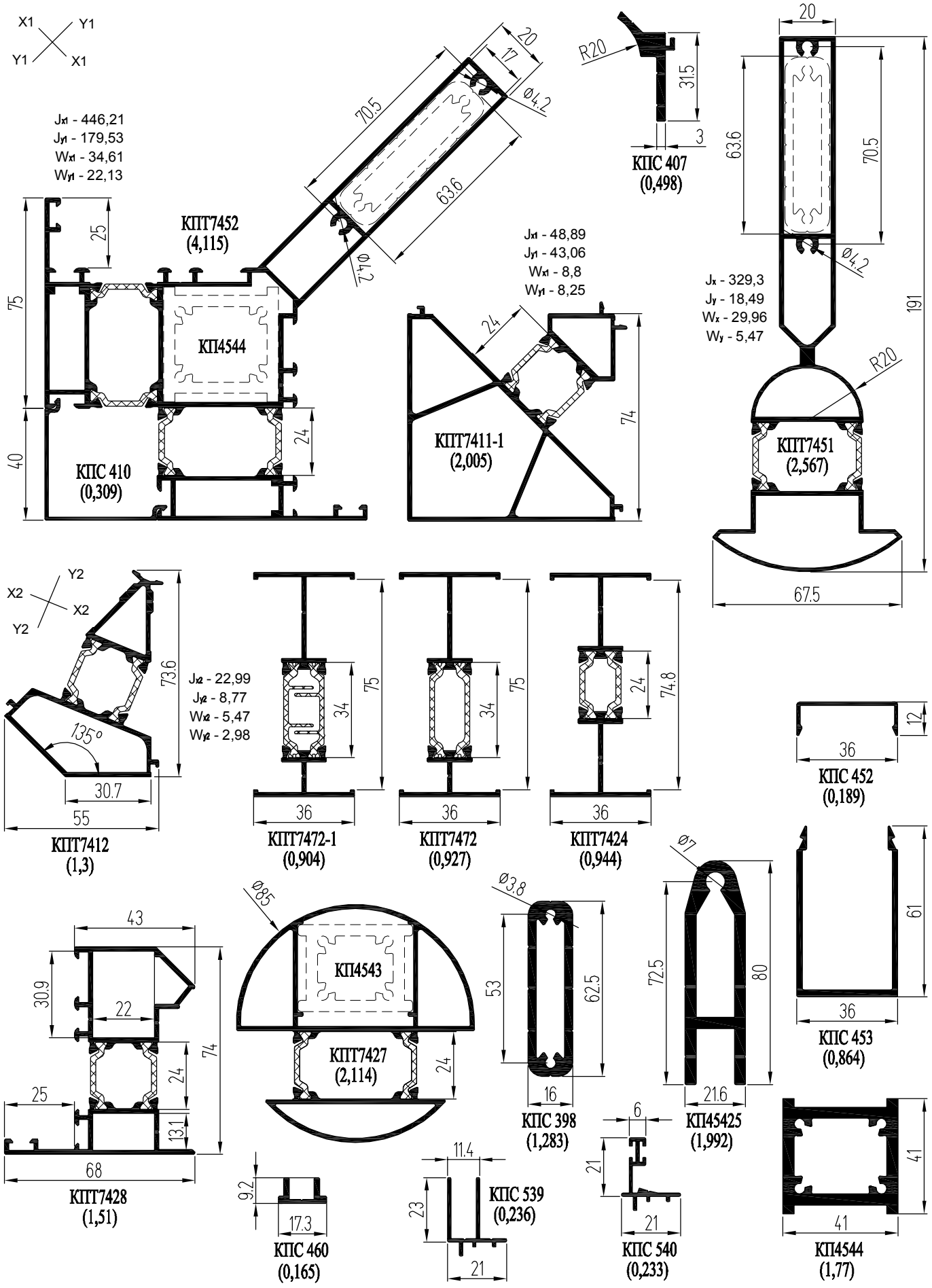

Угловые закладные

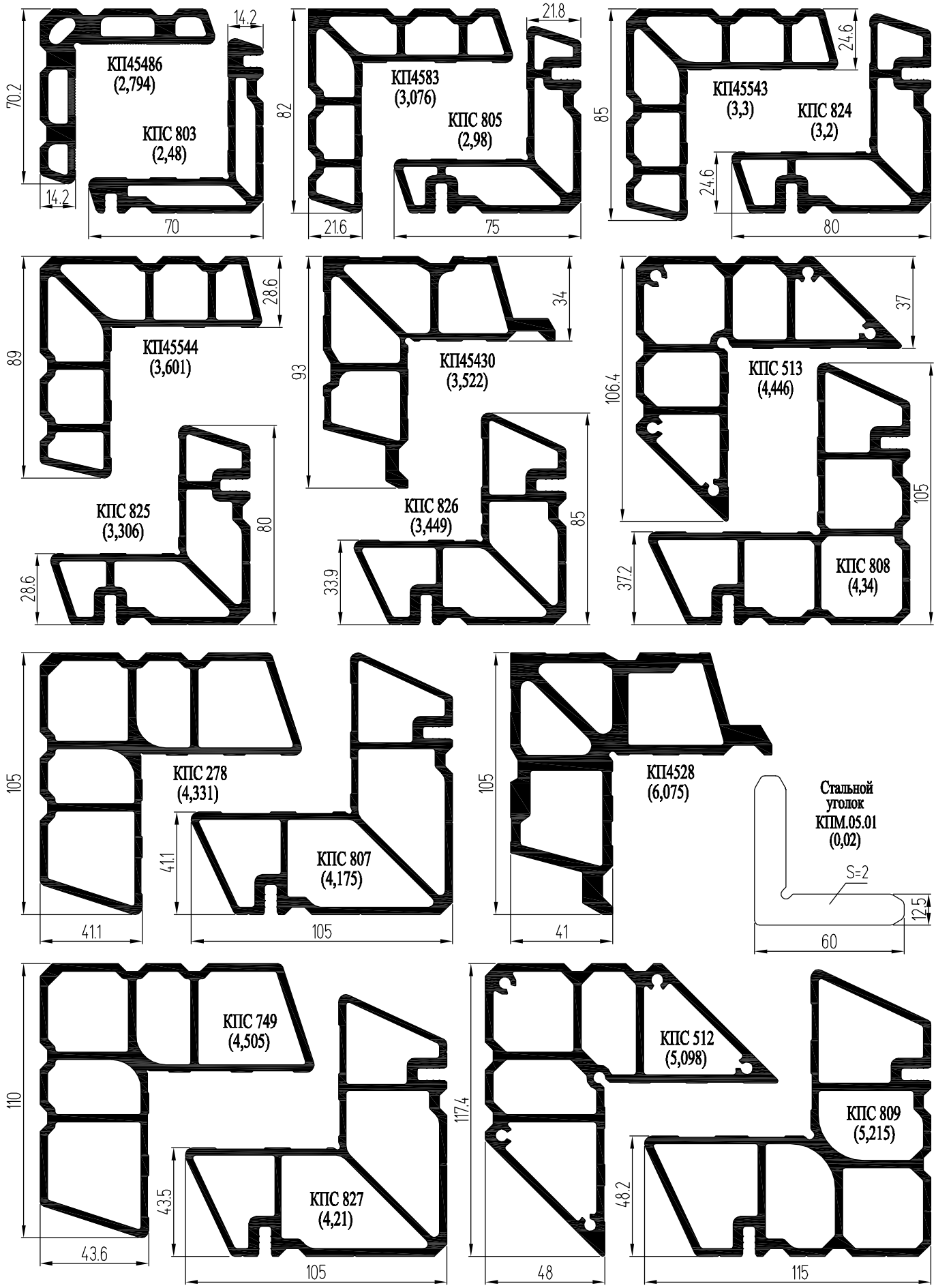

Крепление ригелей с помощью закладных КП4584 и КП4585

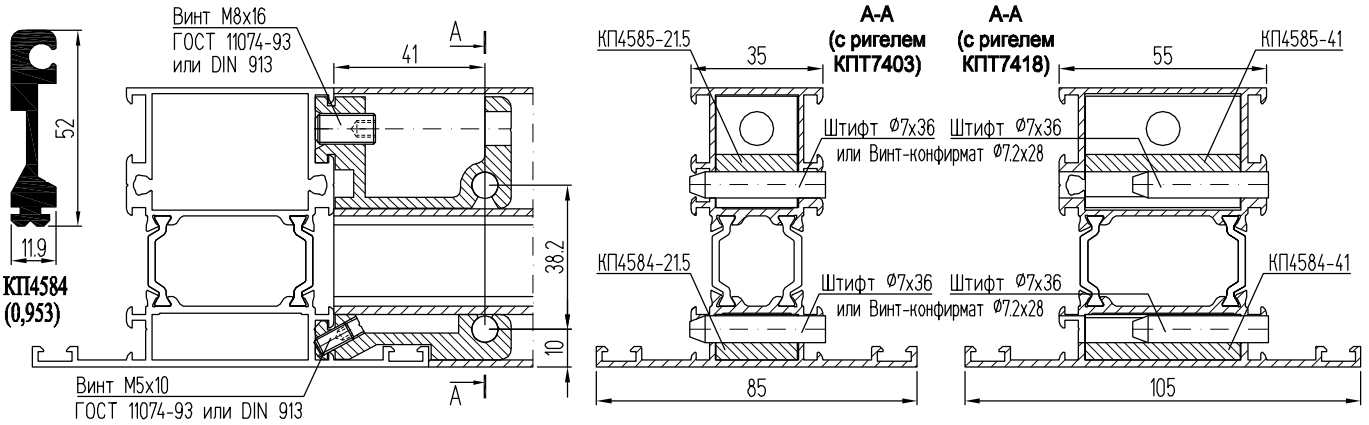

Крепление импостов в бесштульповые двери

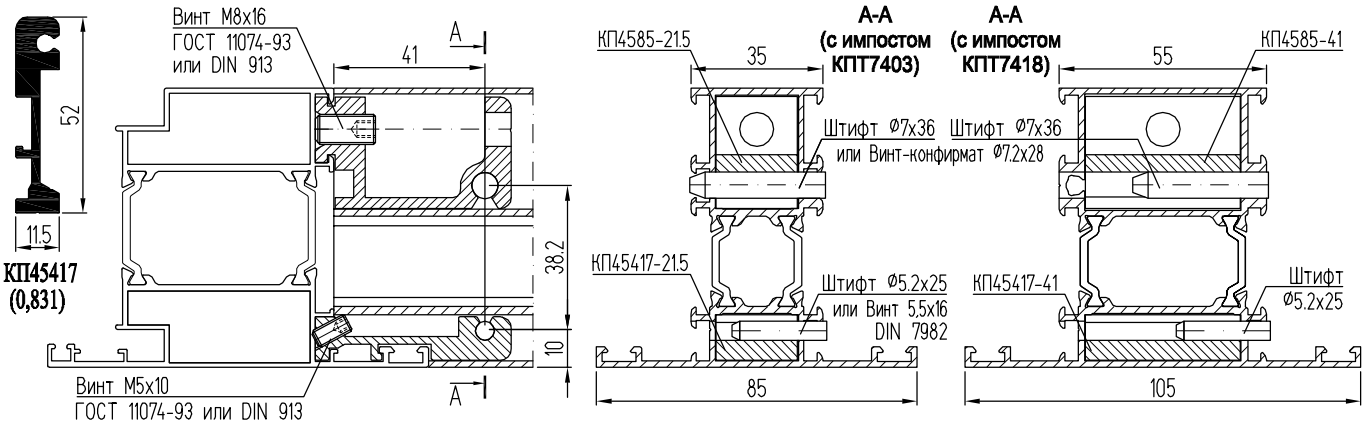

Крепление импостов в оконные створки

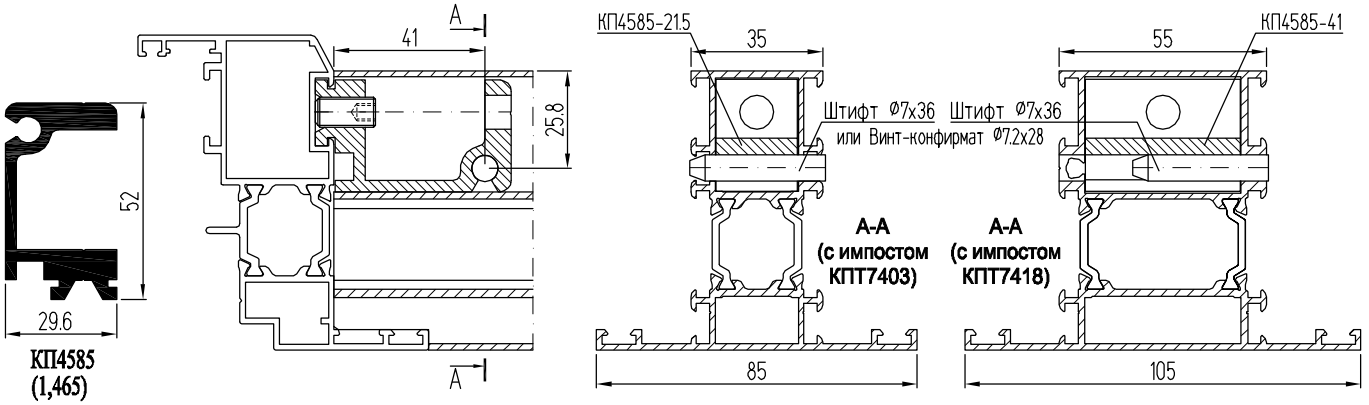

Организация заворотов радиусных витражей через одну стойку с помощью закладной КПС 272
Замена вертикальных штапиков на примере заполнения 32 мм

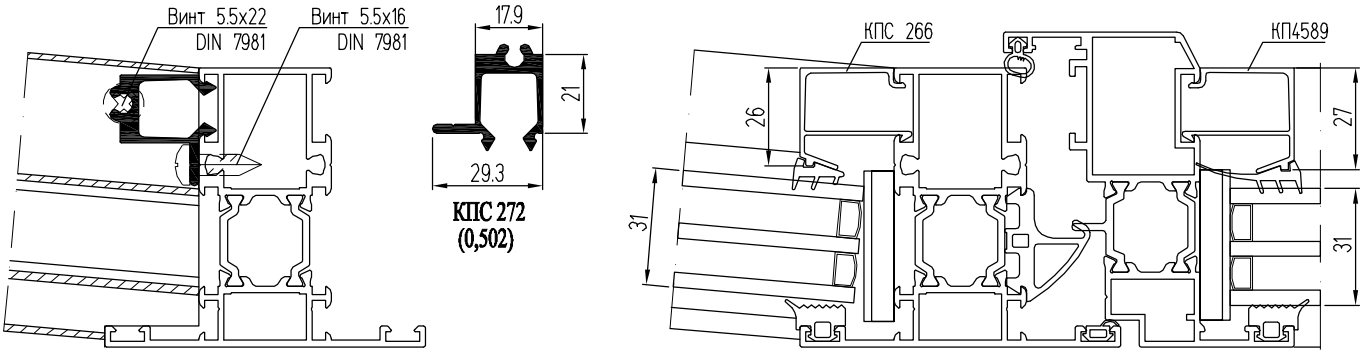

Организация поворотов и стыковок витражей

Установка створки в стойку поворота на 90° с внутренним пилоном

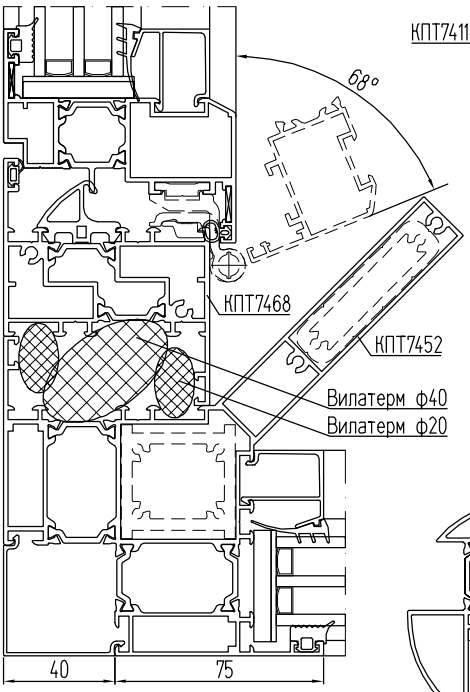

Внешний поворот на 90°

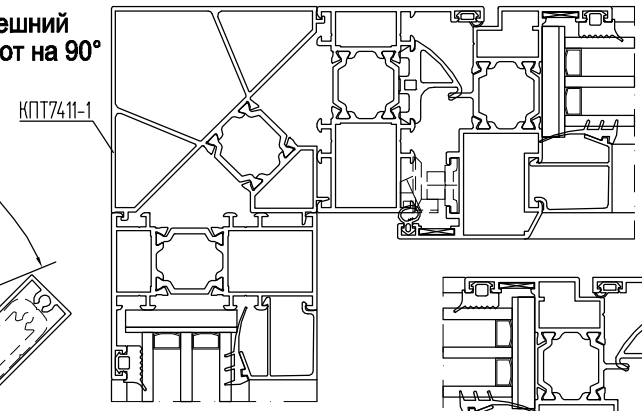

Внутренний поворот на 90°

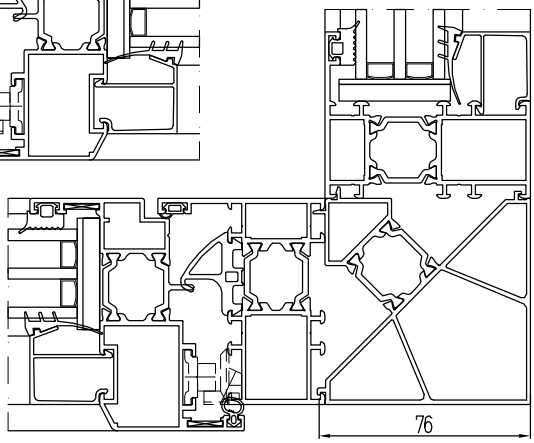

Внешний поворот через трубу

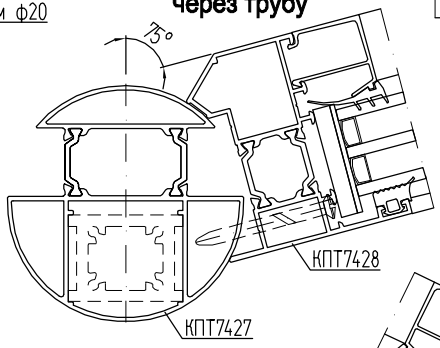

Поворот витража на произвольный угол через стойку с внутренним пилоном и адаптер КПС 407

Внутренний поворот через трубу

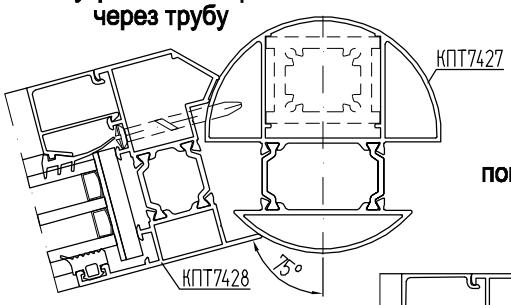

Внешний поворот на 45°

Поворот витража на произвольный угол через стойку с внутренним пилоном без адаптера

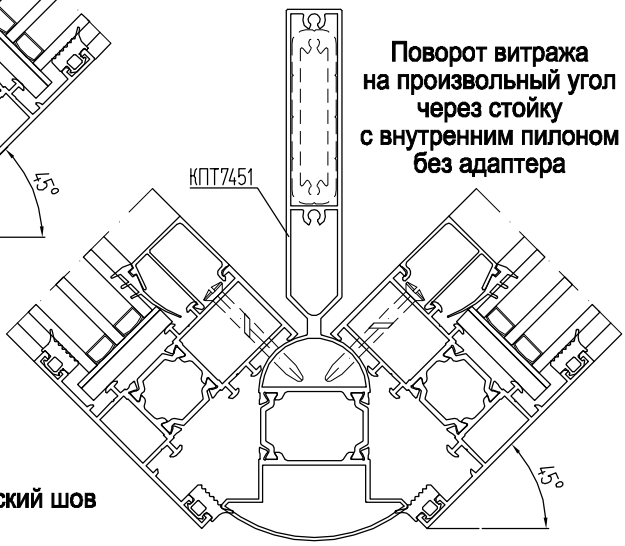

Стыковой узел

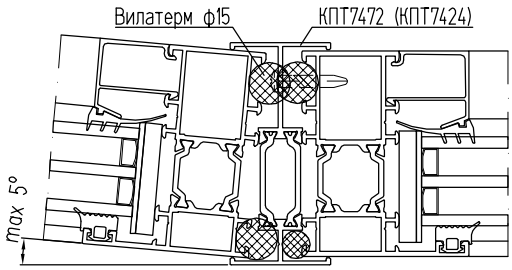

Термический шов

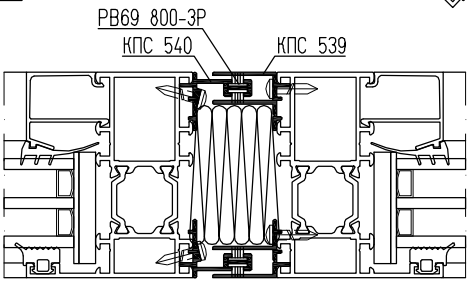

КПС 460 Стыковой узел

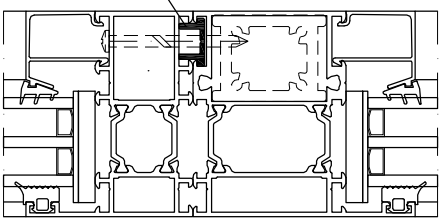

Установка штапика КП4588

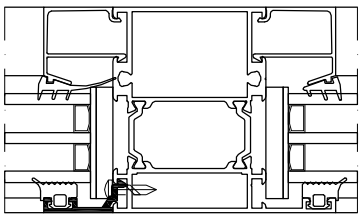

Распашные окна и двери из оконного профиля (Европаз 15/20)

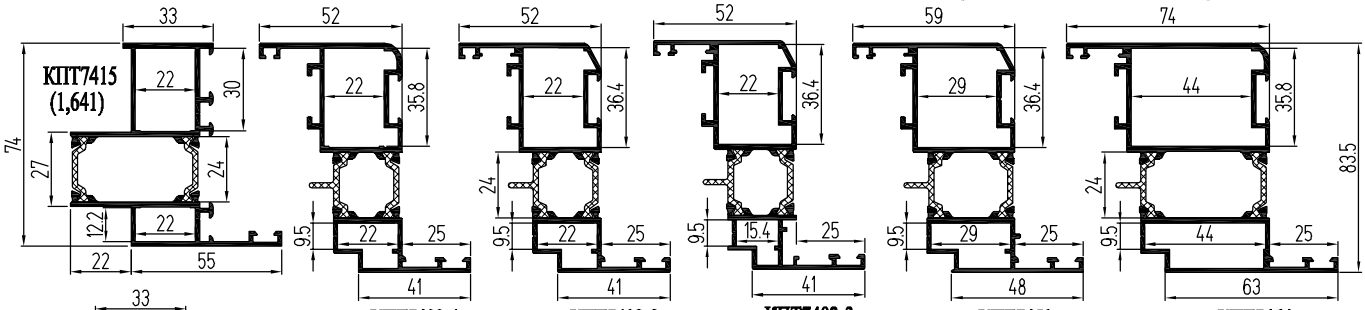

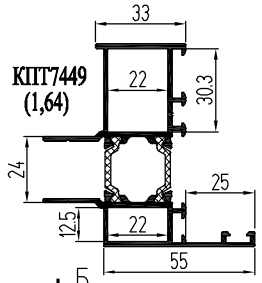

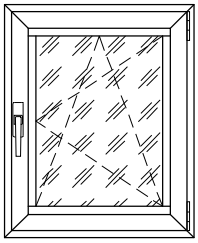

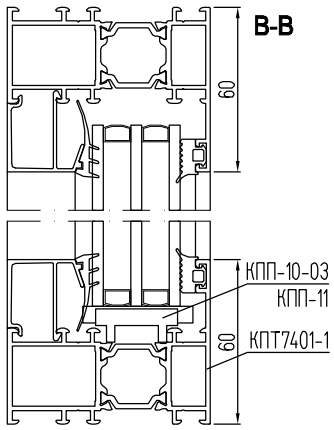

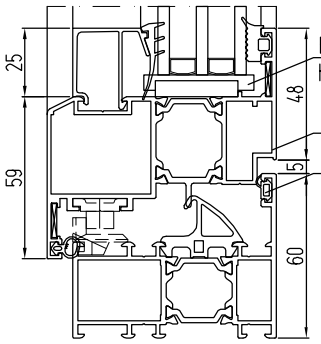

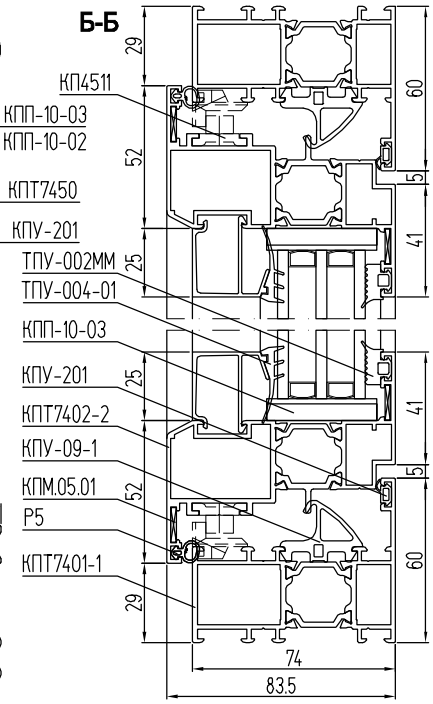

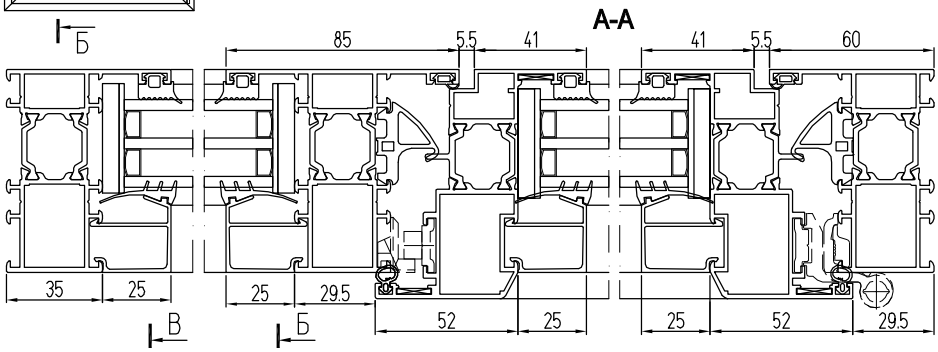

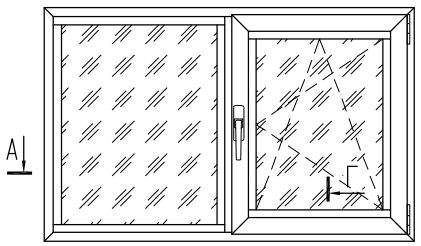

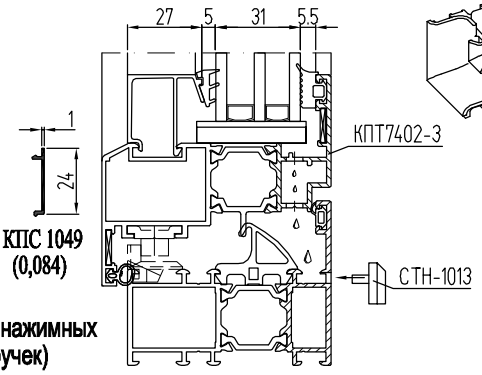

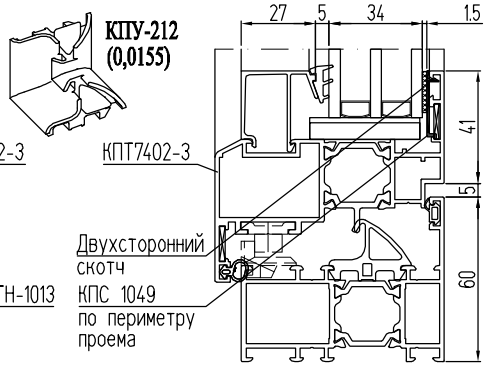

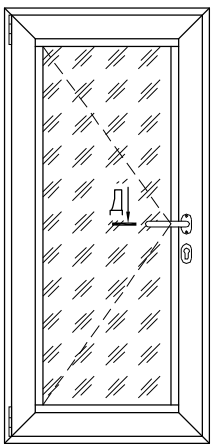

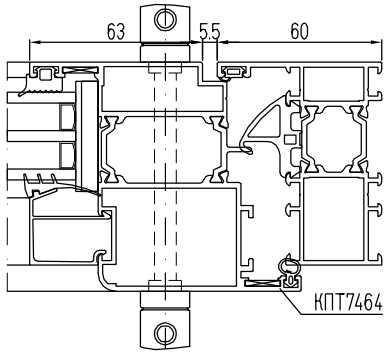

Замки E=35 мм

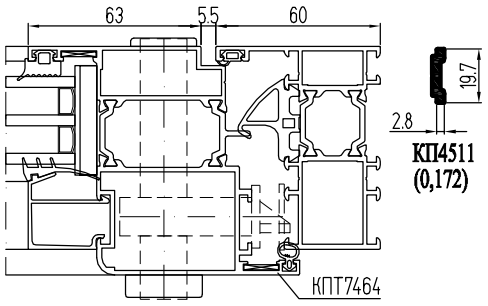

Распашные безимпостные окна (Европаз 15/20)

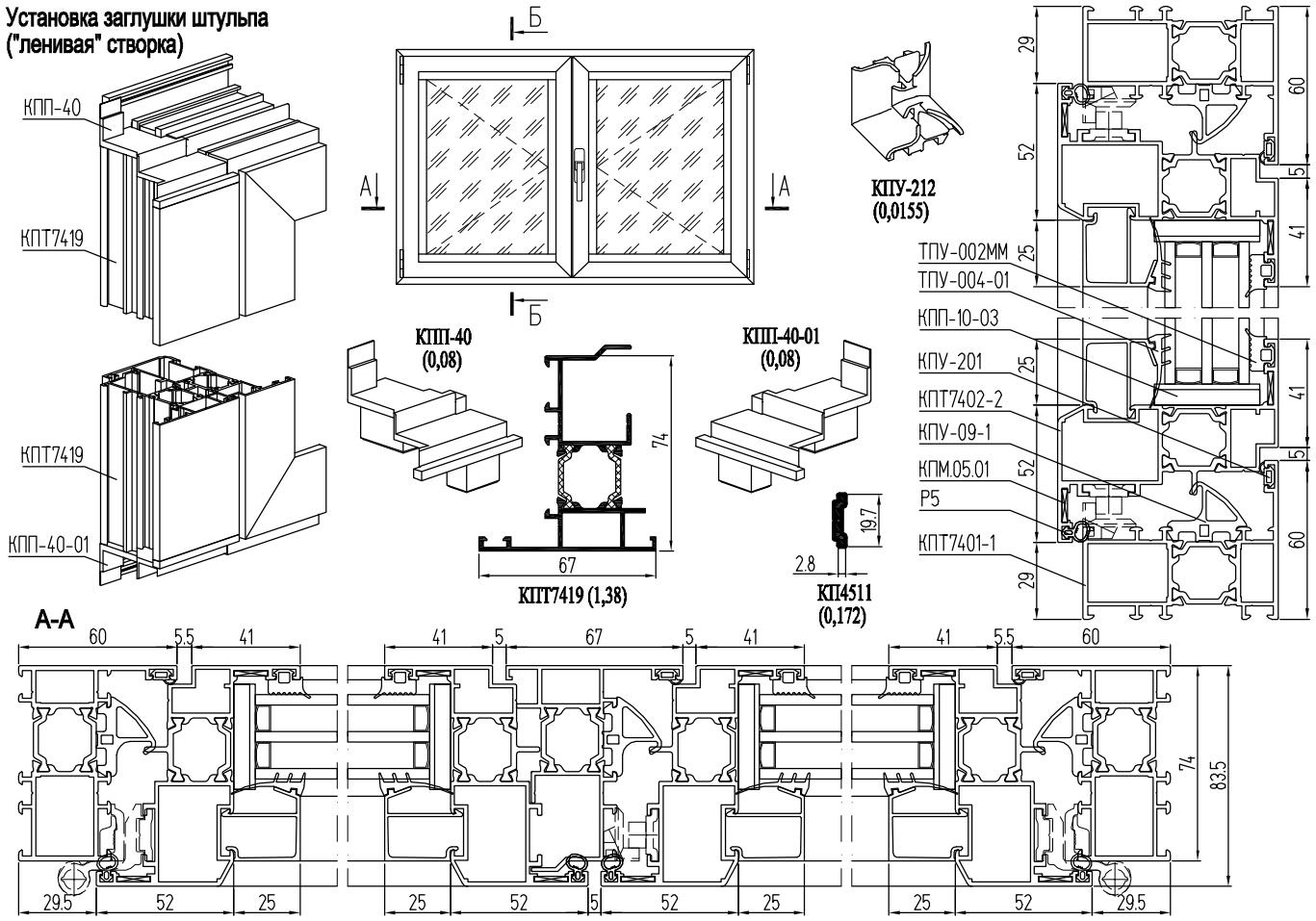

Окна со створкой с открыванием наружу (фурнитура FAPIM OUT)

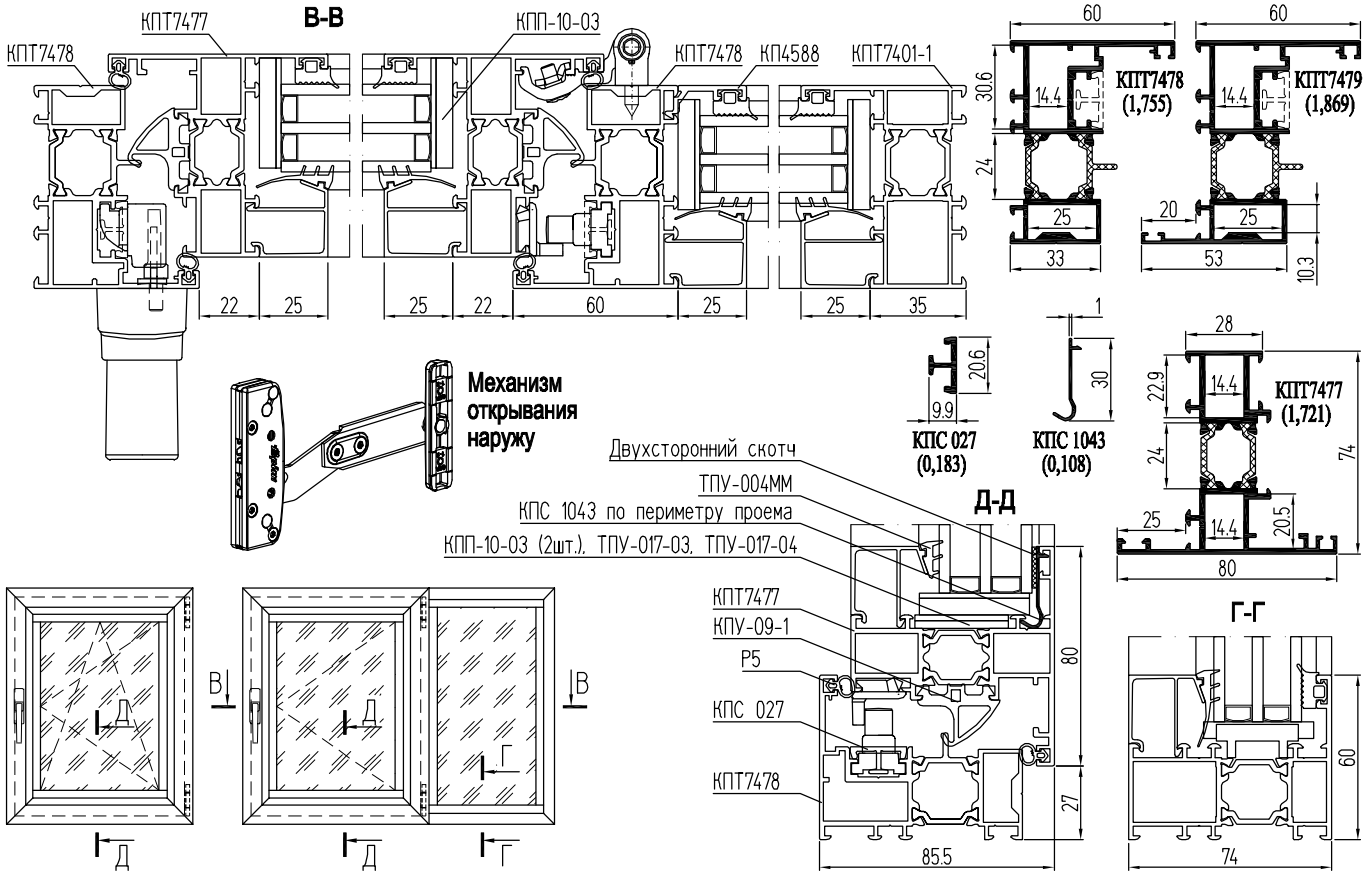

Окна с параллельно-сдвижной-откидной фурнитурой

Схема А Вариант 1

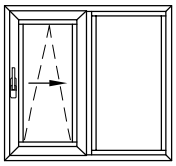

Схема А Вариант 2

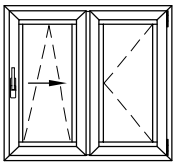

Схема G Вариант 1

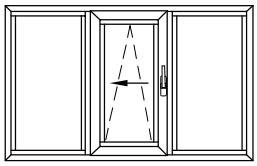

Схема G Вариант 2, 3

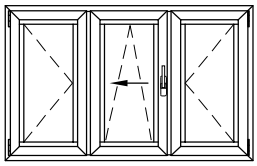

Схема K Вариант 1

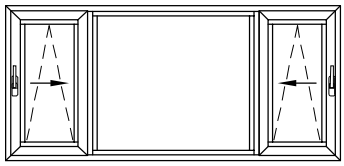

Схема C Вариант 1

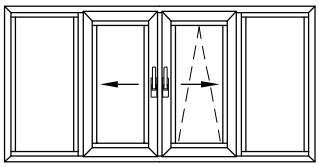

Схема C Вариант 2

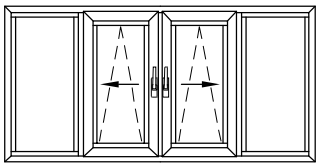

Схема C Вариант 3

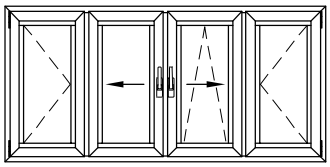

Схема C Вариант 4

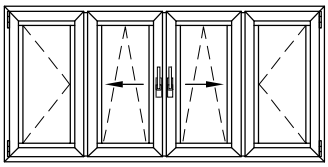

Фурнитура:
SIEGENIA PSK-PORTAL LM,
Roto Patio ALU HKS 150S,
GU-968, GU-978,
GIESSE GS1000,
SAVIO SPAZIO

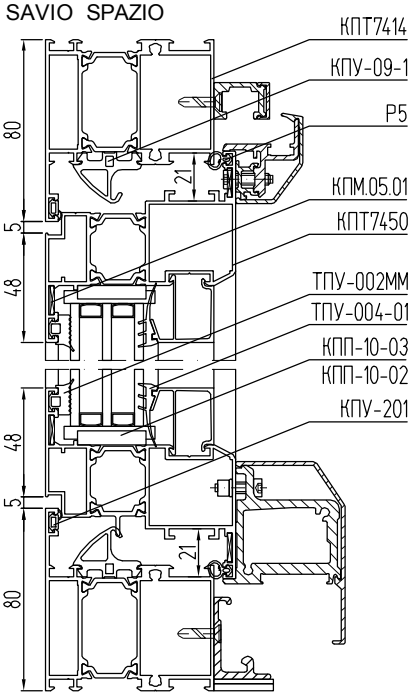

Схема А Вариант 1

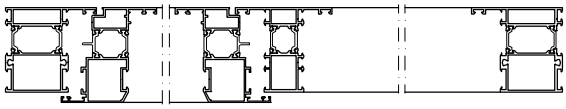

Схема А Вариант 2

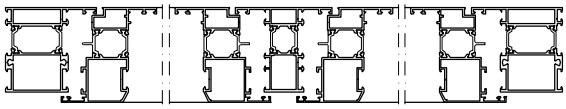

Схема G Вариант 1

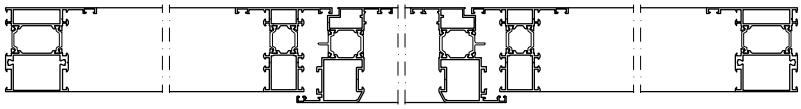

Схема G Вариант 2

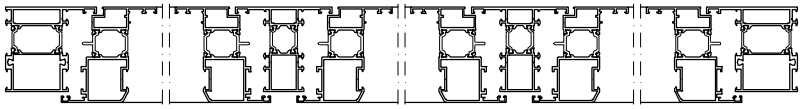

Схема G Вариант 3 (с штульпом КПТ7419)

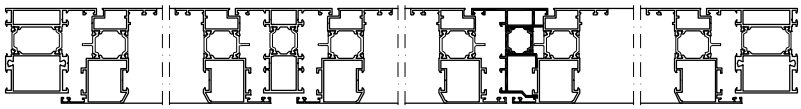

Схема K Вариант 1

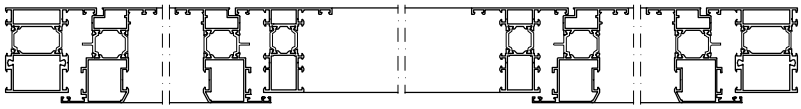

Схема C Вариант 1 (с штульпом КПТ7419)

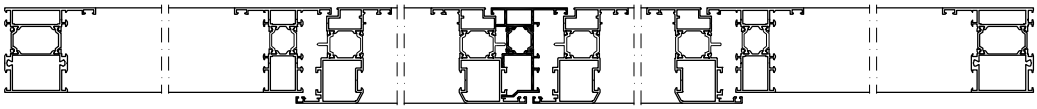

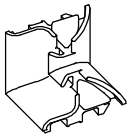

КПУ-212
(0,0155)

Схема C Вариант 2

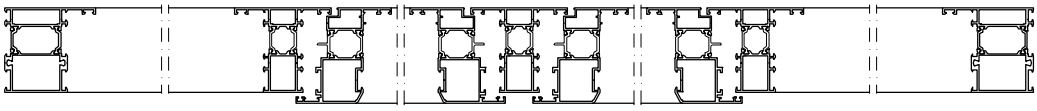

Схема C Вариант 3 (с штульпом КПТ7419)

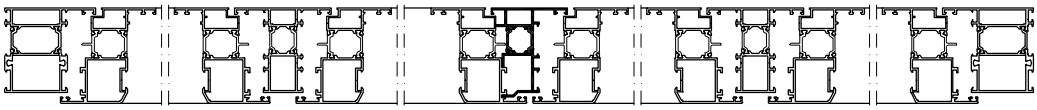

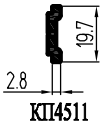

КП4511
(0,172)

Схема C Вариант 4

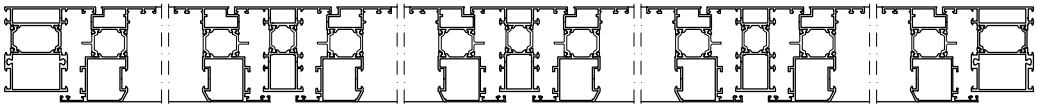

Окна, двери со складывающимися полотнами

Схема 321

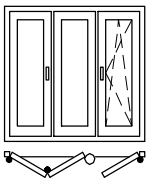

Схема 330

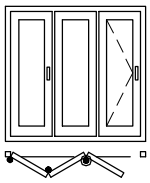

Схема 431

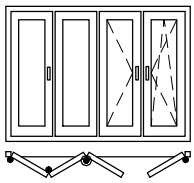

Схема 532

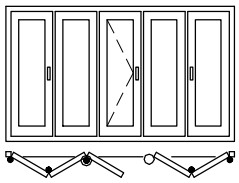

Схема 541

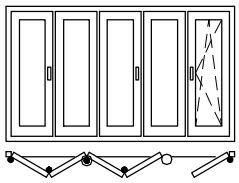

Схема 550

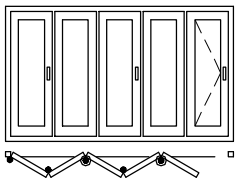

Установка фурнитуры GU-823

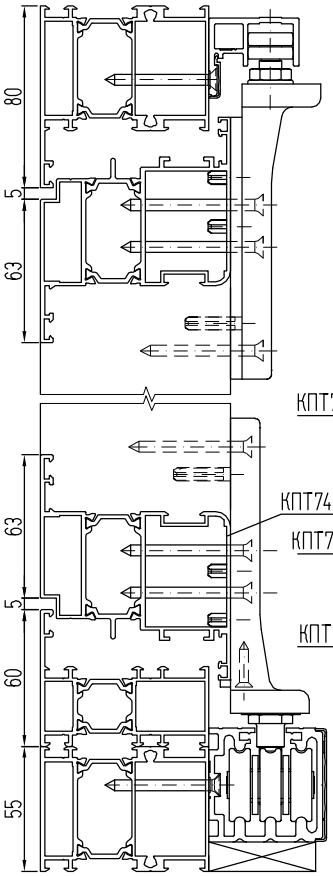

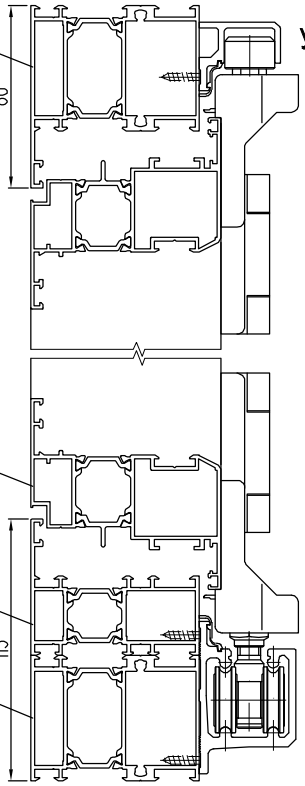

Установка фурнитуры SIEGENIA PORTAL FS ALU

Схема 743

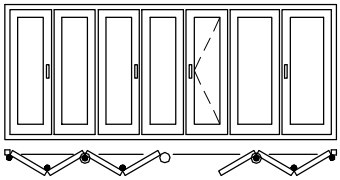

Схема 633

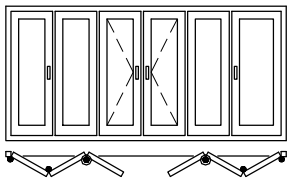

Схема 761

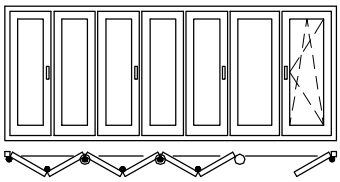

Схема 651

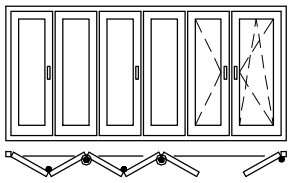

Схема 770

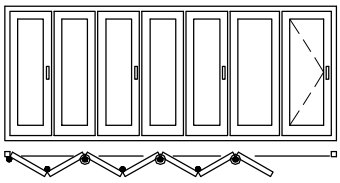

Применение фурнитуры SIEGENIA PORTAL FS ALU допускается на профилях створки КПТ7450 и КПТ7464.
Применение фурнитуры GU-823 допускается на профиле створки КПТ7464.

Схемы 321, 330

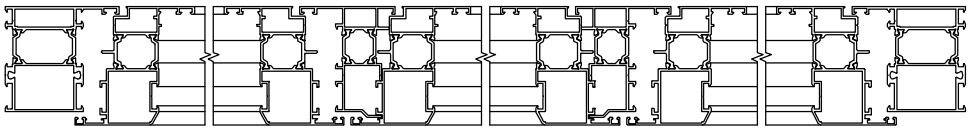

Схема 431

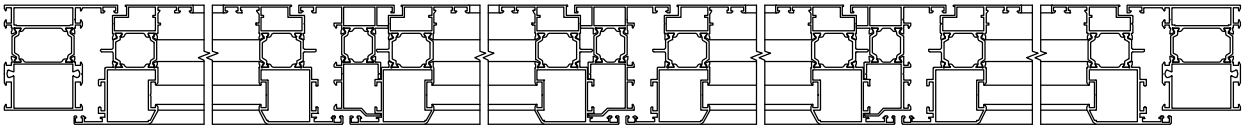

Схемы 532, 541, 550

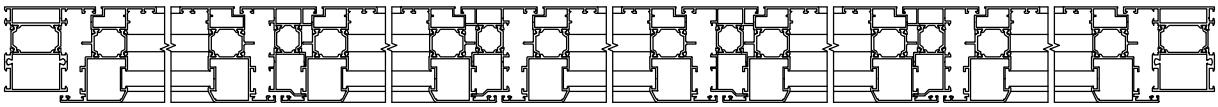

Схема 633

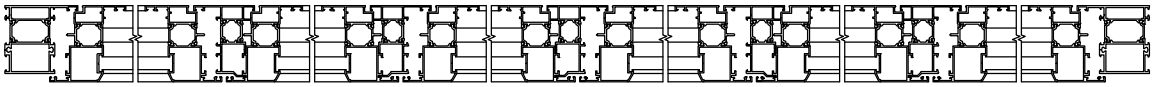

Схема 651

Схемы 743, 761, 770

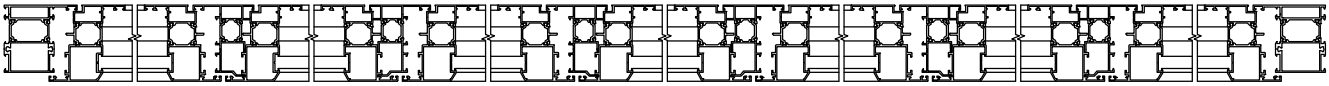

Окно со створкой с фурнитурой GEZE F1200

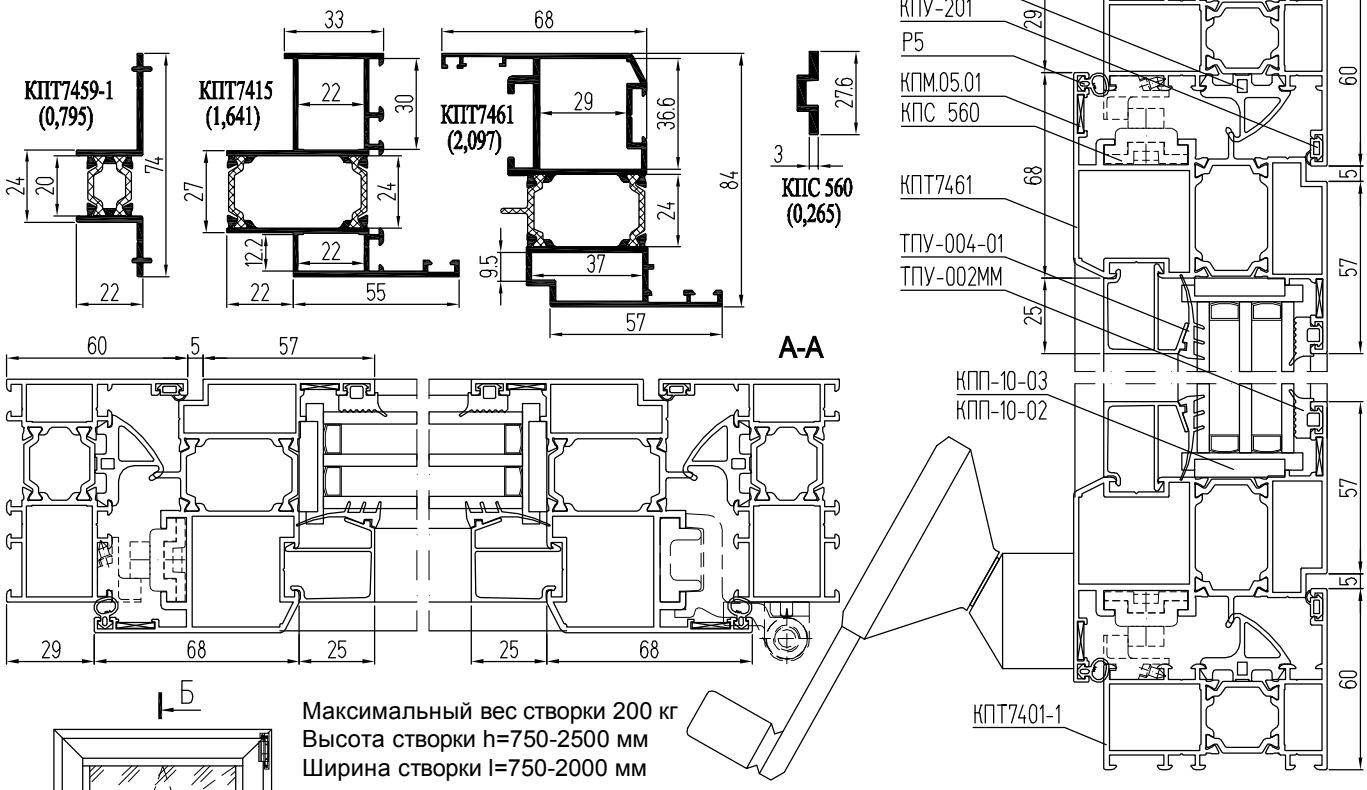

Максимальный вес створки 200 кг
Высота створки h=750-2500 мм
Ширина створки l=750-2000 мм

Окно со створкой с фурнитурным пазом 16 мм

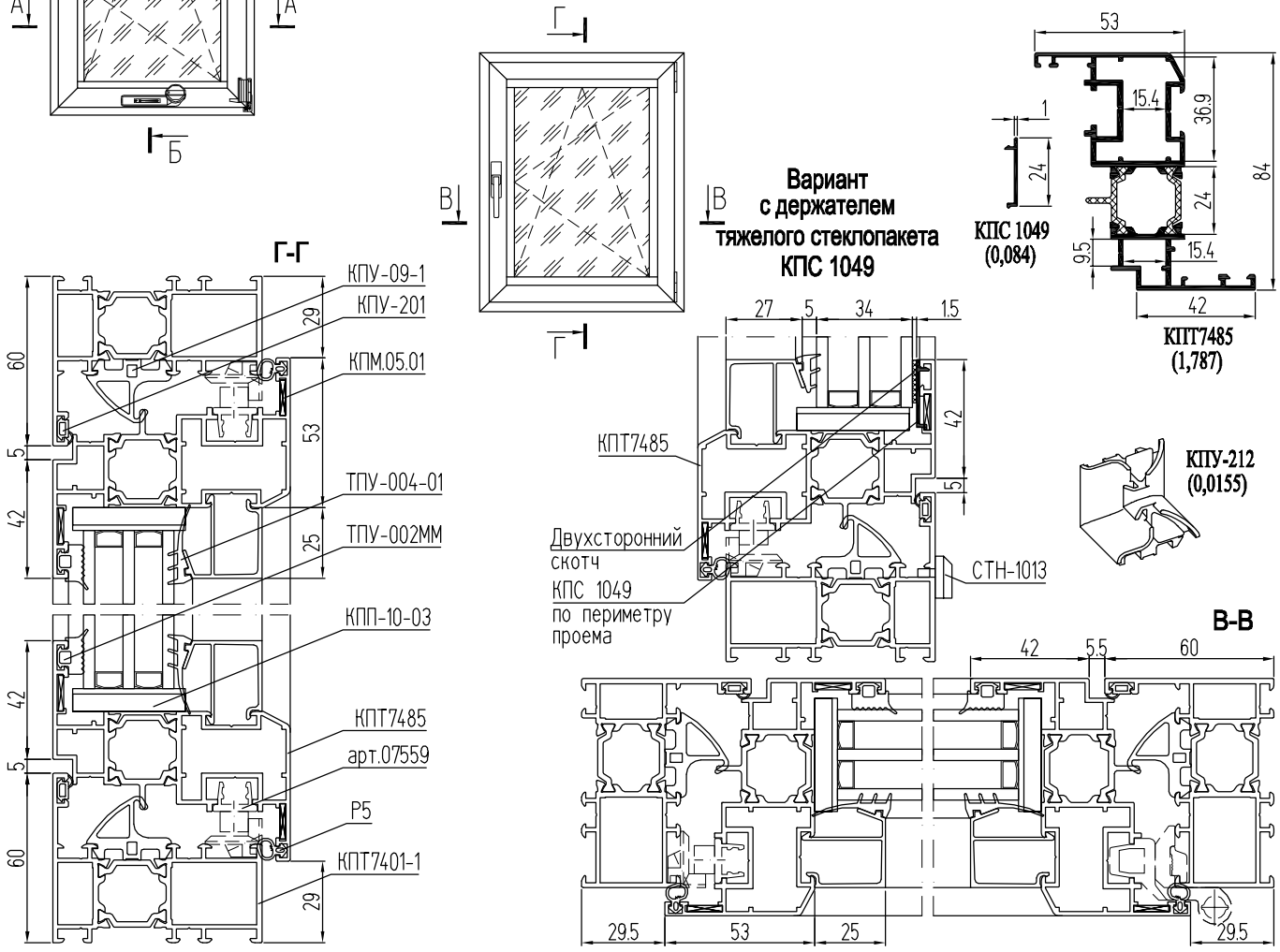

Среднеповоротные окна (петля GIESSE FRIBLOK)

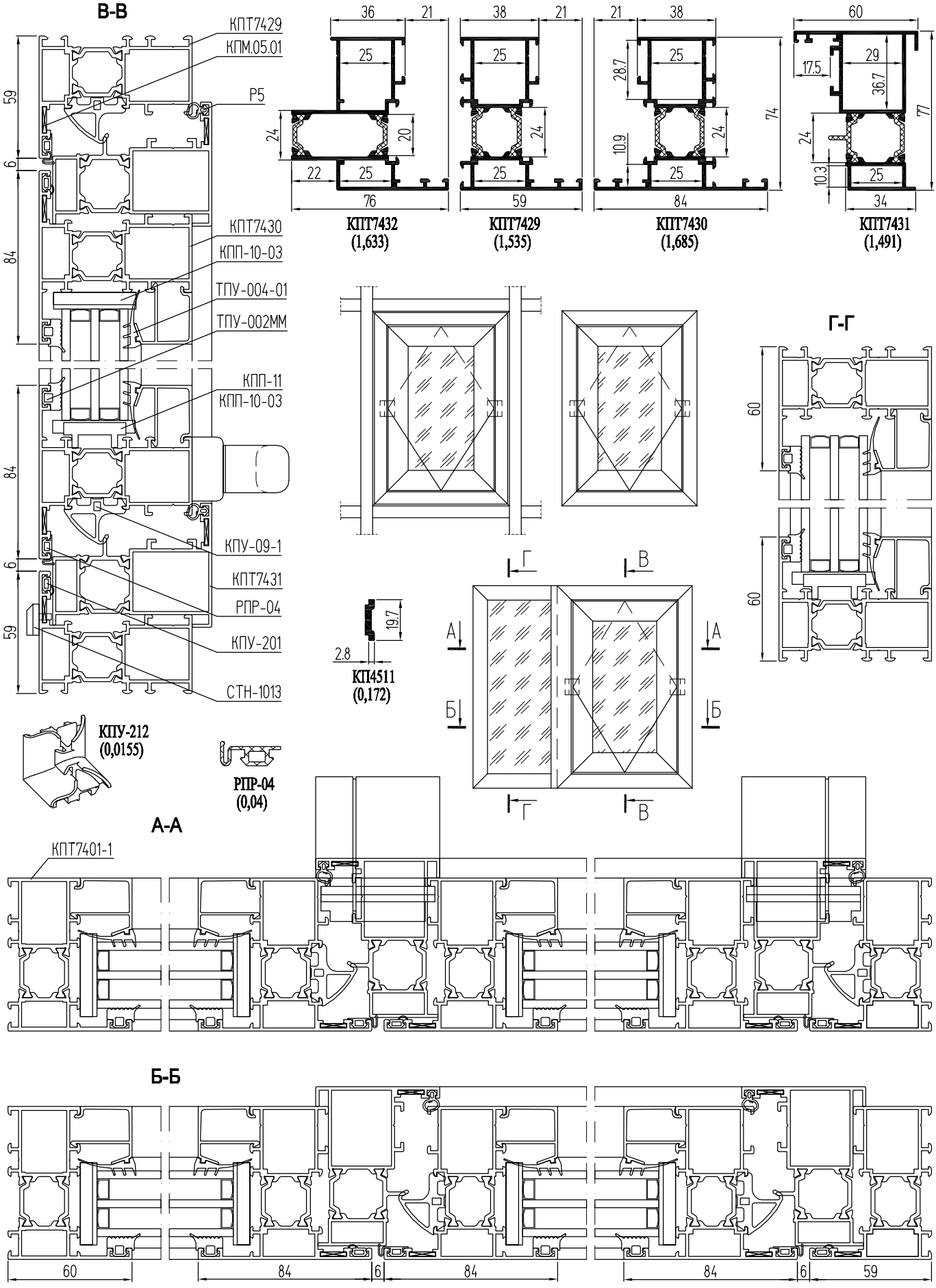

Окна со створкой с открыванием наружу (Европаз 15/20)

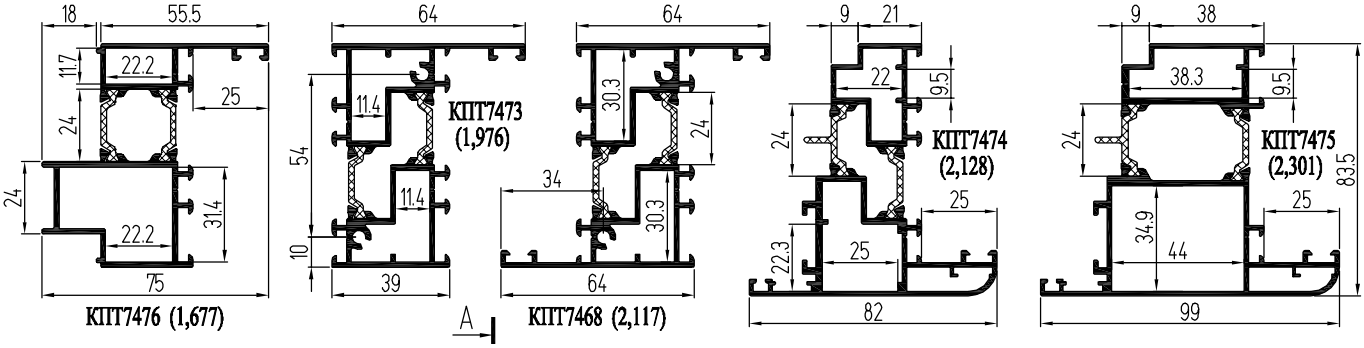

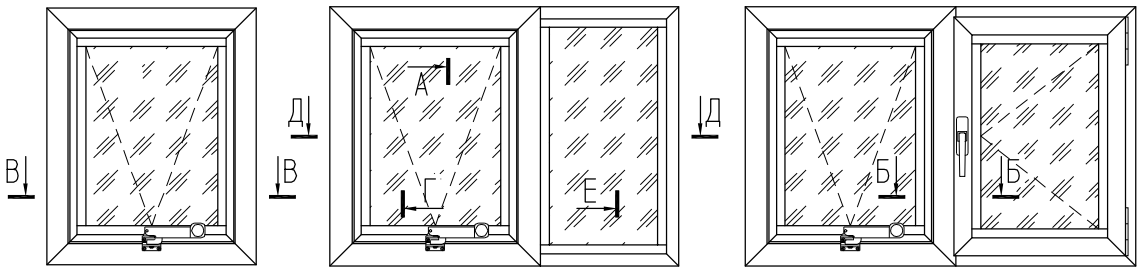

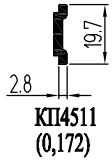

А-А

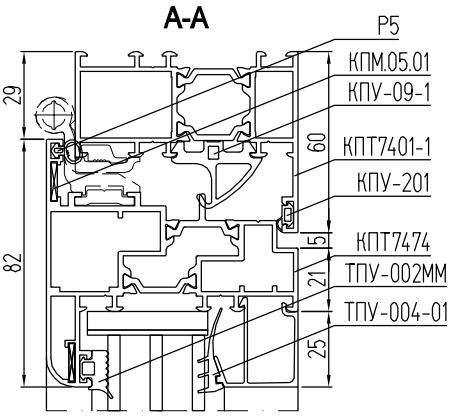

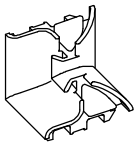

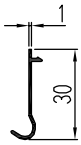

Б-Б

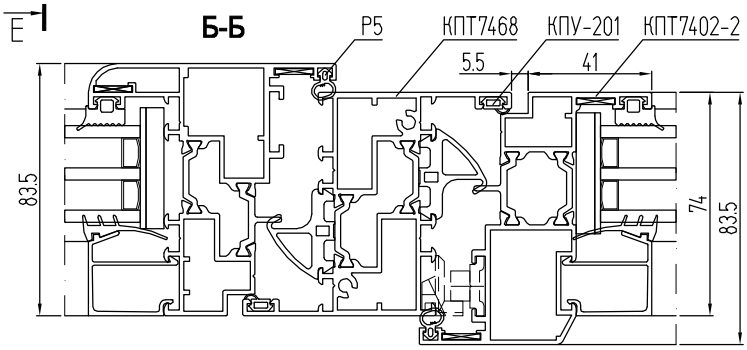

Г-Г Вариант с держателем тяжелого стеклопакета КПС 1043 и створкой КПТ7475

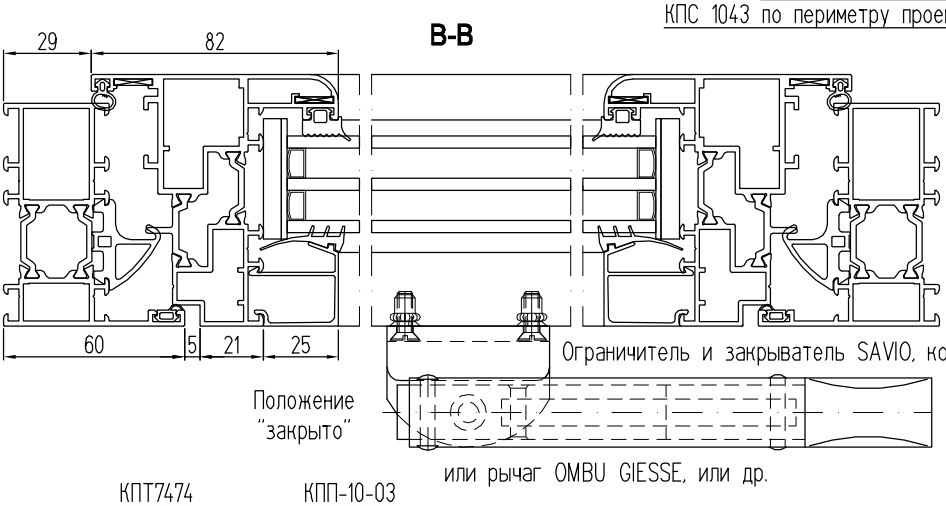

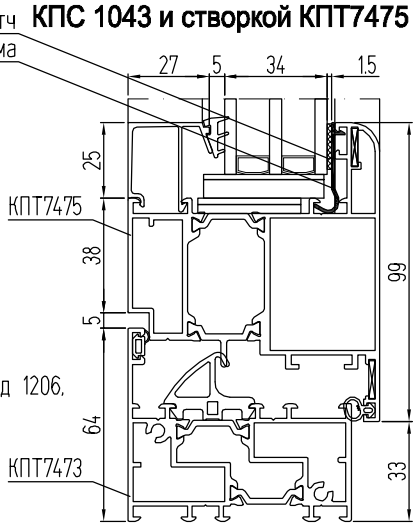

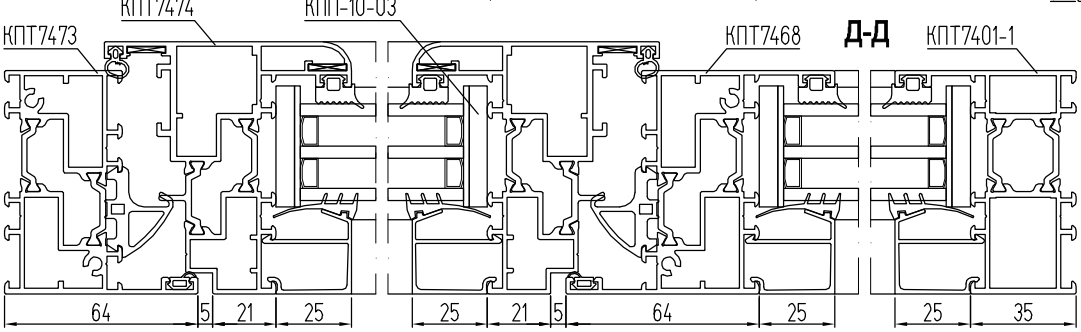

Е-Е

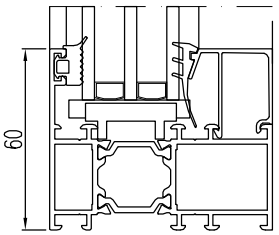

Профили штульповых дверей

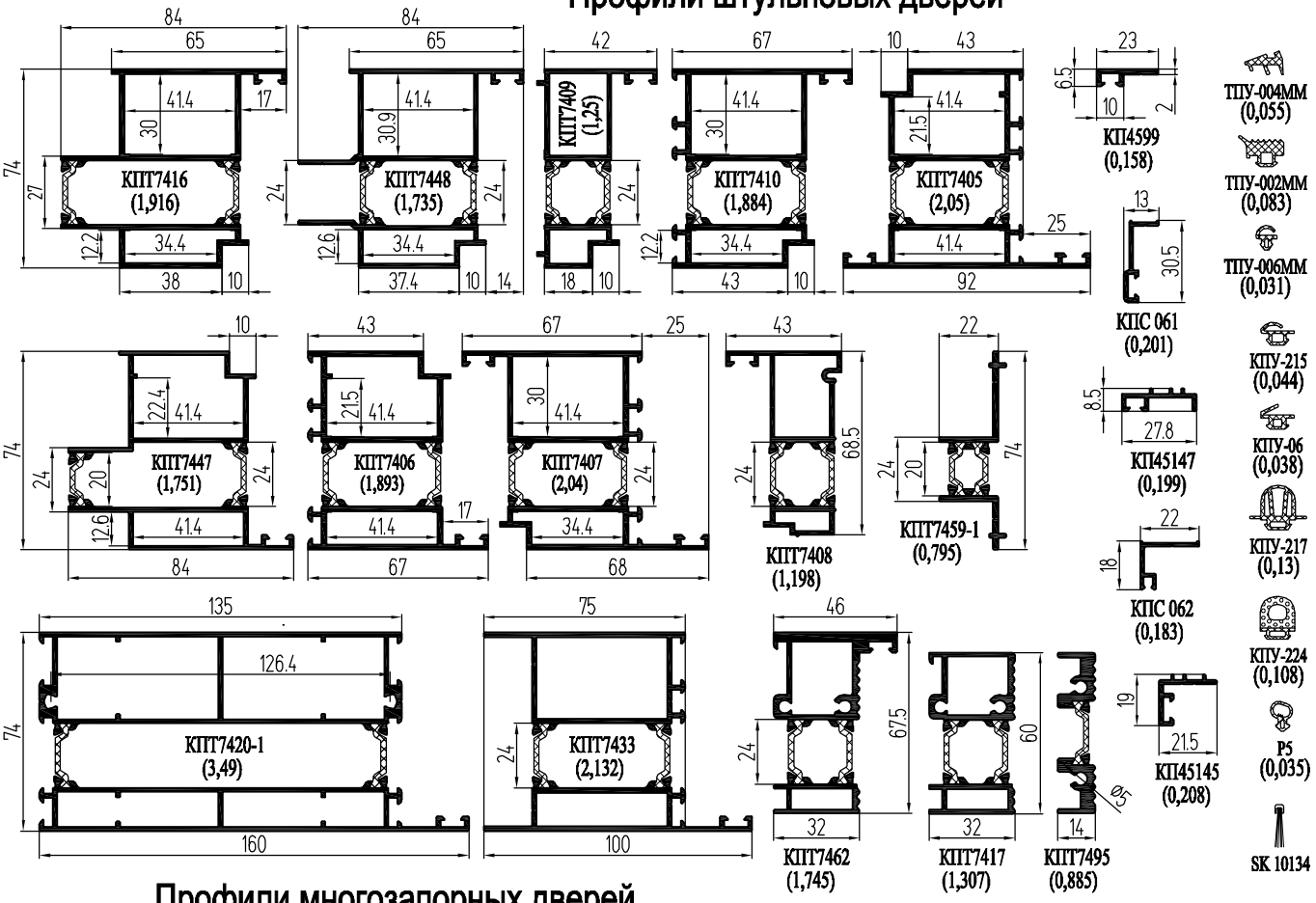

Профили многозапорных дверей

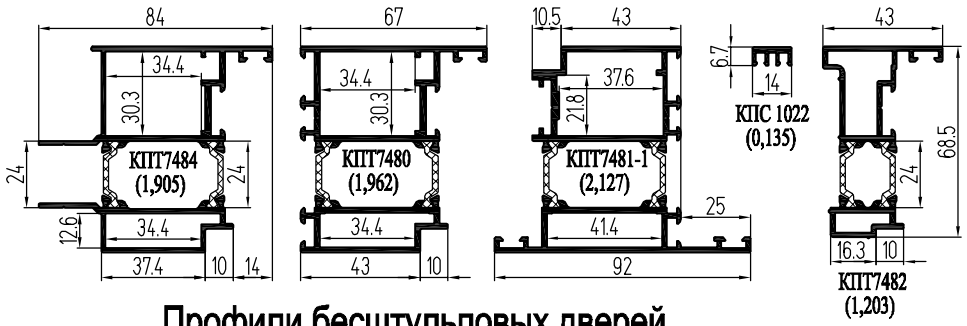

Пороги бесштульповых дверей

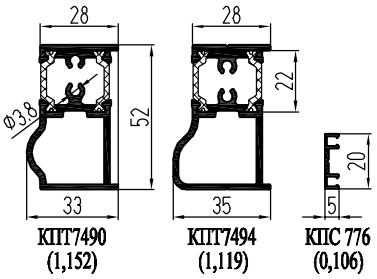

Профили бесштульповых дверей

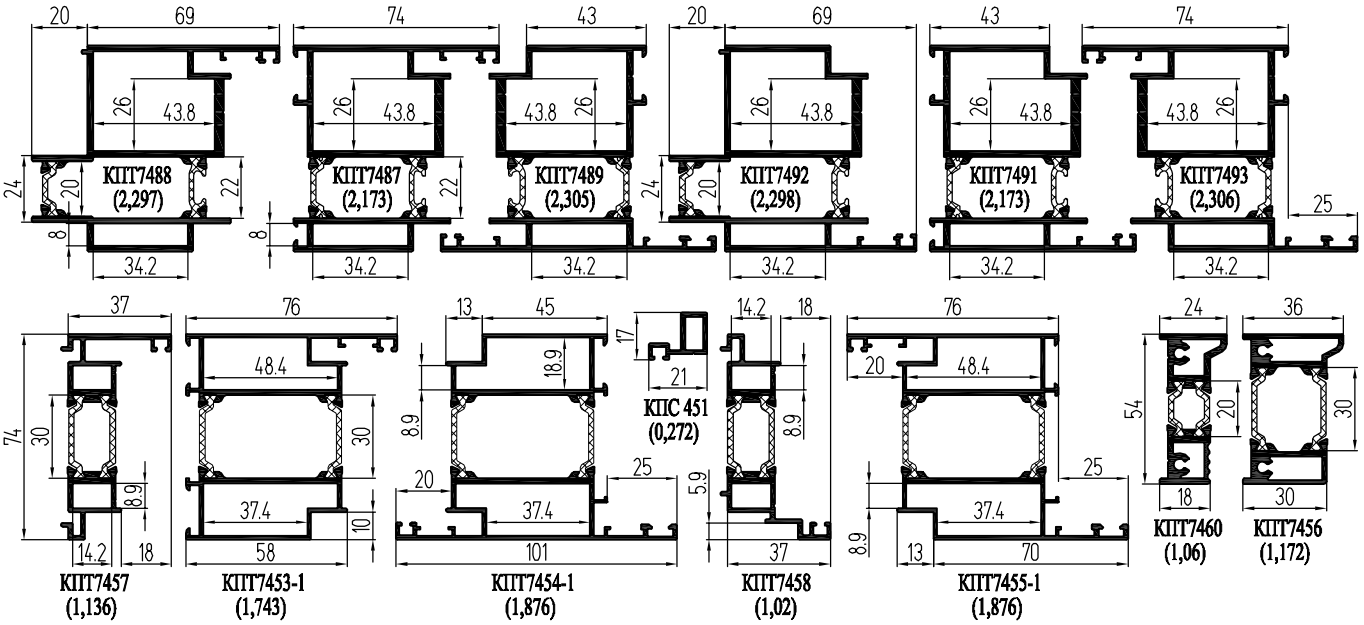

Одностворчатые распашные двери

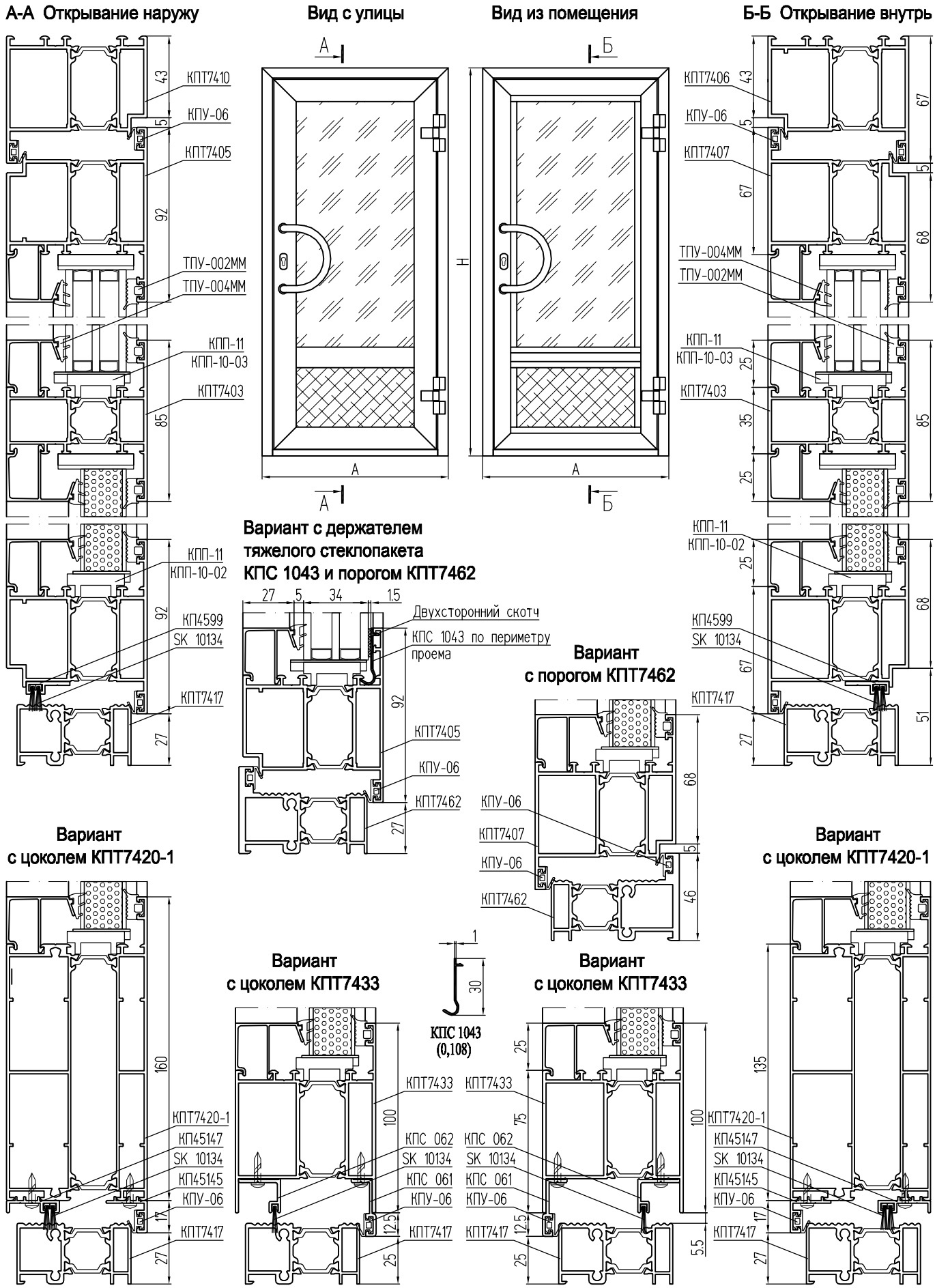

Двухстворчатые распашные двери

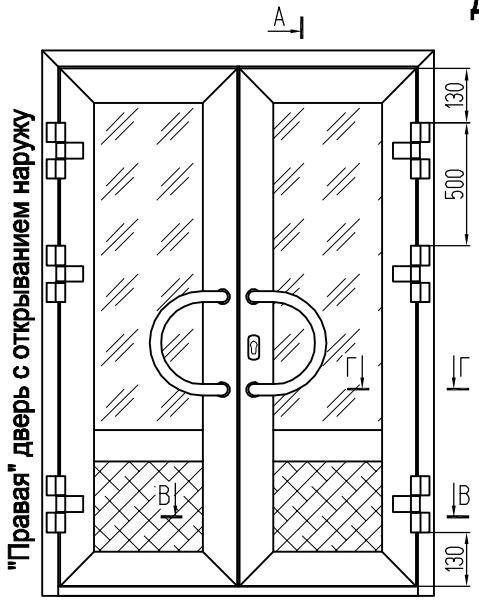

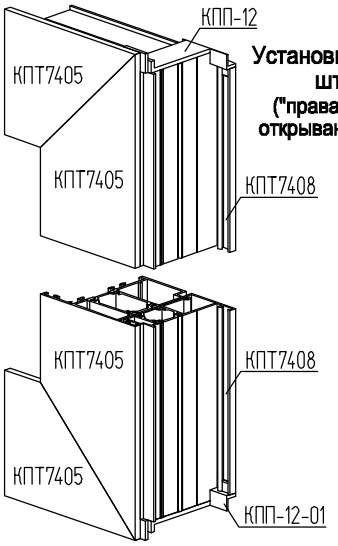

Установка заглушки штульпа ("правая" дверь с открыванием наружу)

Г-Г Вариант с уплотнителем КПУ-215

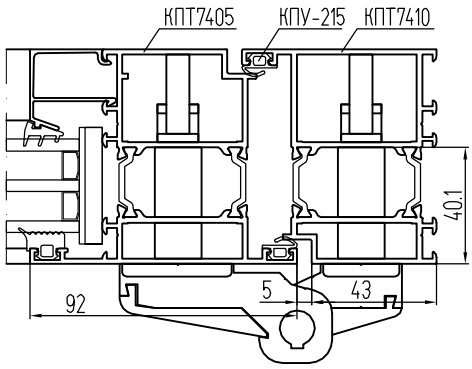

В-В Вариант с уплотнителем КПУ-06

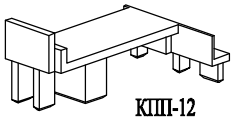

КПП-12
(0,065 кг/шт.)

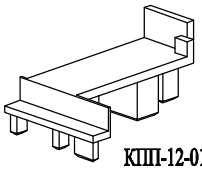

КПП-12-01
(0,065 кг/шт.)

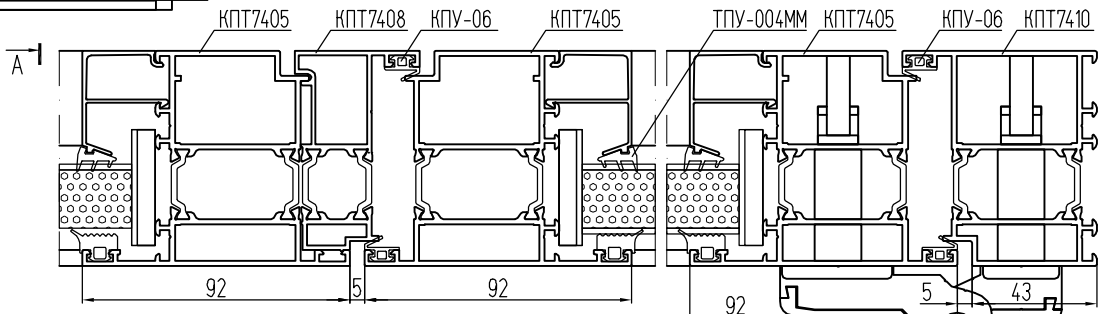

Д-Д Вариант с уплотнителем КПУ-06

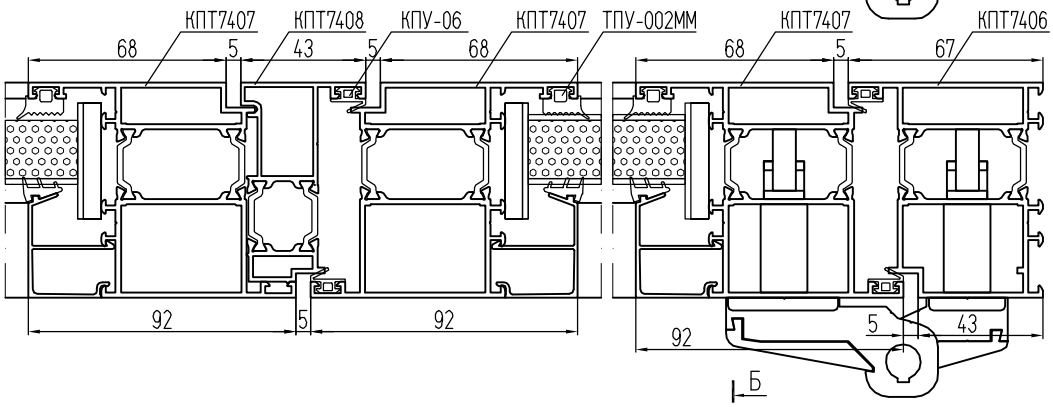

Вариант с порогом КПТ7495

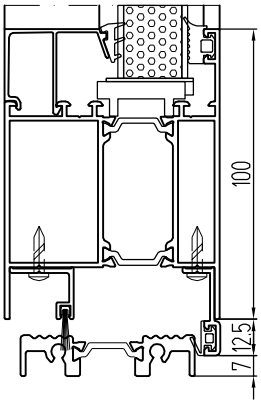

Установка заглушки штульпа ("правая" дверь с открыванием внутрь)

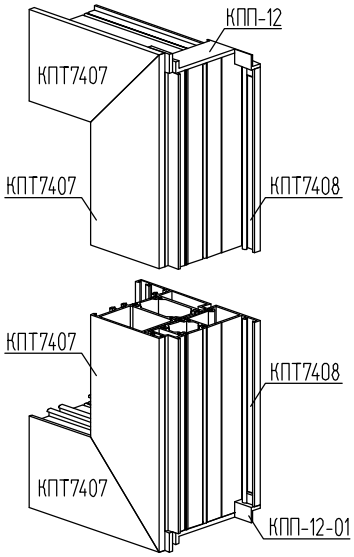

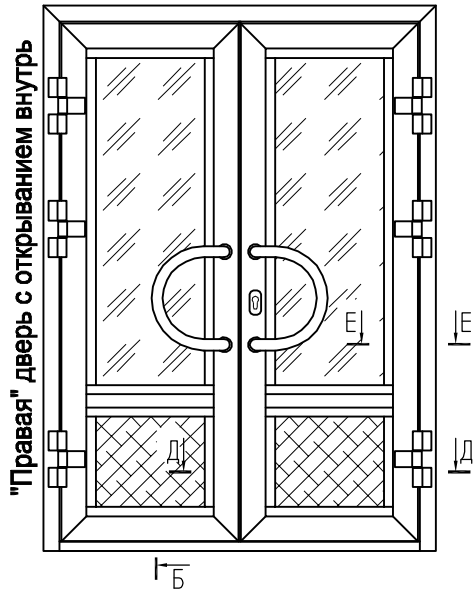

Е-Е Вариант с уплотнителем КПУ-215

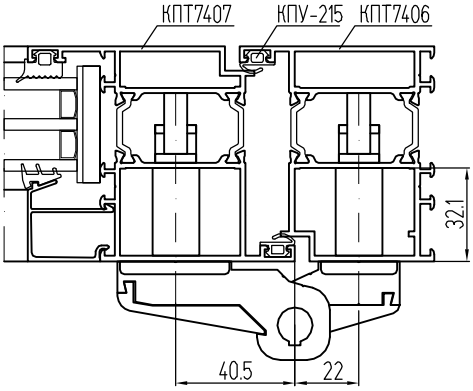

Одностворчатые бесштульповые двери

А-А Открывание наружу

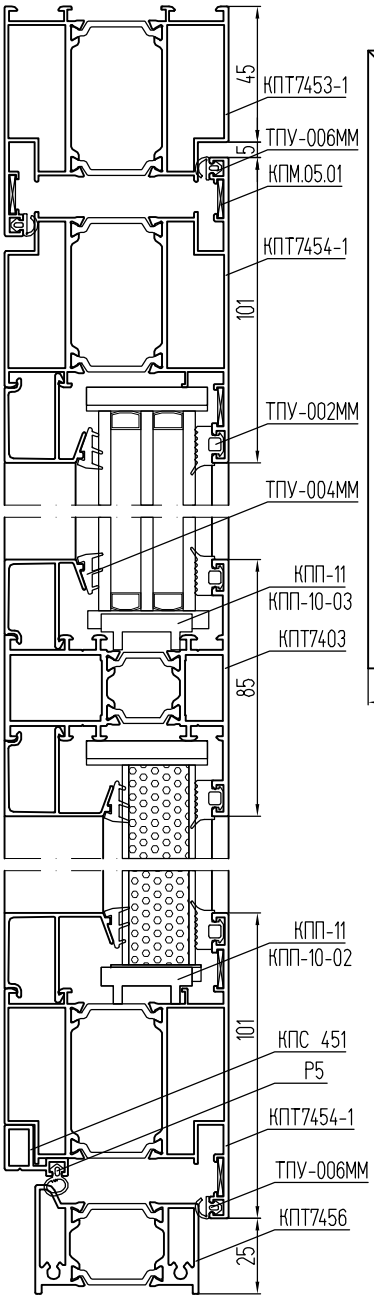

Вид с улицы

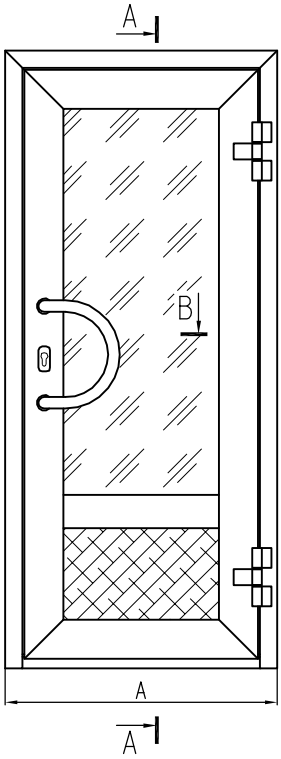

Вид из помещения

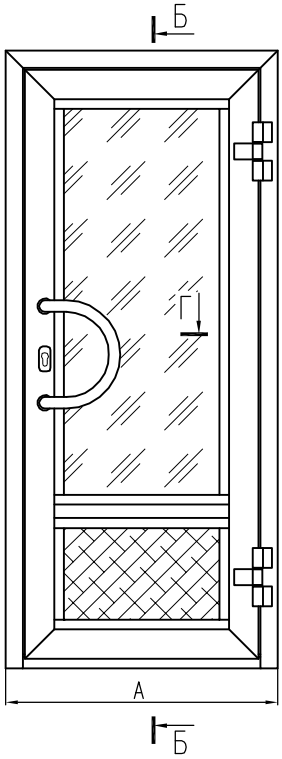

Б-Б Открывание внутрь

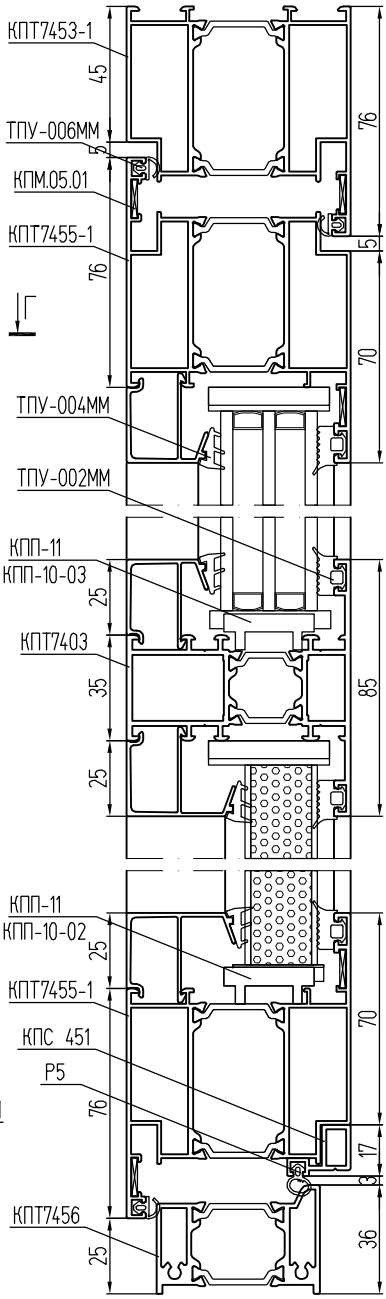

В-В Открывание наружу

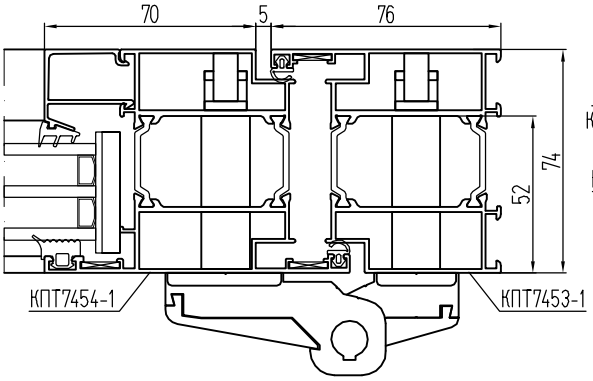

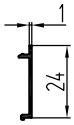

КПС 1049
(0,084)

Вариант
с порогом КПТ7460

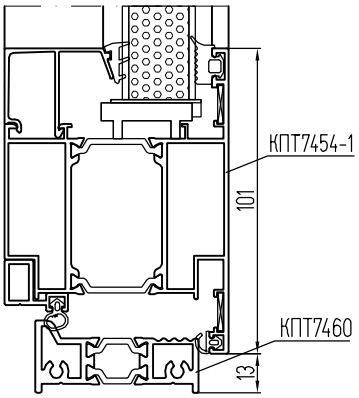

Г-Г Открывание внутрь

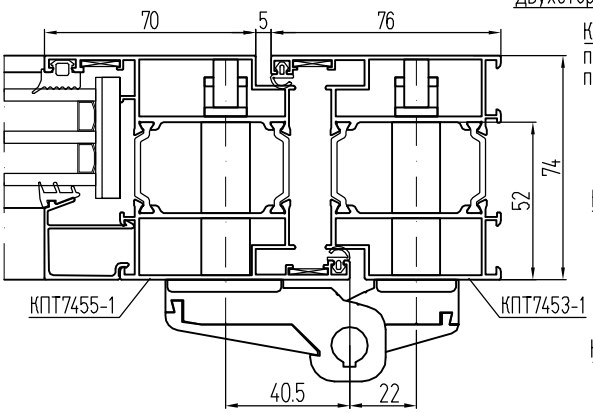

Вариант с порогом КПТ7460
и держателем тяжелого
стеклопакета КПС 1049

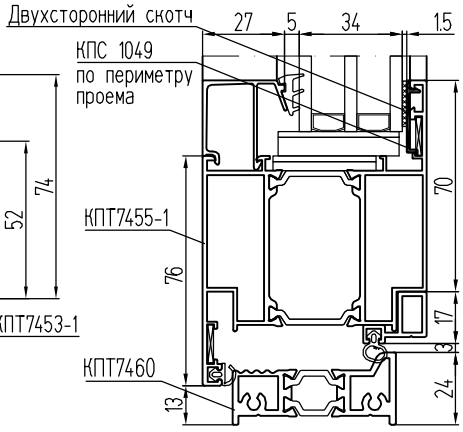

Двухстворчатые бесштульповые двери

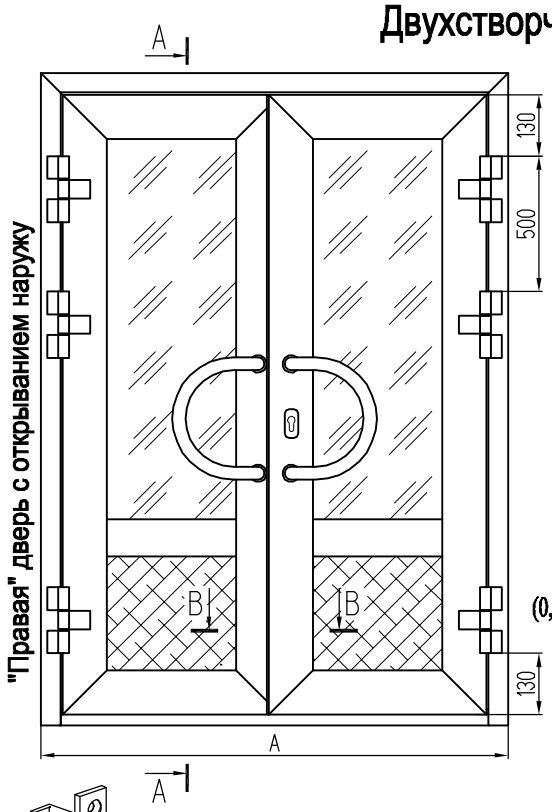

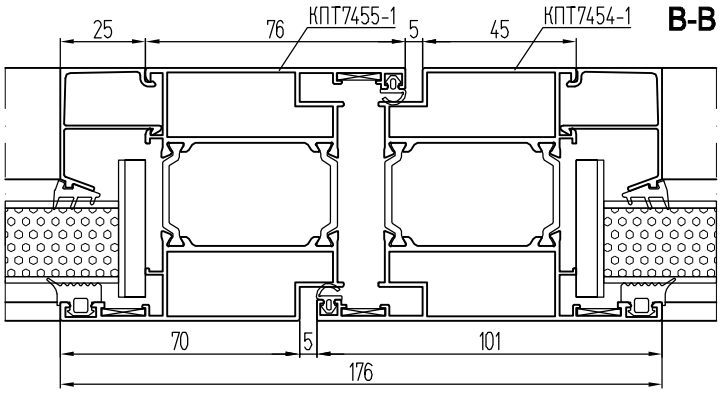

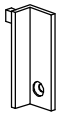

КПП-36
(0,002 кг/шт.)

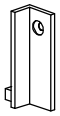

КПП-36-1
(0,002 кг/шт.)

КПП-32
(0,001 кг/шт.)

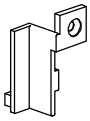

КПП-30
(0,003 кг/шт.)

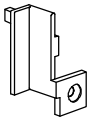

КПП-30-1
(0,003 кг/шт.)

КПП-31-1
(0,003 кг/шт.)

КПП-31
(0,003 кг/шт.)

Установка заглушек "ленивой" створки ("правая" дверь с открыванием наружу)

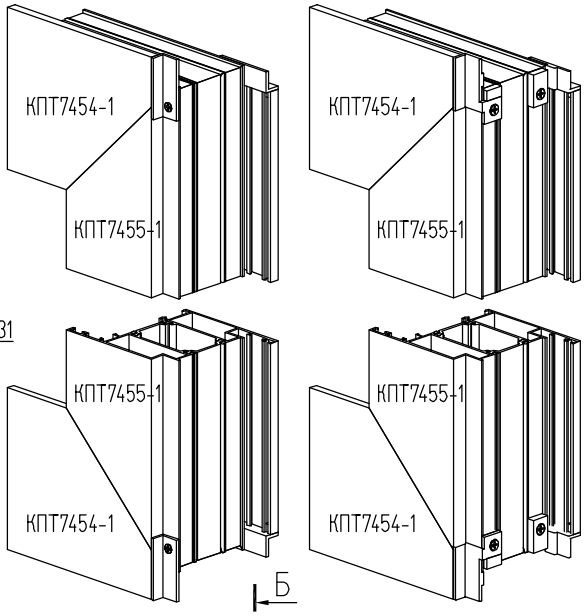

Установка заглушек "ленивой" створки ("правая" дверь с открыванием внутрь)

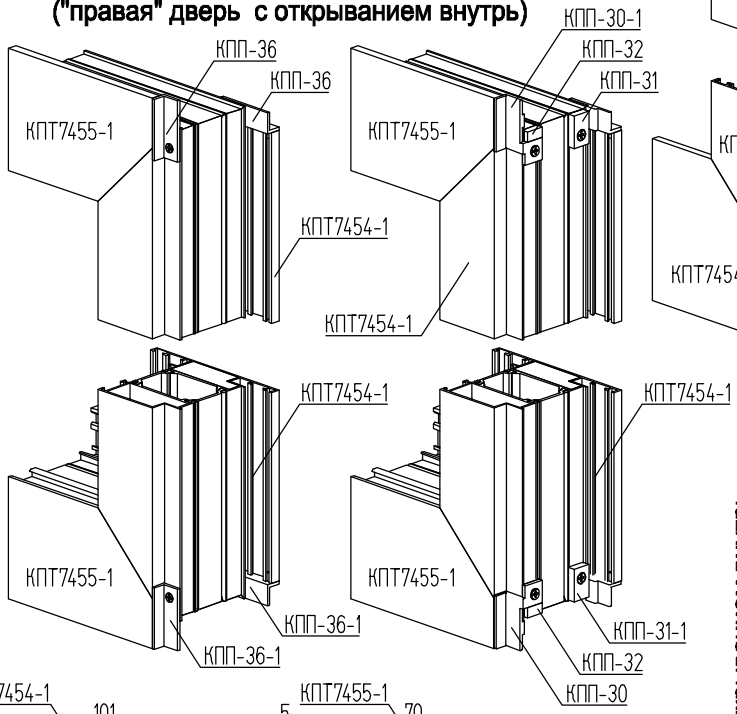

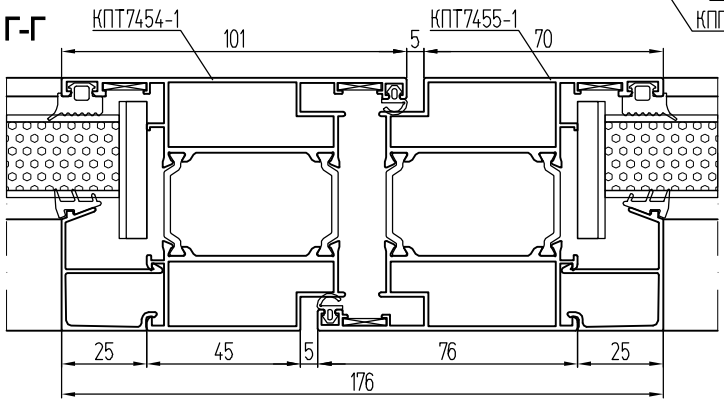

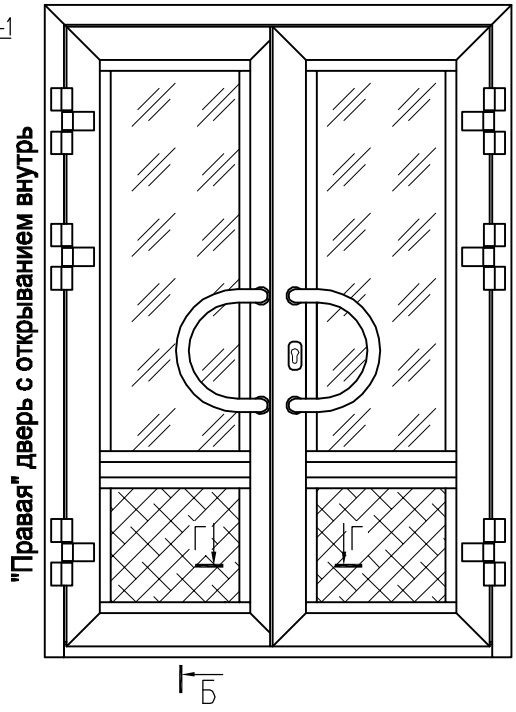

Одностворчатые бесштульповые двери

А-А Открывание наружу

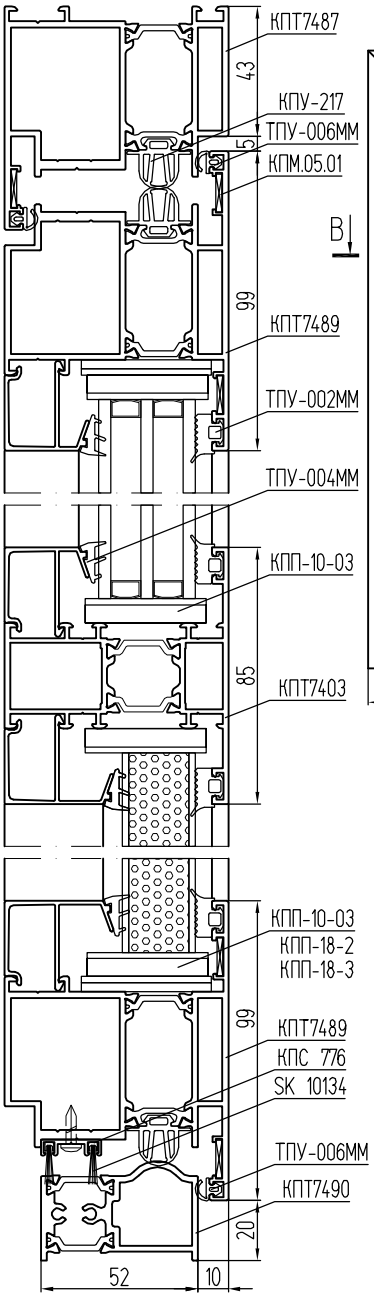

Вид с улицы

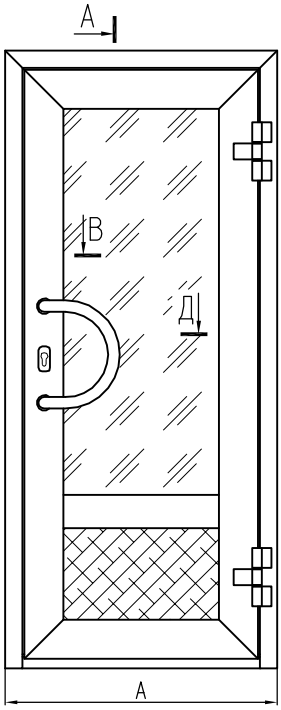

Вид из помещения

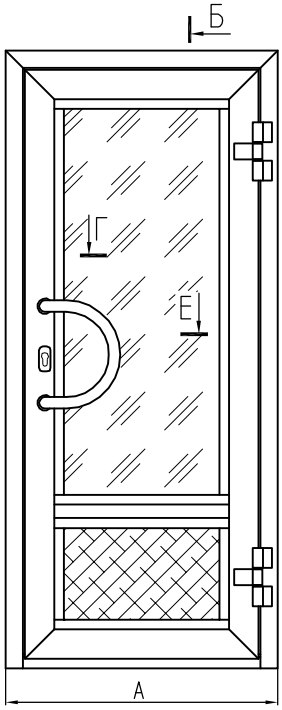

Б-Б Открывание внутрь

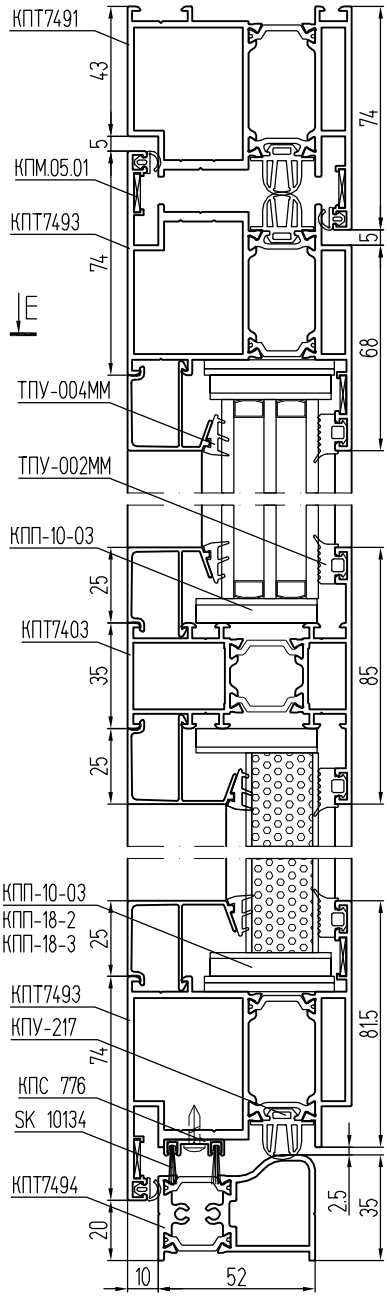

В-В Открывание наружу

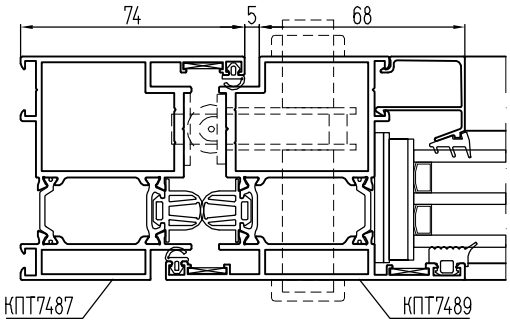

Г-Г Открывание внутрь

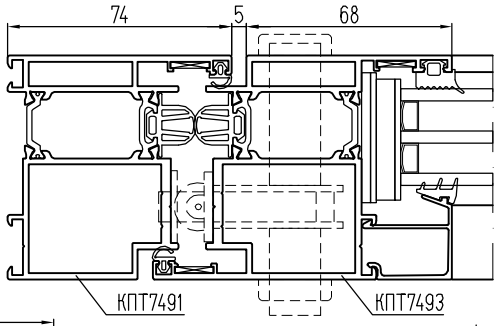

Д-Д Открывание наружу
(вар. с уплотнителем КПУ-224)

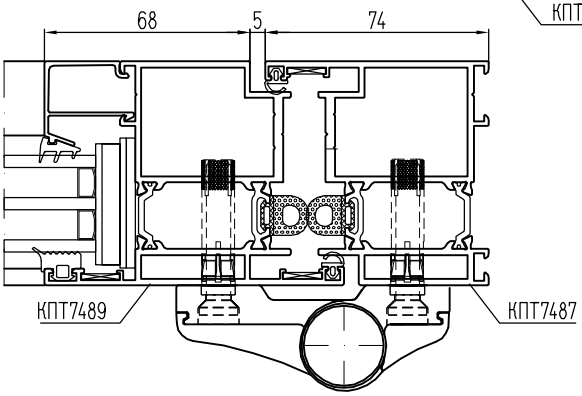

Е-Е Открывание внутрь
(вар. с уплотнителем КПУ-224)

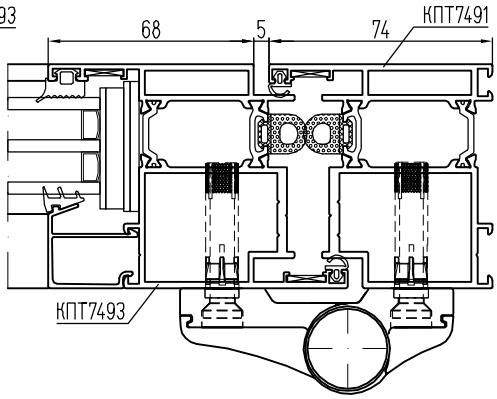

Двухстворчатые бесштульповые двери

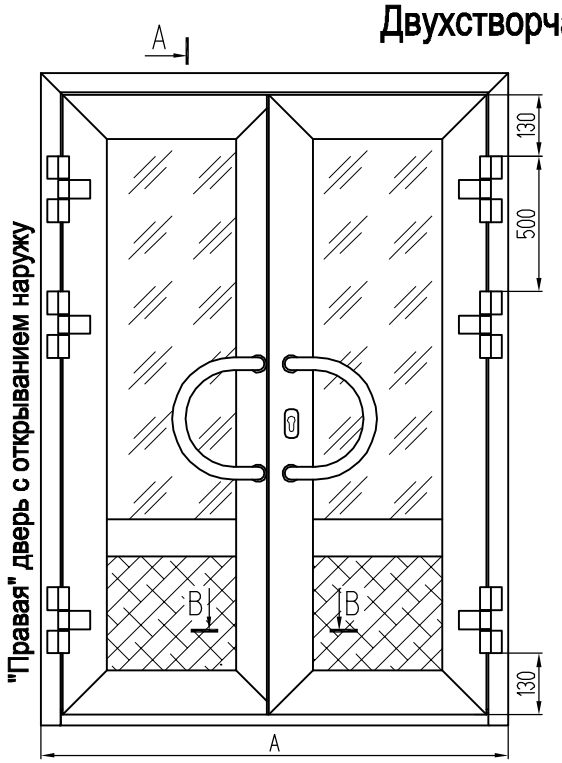

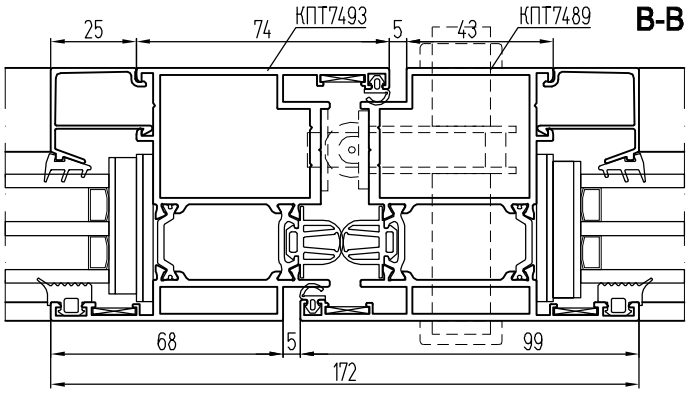

Установка заглушек "ленивой" створки ("правая" дверь с открыванием наружу)

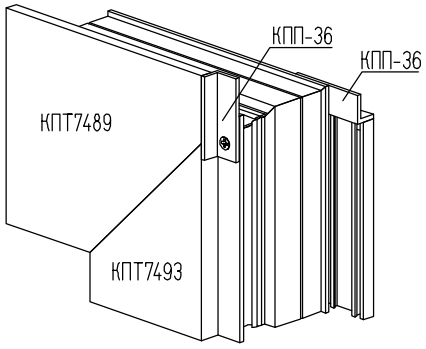

Вариант с держателем тяжелого стеклопакета КПС 1049

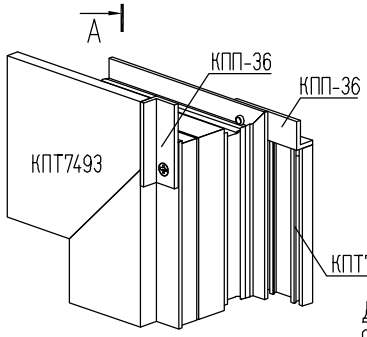

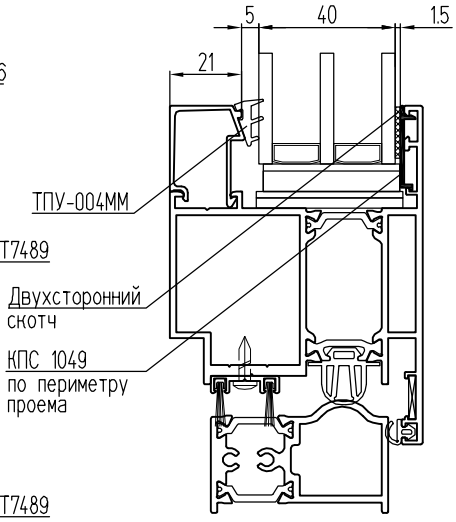

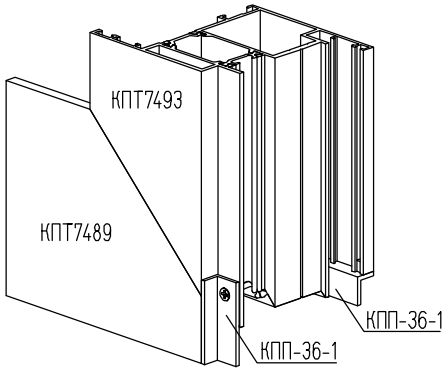

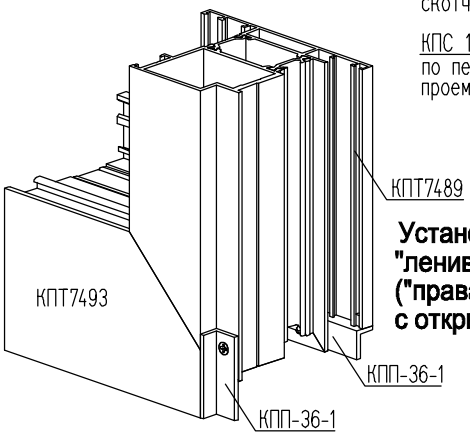

Установка заглушек "ленивой" створки ("правая" дверь с открыванием внутрь)

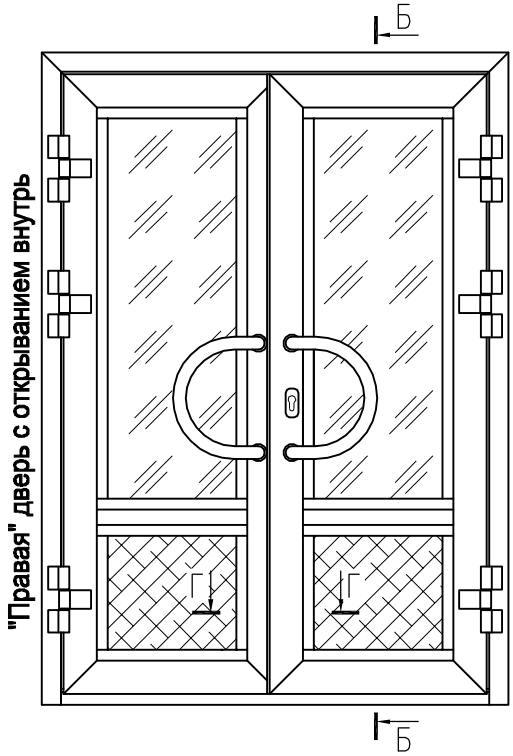

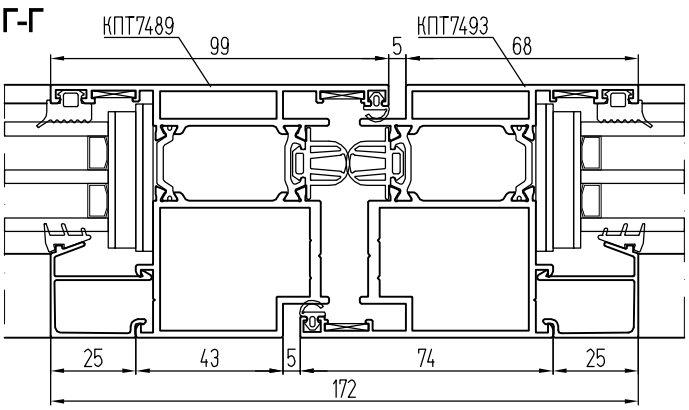

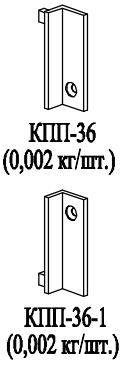

Одностворчатая многозапорная дверь с открыванием наружу (вид с улицы)

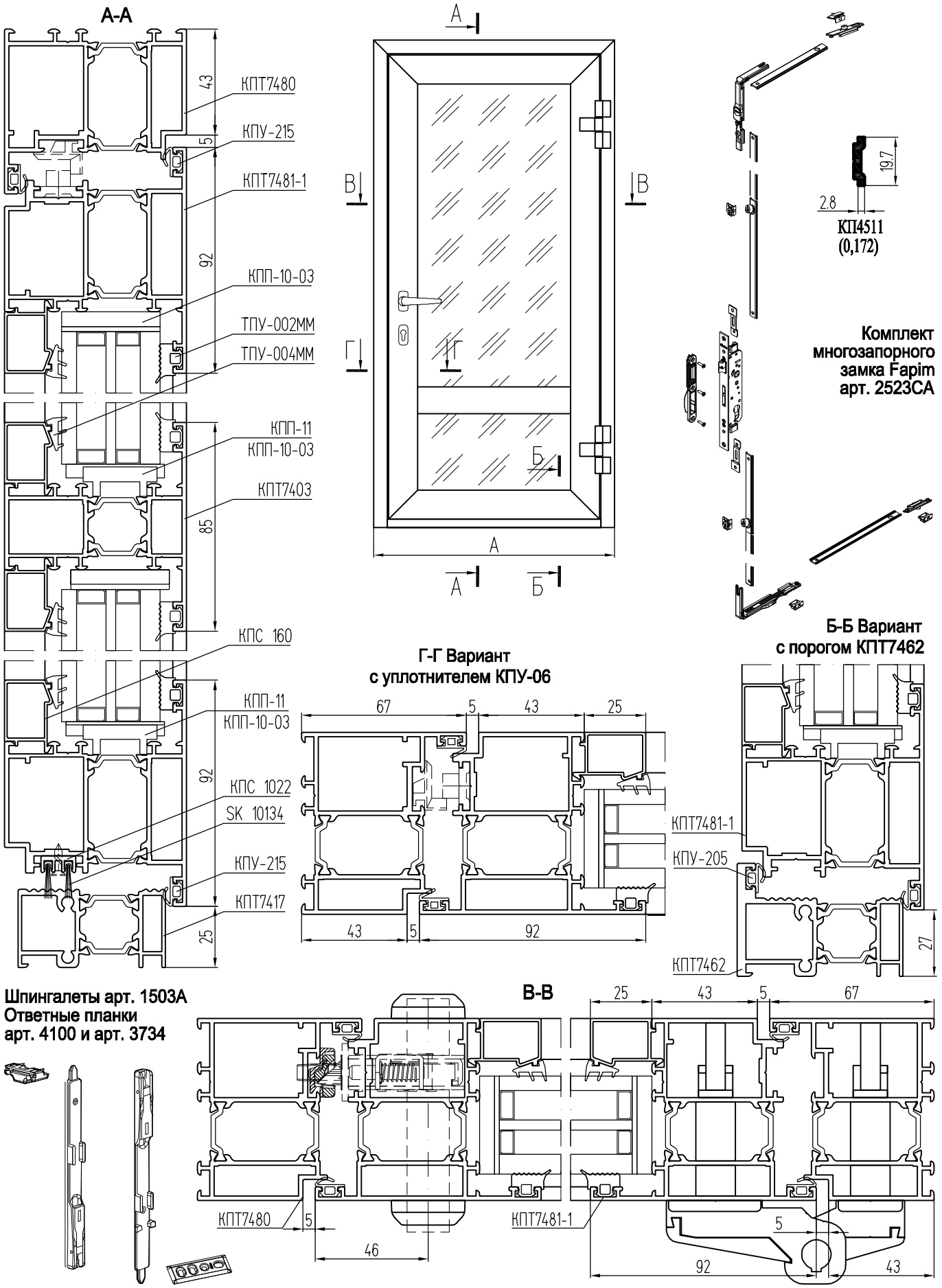

Двухстворчатая многозапорная дверь с открыванием наружу (вид с улицы)

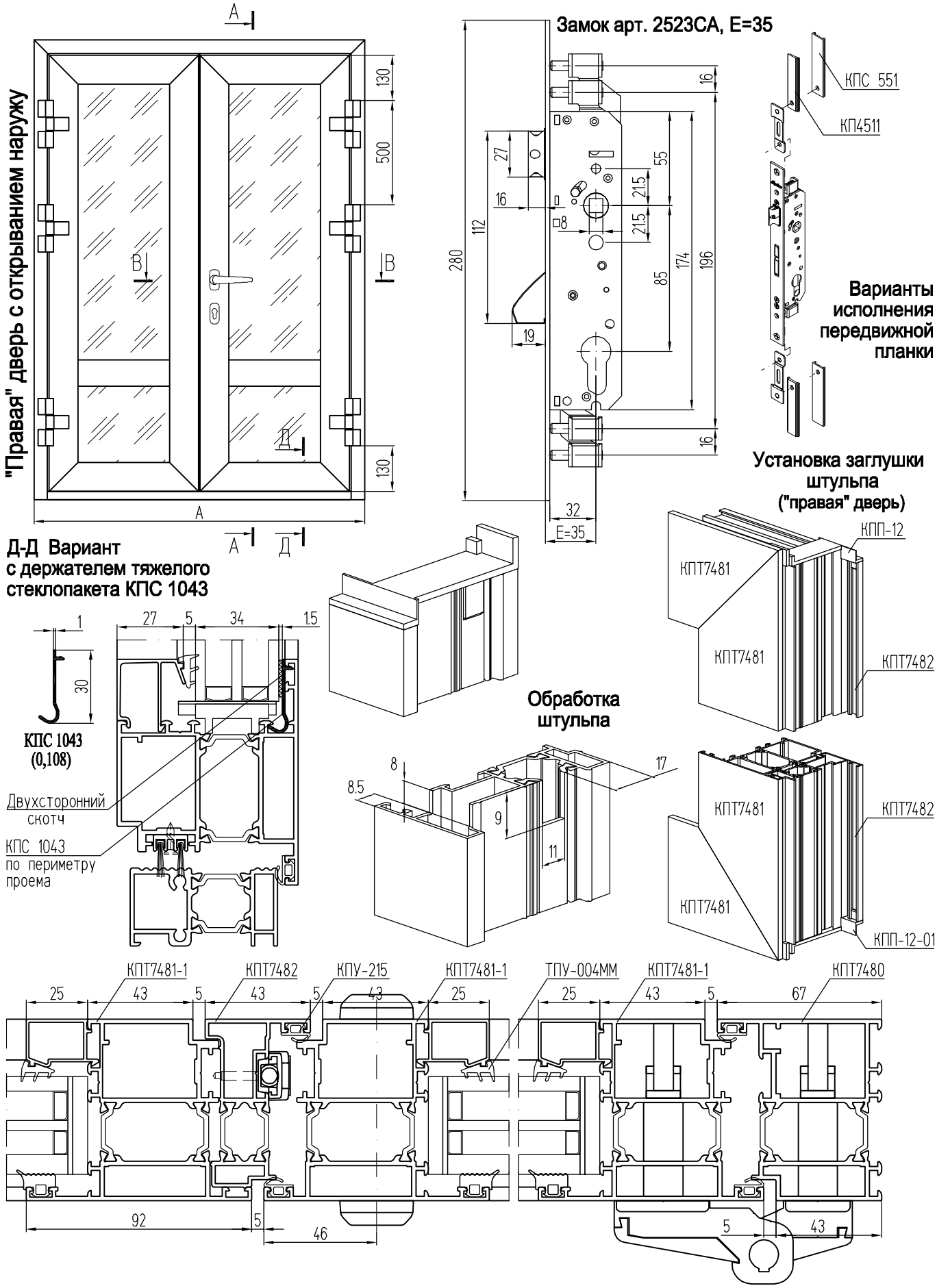

Установка дверных створок в перегородки и витражи КПТ74

Вид с улицы (открывание наружу)

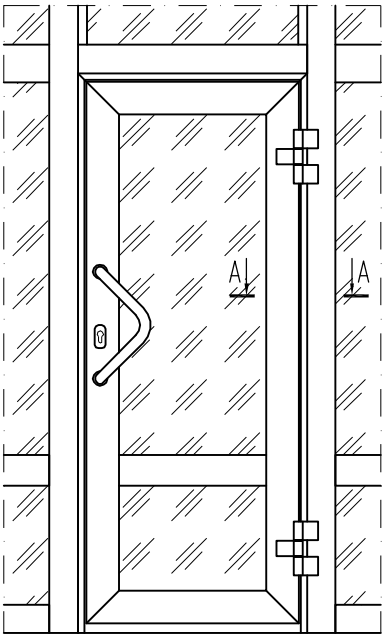

А-А Вариант с штульповой дверью

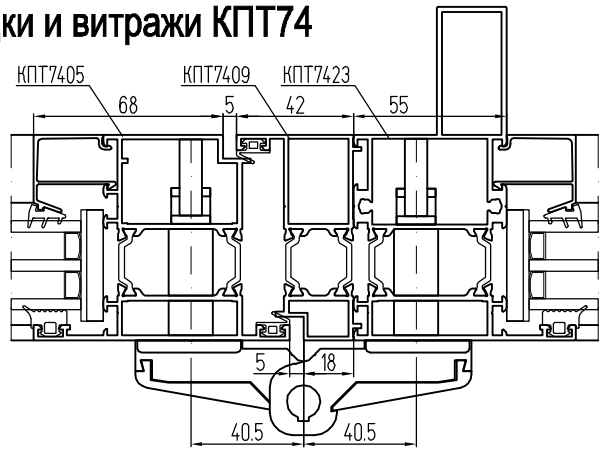

А-А Вариант с бесштульповой дверью

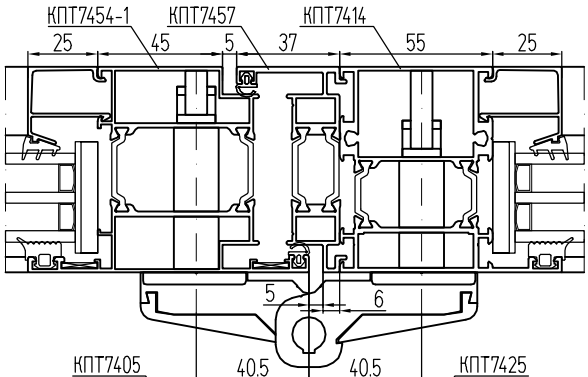

Б-Б Вариант с бесштульповой дверью

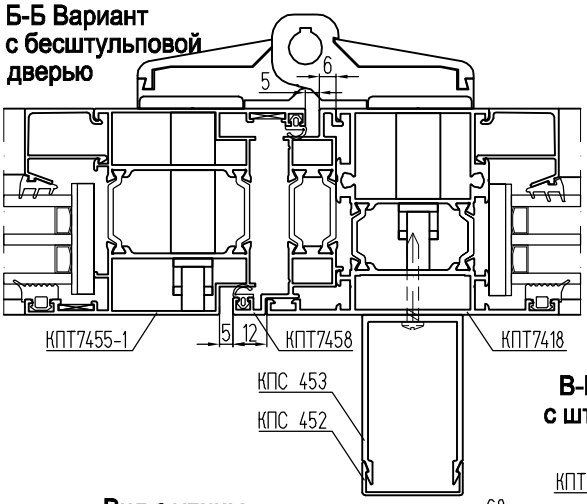

А-А Вариант с штульповой дверью

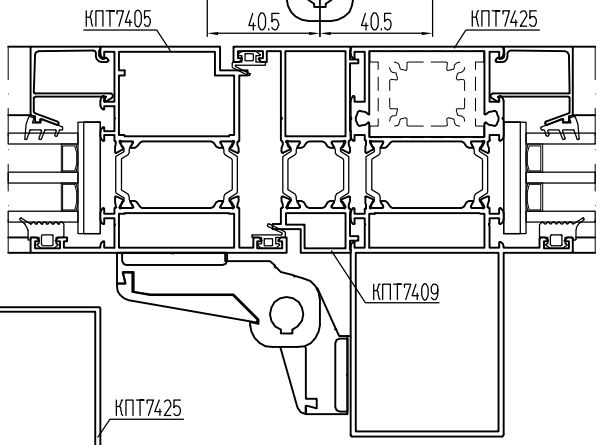

В-В Вариант с штульповой дверью

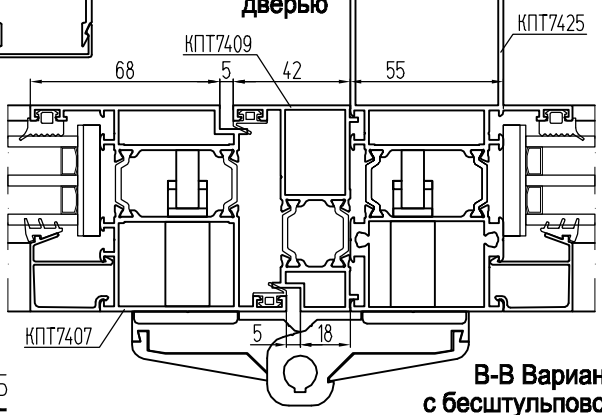

Вид с улицы (открывание внутрь)

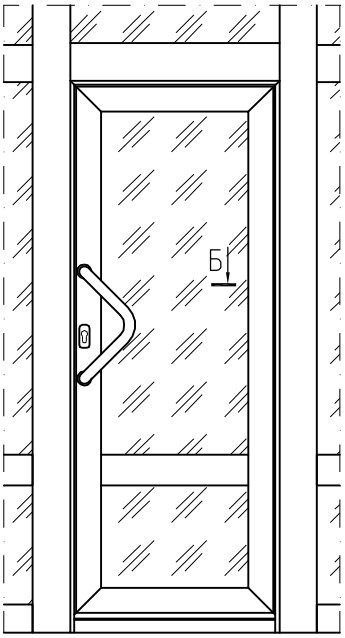

Вид из помещения (открывание внутрь)

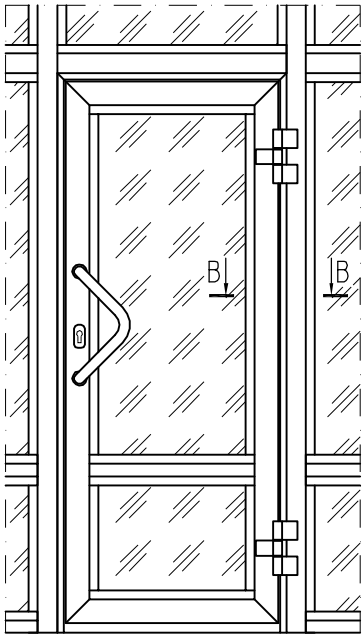

В-В Вариант с бесштульповой дверью

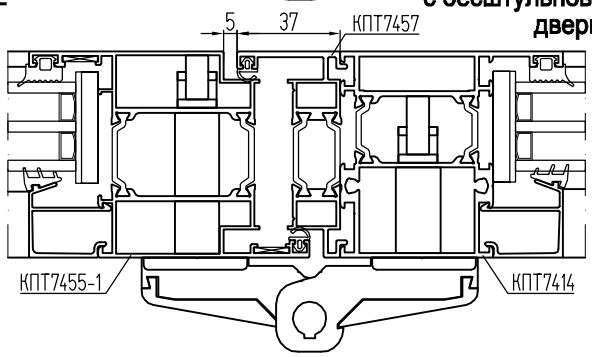

Распашные двери со скрытыми петлями Dr. Hahn, арт. V350A0002

Вид с улицы
(открывание наружу)

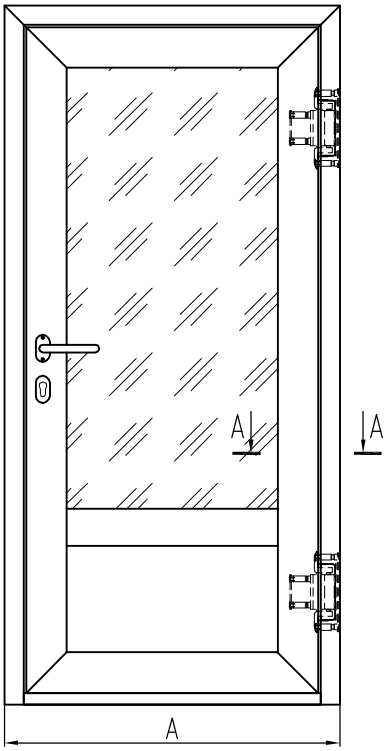

А-А Вариант штульповой двери

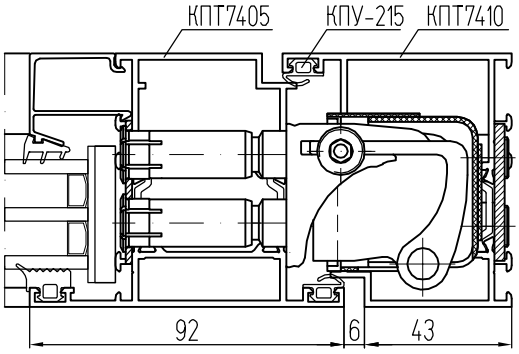

Б-Б Вариант штульповой двери

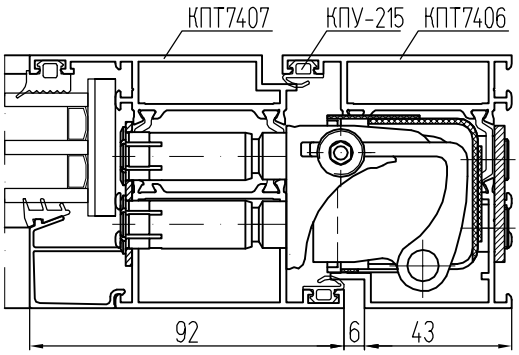

Вид из помещения
(открывание во внутрь)

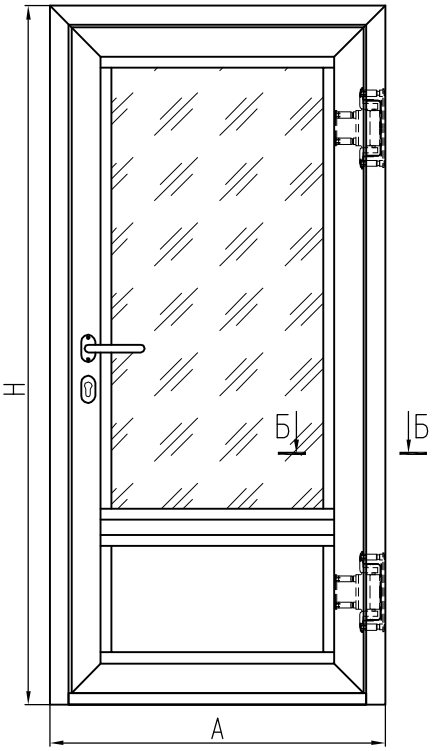

А-А Вариант бесштульповой двери

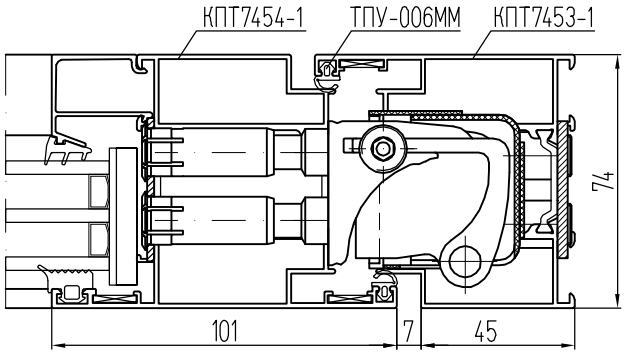

Б-Б Вариант бесштульповой двери

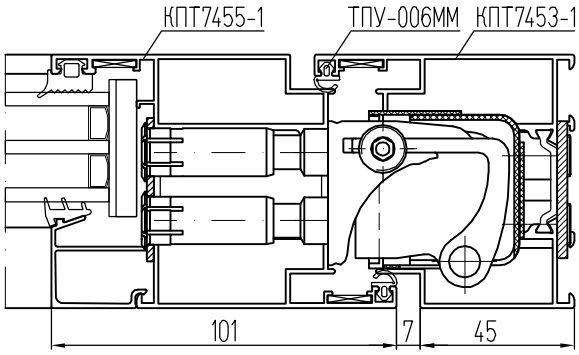

Применение в дверях штапика КПС 160 для стеклопакетов больших размеров и массы

Бесштульповая дверь КПТ74

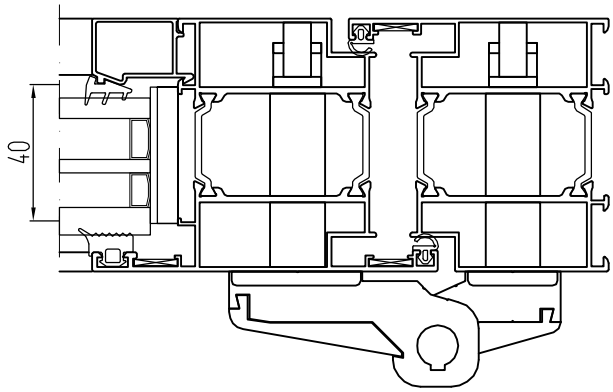

Штульповая дверь КПТ74

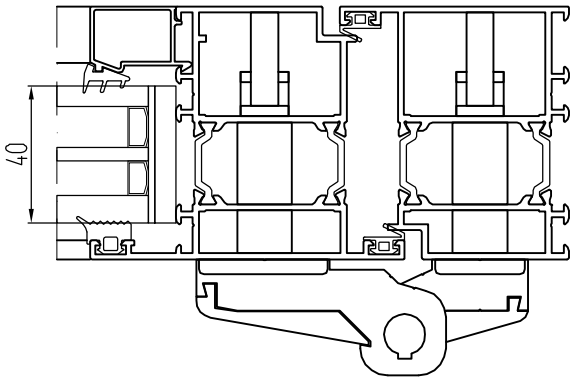

Крепление непрерывного навесного фасада к плите перекрытия

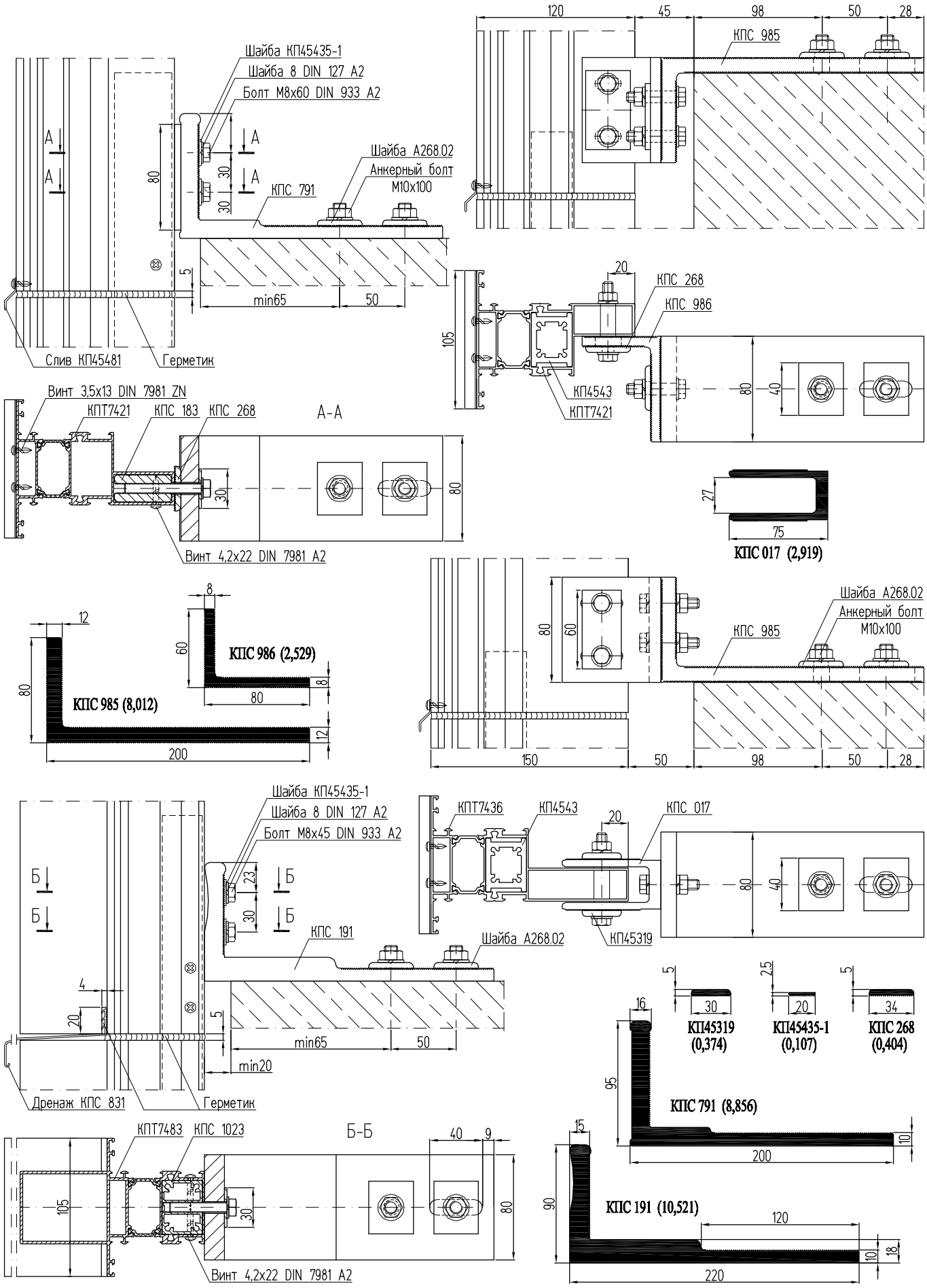

Крепление непрерывного навесного фасада к плите перекрытия

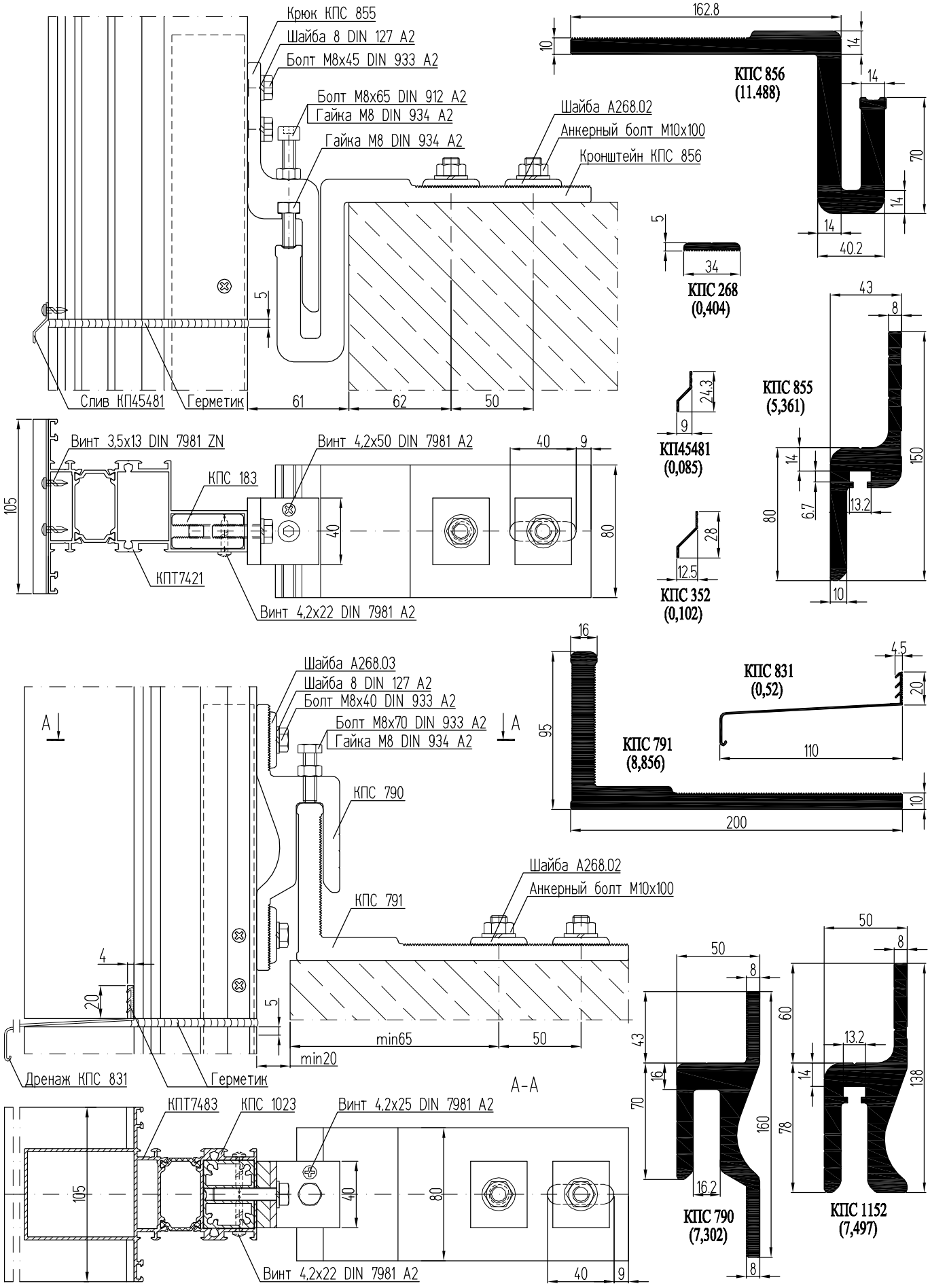

Сведения о теплотехнических характеристиках системы

Показатели теплотехники оконного блока по результатам испытаний
(Техническая оценка № ТО-Н00016-06, ОС "Красноярскстройсертификация", 2006 г.)

Приведенное сопротивление теплопередаче **0,65** м²*°С/Вт блока оконного из алюминиевых профилей КПТ7401-1+КПТ7402-2 с термоизоляционной вставкой, заполненной материалом "Вилатерм" со стеклопакетом СПД 4М1-12Ar-4М1-12Ar-И4 (при коэффициенте остекления 0,70), класс **Б2**

Приведенное сопротивление теплопередаче **0,55** м²*°С/Вт блока оконного из алюминиевых профилей КПТ7401-1+КПТ7402-2, со стеклопакетом СПД 4М1-10Ar-4М1-10Ar-И4 (при коэффициенте остекления 0,70), класс **В2**

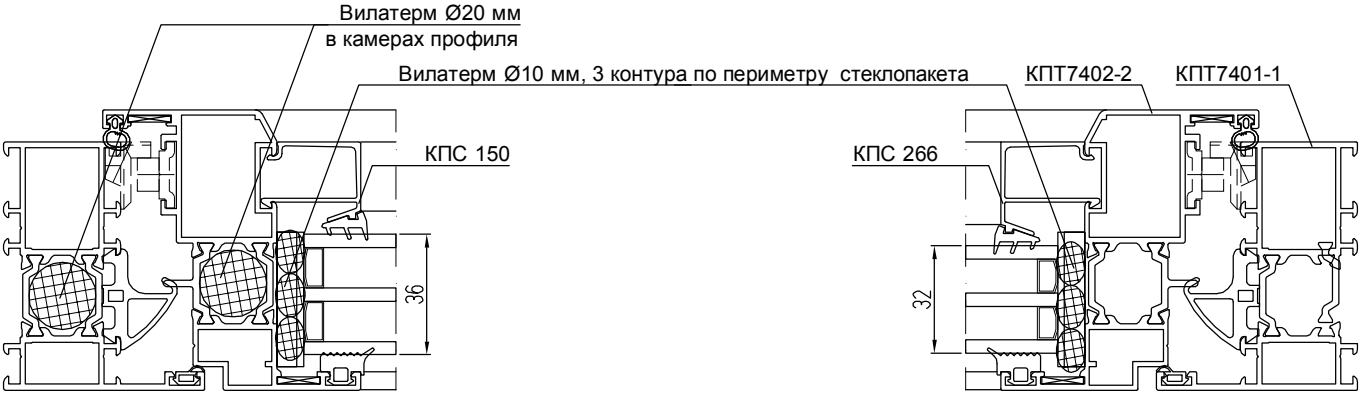

Показатели теплотехники оконных профилей по результатам испытаний
(Протокол испытаний № 175 от 10.02.2016, ИЦ "УралстройТест")

Приведенное сопротивление теплопередаче **0,619** м²*°С/Вт алюминиевых профилей КПТ7403Т(с запениванием)+КПТ7402-2Т(с запениванием), с сэндвич-панелью 40 мм, класс **1**

Приведенное сопротивление теплопередаче **0,602** м²*°С/Вт алюминиевых профилей КПТ7403+КПТ7402-2, с сэндвич-панелью 40 мм, класс **1**

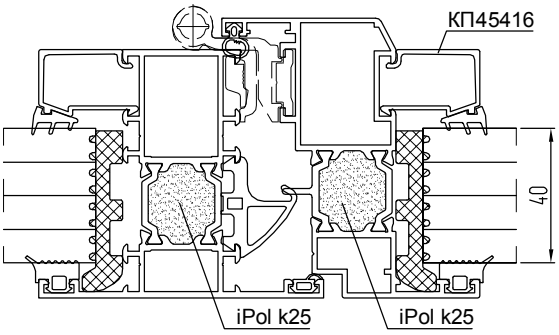

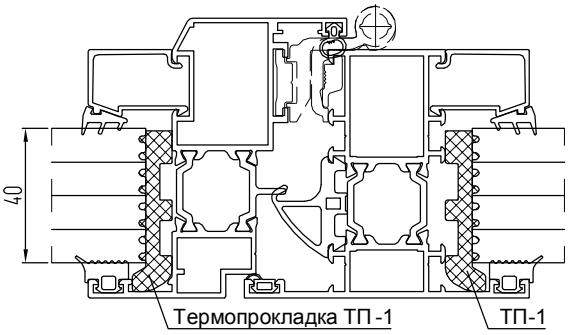

Установка термоподкладки ТП-01 в "глухие" окна и створки

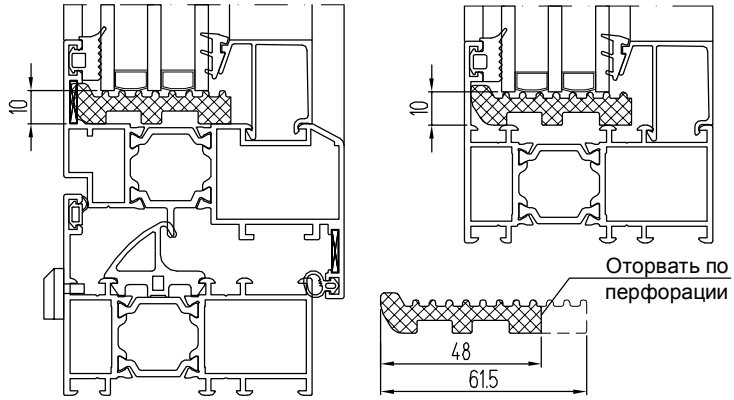

Установка уплотнительной резины КПУ-09-1 с помощью уголка КПУ-212

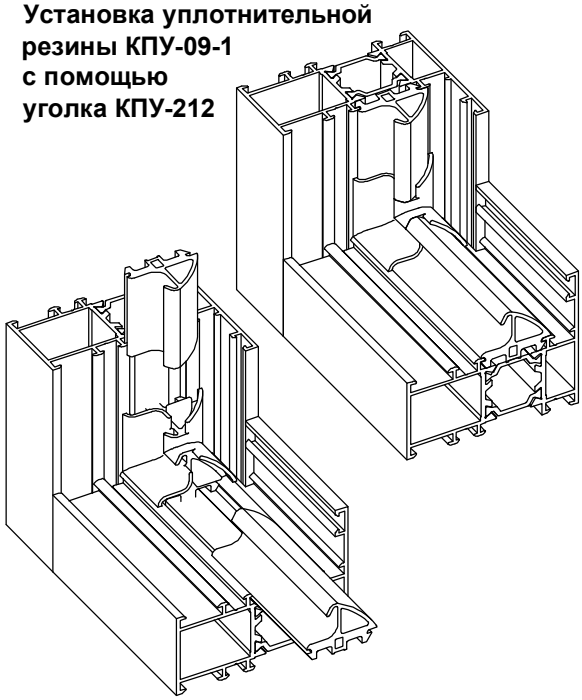

Таблица значений коэффициента теплопроводности, λ

Наименование	Материал	λ, W/(m*K)
Алюминиевые профили	Сплав АД 31	160
Уплотнительные профили	EPDM	0,25
Термовставки 24 мм	Стеклонаполненный полиамид	0,3
Вилатерм Ø10 мм	Вспененный полиэтилен	0,032
iPol k25	Вспененный полиуретан	0,038
Сэндвич-панель 32 мм	Экструдированный пенополистирол	0,035

Система СИАЛ КП50

Стойки-ригели, закладные стоек

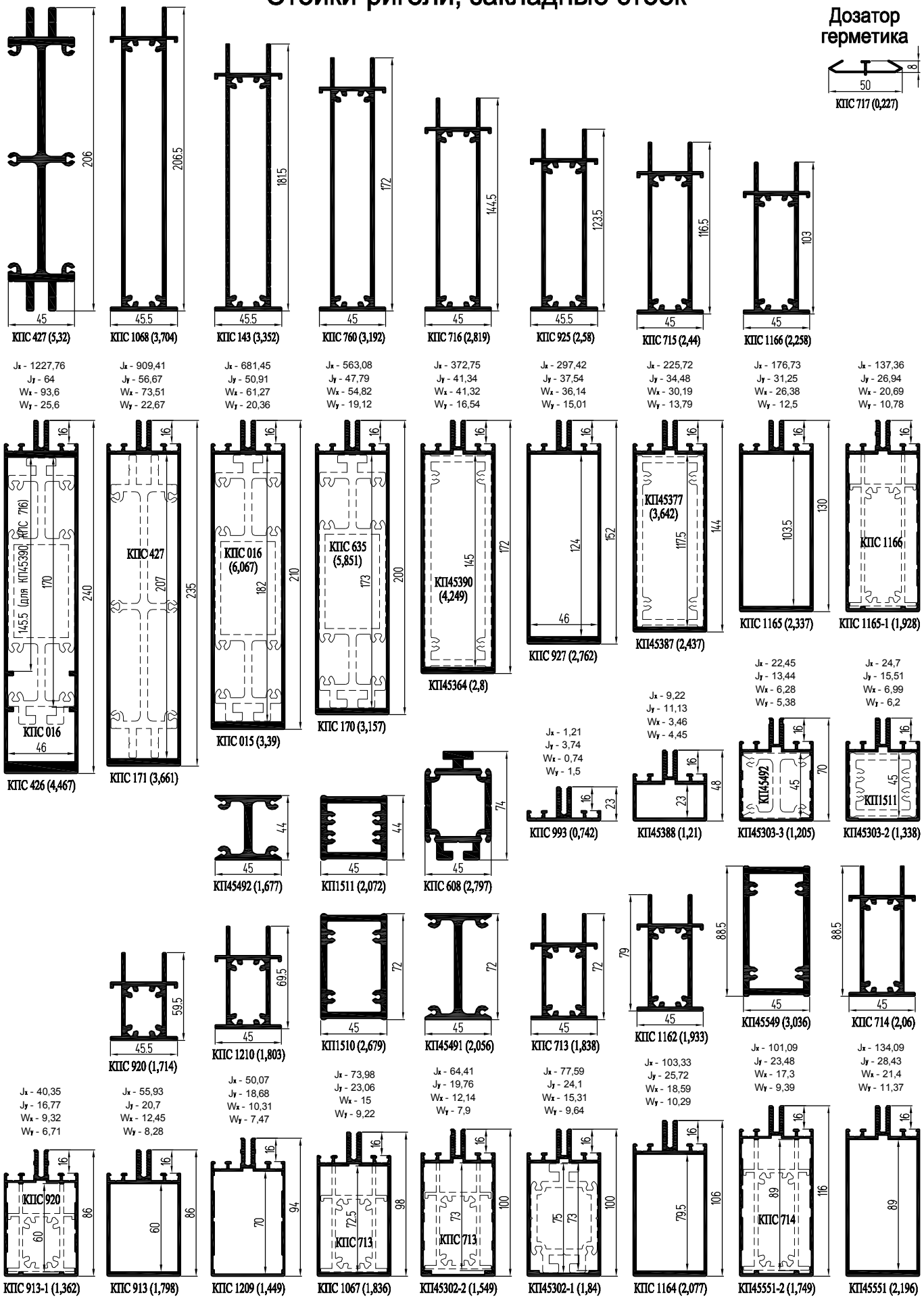

Стойки-ригели системы КП50К (уплотн. ТПУ-6001), закладные стоек

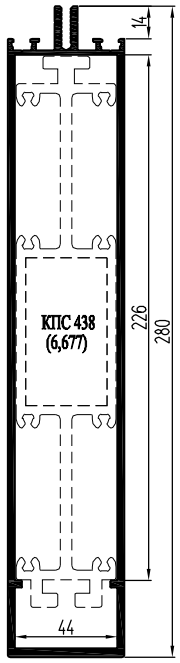

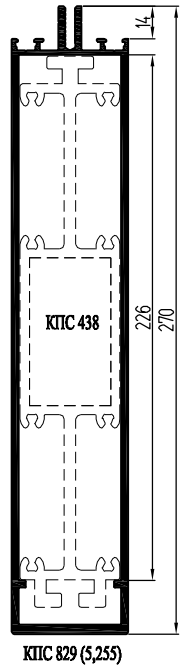

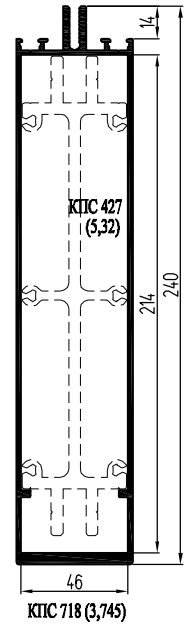

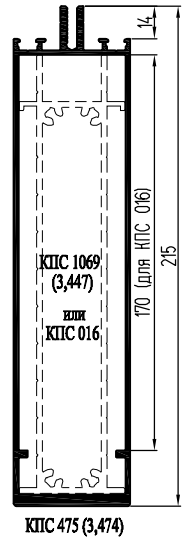

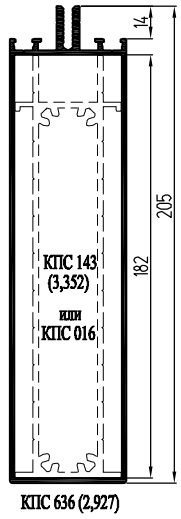

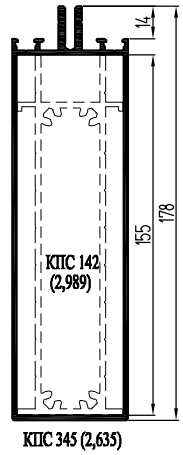

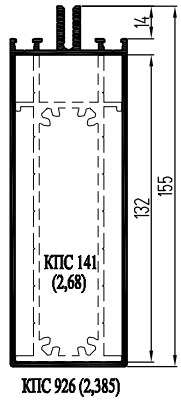

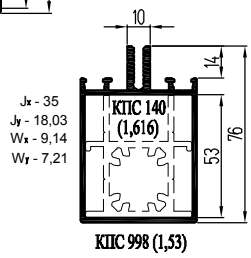

Угловые стойки

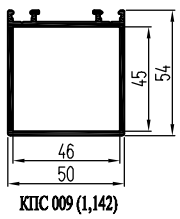

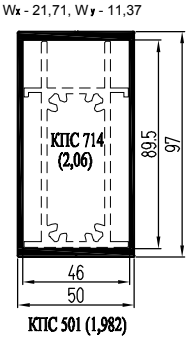

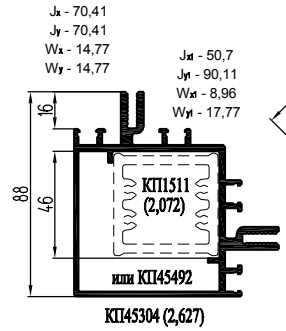

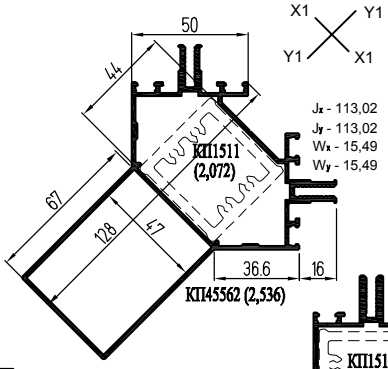

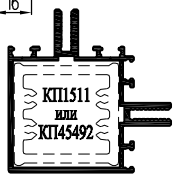

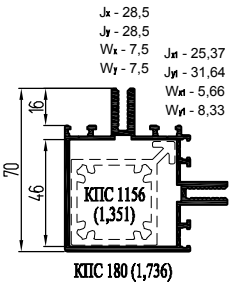

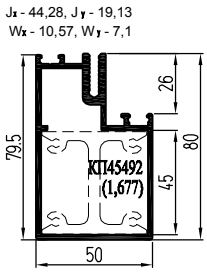

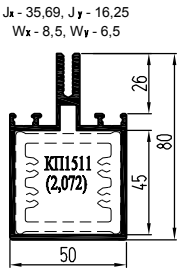

Компенсационная стойка

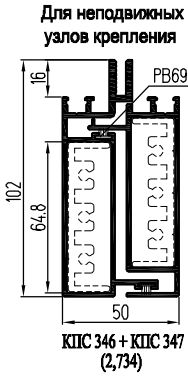

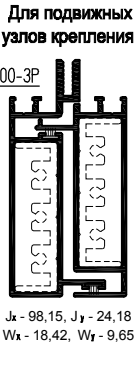

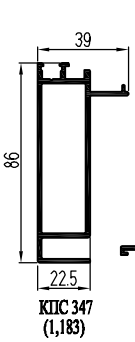

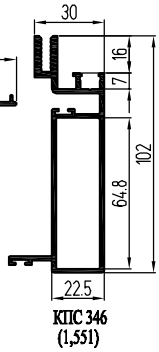

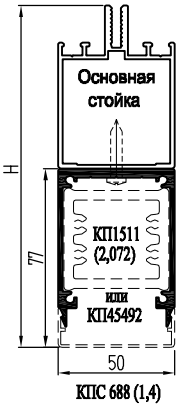

Закладные ригелей

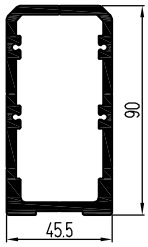

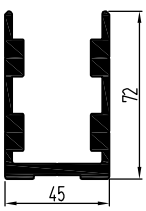

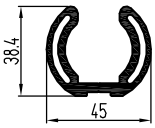

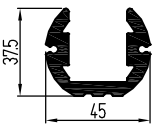

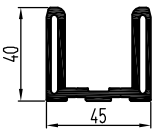

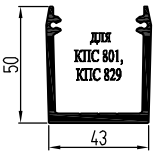

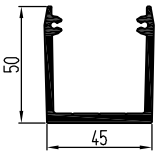

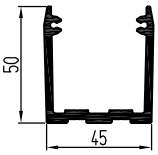

Профили крышек и прижимов

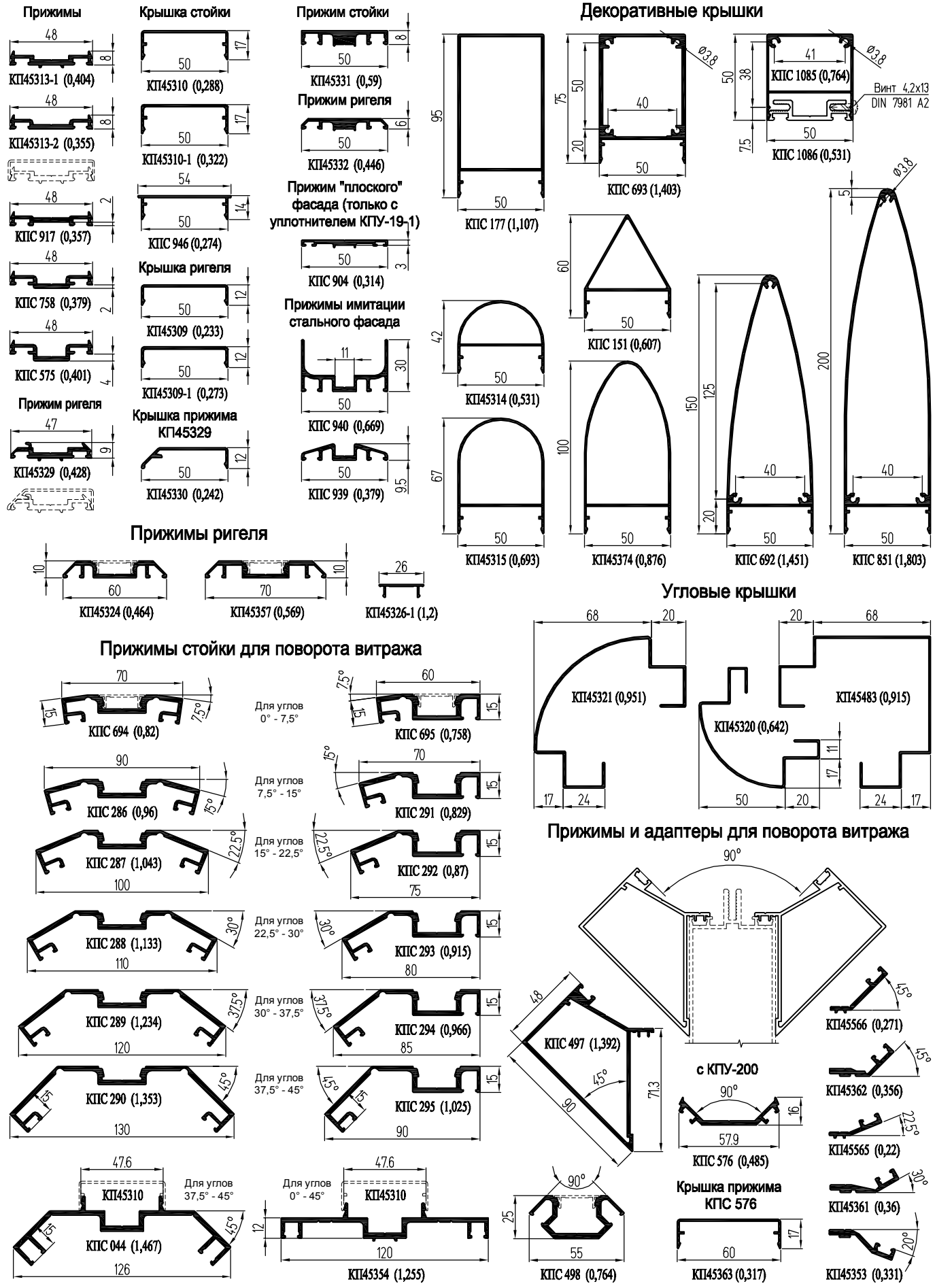

Термовставки, подкладки, штапики, уплотнители

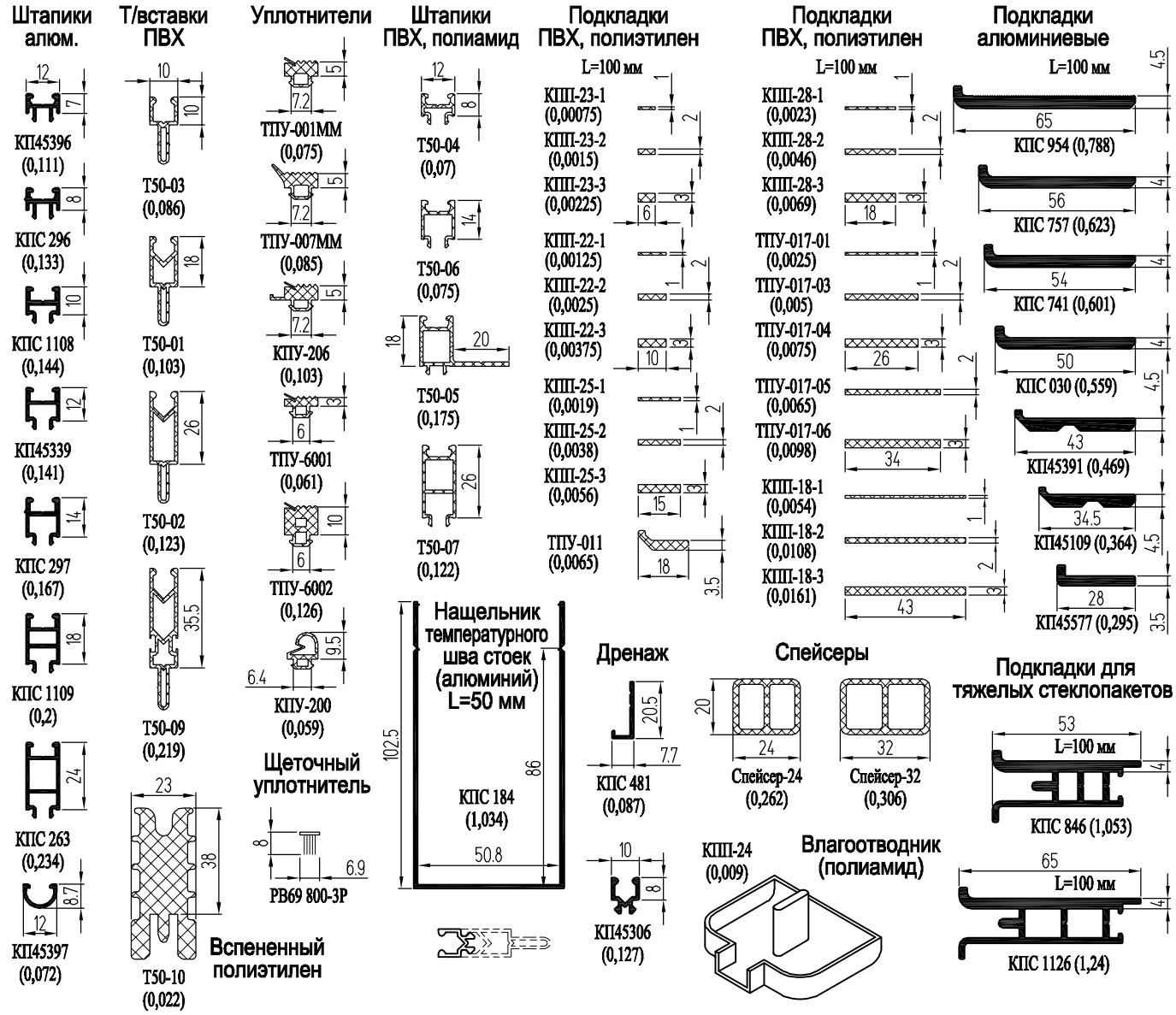

Установка тяжелых стеклопакетов

КПС 917 | КП45313-1 | КПС 758 | КПС 575

Сечения по подкладкам: винты 5,5х60 DIN7504К, штапик Т50-04 по длине подкладок, подкладки КПС 846, КПП-18-3

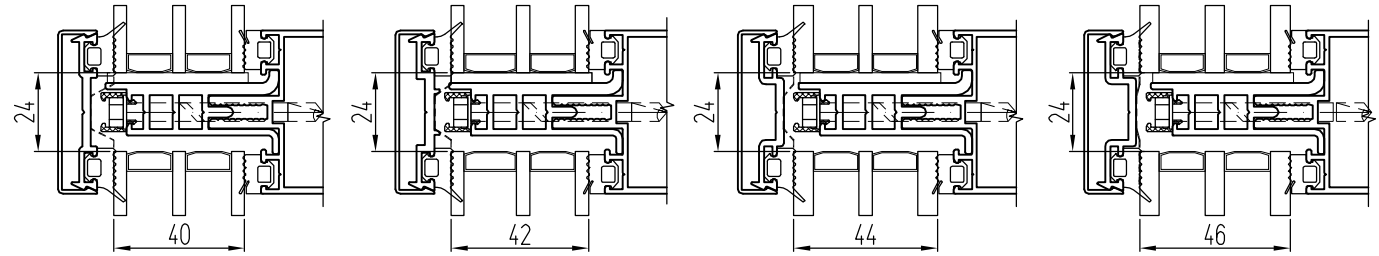

По подкладкам: винты 5,5х70 DIN7504К, штапик Т50-04 по длине подкладок, подкладки КПС 1126, КПП-18-1, КПП-28-1

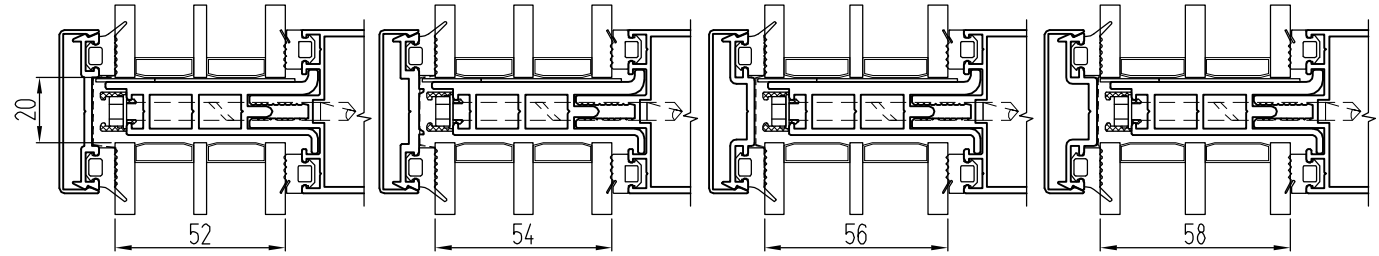

Варианты заполнения с держателями:

КПС 917 | КП45313-1 | КПС 758 | КПС 575

Винты: 5,5х19 DIN7976 (7981)
Подкладки: ТПУ-011

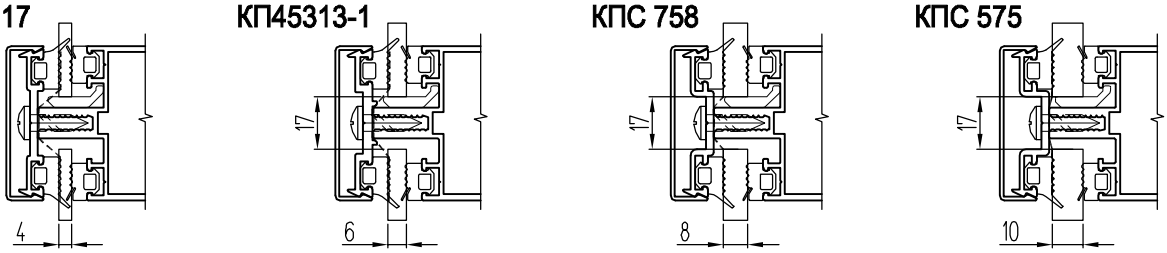

Винты: 5,5х29 DIN7976 (7981), под подкладками - 5,5х50 DIN7504К
Термовставки: Т50-03
Подкладки: КП45577, ТПУ-017-03 (2 шт.)

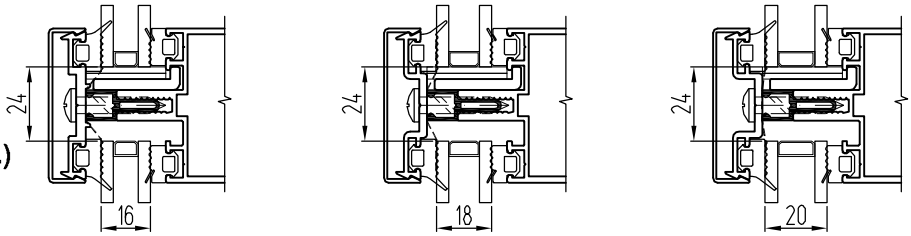

Винты: 5,5х38 DIN7976 (7981), под подкладками - 5,5х60 DIN7504К; т/вставки: Т50-01; подкладки: КП45109, ТПУ-017-04

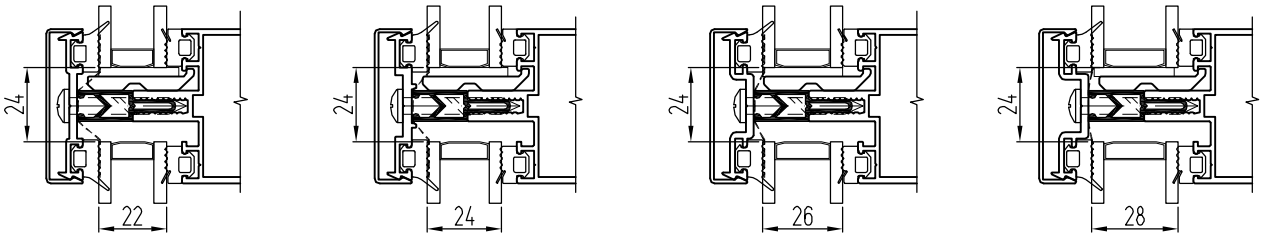

Винты: 5,5х45 DIN7976 (7981), под подкладками - 5,5х60(70) DIN7504К; т/вставки: Т50-02; подкладки: КП45391, ТПУ-017-06

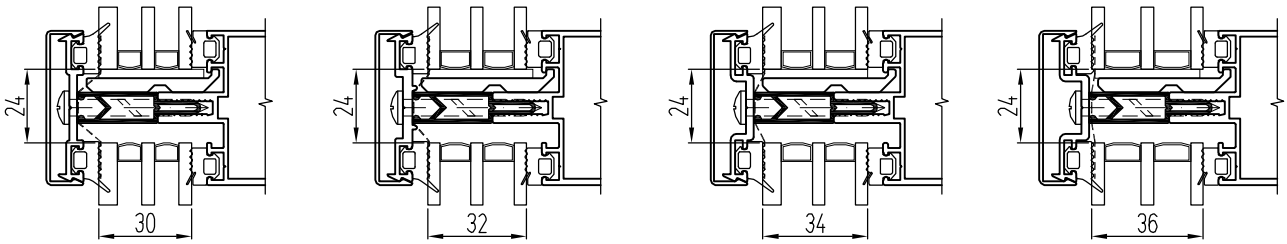

Винты: 5,5х55 DIN7976 (7981), под подкладками - 5,5х70(80) DIN7504К; т/вставки: Т50-09; подкладки: КПС 741, КПП-18-3

R_0 = 0,81 м^{2}К/Вт

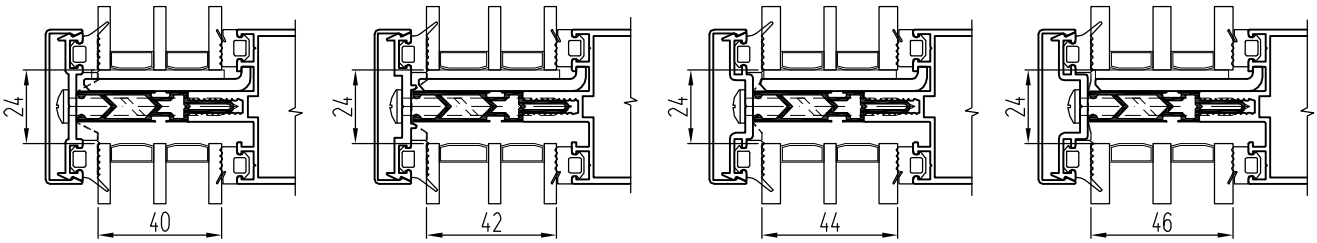

Винты: 5,5х60 DIN7976 (7981), под подкладками - 5,5х80 DIN7504К; т/вставки: Т50-10; подкладки: КПС 757, КПП-18-1

R_0 = 1,33 м^{2}К/Вт

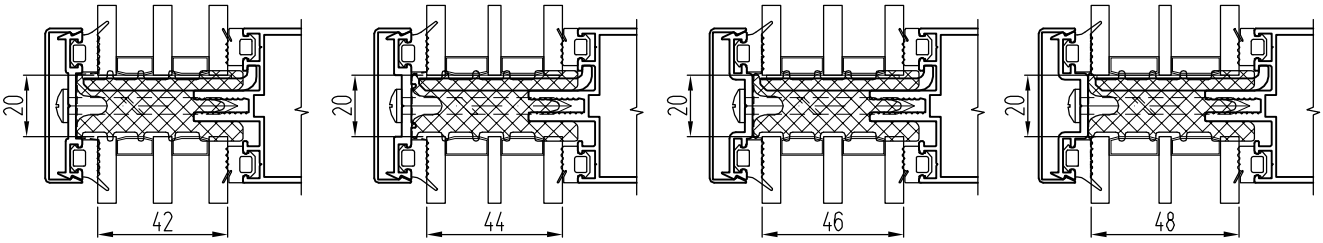

Винты: 5,5х65(70) DIN7976 (7981), под подкладками - 5,5х90 DIN7504К; т/вставки: Т50-10, Т50-03, подкладки: КПС 954, КПП-18-1, КПП-28-1

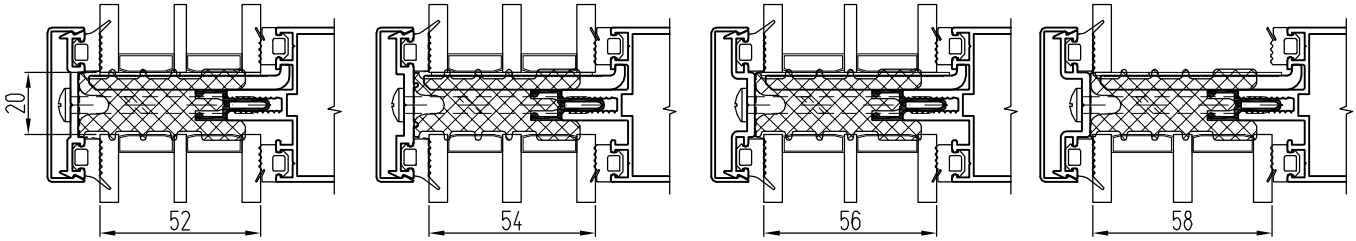

Сведения о теплотехнических характеристиках системы

Показатели теплотехники профилей по результатам испытаний

(Протокол испытаний № 58-С от 31.05.2006, ИЦ "Стройтест-СибАДИ")

Приведенное сопротивление теплопередаче **0,734** м²*°С/Вт алюминиевых профилей системы КП50 с термовставкой Т50-01 (ПВХ)

Приведенное сопротивление теплопередаче **0,745** м²*°С/Вт алюминиевых профилей системы КП50К с термовставкой Т50-02 (ПВХ)

Показатели теплотехники профилей по результатам испытаний

(Протокол испытаний № 1938 от 20.12.2012, ИЦ "УралстройТест")

Приведенное сопротивление теплопередаче **0,81** м²*°С/Вт алюминиевых профилей системы КП50 с термовставкой Т50-09 (ПВХ)

Приведенное сопротивление теплопередаче **1,33** м²*°С/Вт алюминиевых профилей системы КП50К с термовставкой Т50-10 (вспененный полиэтилен)

Показатели теплотехники профилей по результатам испытаний

(Протокол испытаний № 127 от 31.10.2013, АНО "Красноярскстройсертификация")

Приведенное сопротивление теплопередаче **0,898** м²*°С/Вт алюминиевых профилей системы КП50 с термовставкой Т50-02 (ПВХ)

Показатели теплотехники профилей по результатам испытаний

(Протокол испытаний № 122 от 04.08.2015, АНО "Красноярскстройсертификация")

Приведенное сопротивление теплопередаче алюминиевых профилей системы КП50К с термовставкой Adifoam 530.082 h=34 мм **- 0,867** м²*°С/Вт, h=42 мм **- 0,972** м²*°С/Вт,

системы КП50 с термовставкой Adifoam 530.082 h=25 мм **- 0,81** м²*°С/Вт

Применение термовставки Adifoam 530.082

КПС 917 КП45313-1 КПС 758 КПС 575

Винты: 5,5x45 DIN7976 (7981) PZ, под подкладками - 5,5x60 DIN7504K; подкладки: КП45391, ТПУ-017-06

R_0 = 0,81 м²K/Вт

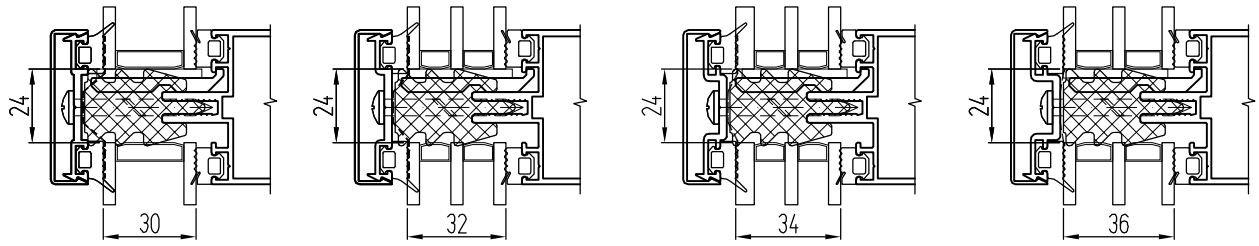

Винты: 5,5x55 DIN7976 (7981) PZ, в местах установки подкладок - 5,5x70 DIN7504K

Подкладки: КПС 030, КПП-18-3 **Подкладки: КПС 741, КПП-18-3**

R_0 = 0,867 м²K/Вт

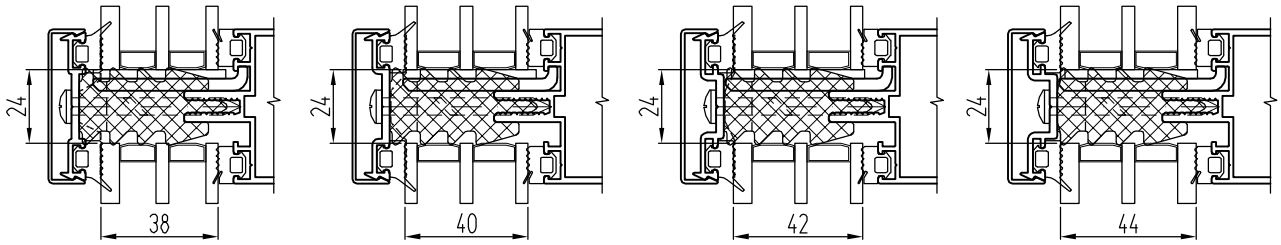

Винты: 5,5x60 DIN7976 (7981) PZ, под подкладками - 5,5x80 DIN7504K; подкладки: КПС 757, КПП-18-3

R_0 = 0,972 м²K/Вт

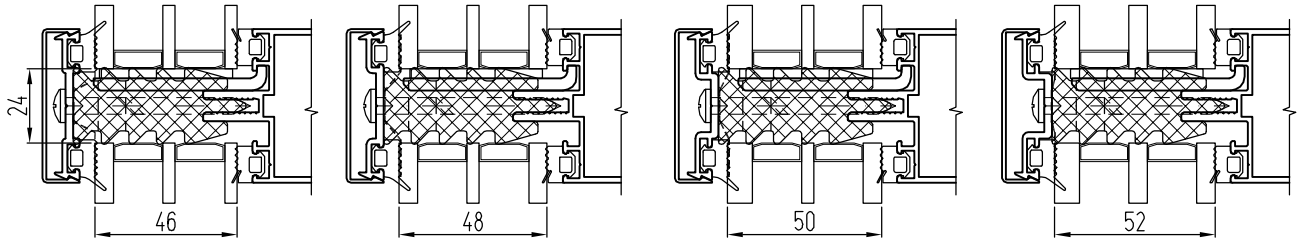

Винты: 5,5x70 DIN7976 (7981) PZ, под подкладками - 5,5x90 DIN7504K
Т/вставка Т50-03, подкладки: КПС 954, ТПУ-017-04, ТПУ-017-06

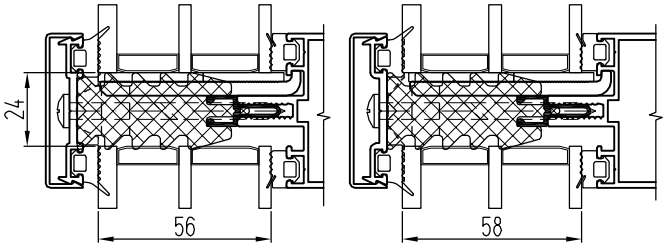

ООО "АДИТИМ", Россия, 115088,
Москва, ул. Угрешская, дом 2, строение 6,
тел./факс: +7 (495) 105-90-95
info@aditim.ru, www.aditim.ru

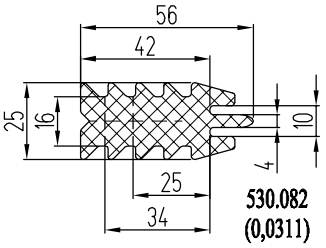

Термовставка 530.082 (ADIFOAM - вспененный полиэтилен), Коэффициент теплопроводности λ=0,038 Вт/(м*К)

Базовые варианты установки створок с открыванием наружу

СТВОРКИ С ФРИКЦИОННЫМИ НОЖНИЦАМИ

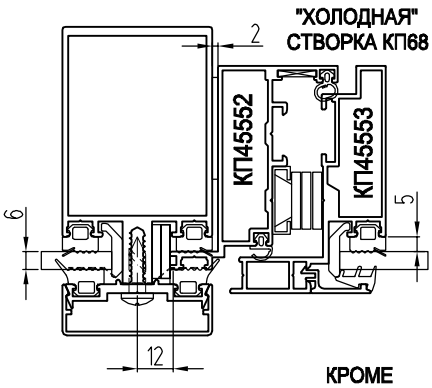

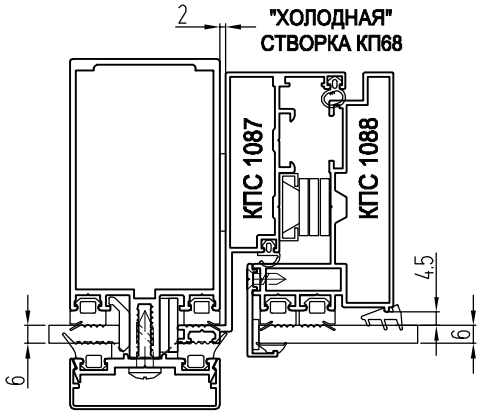

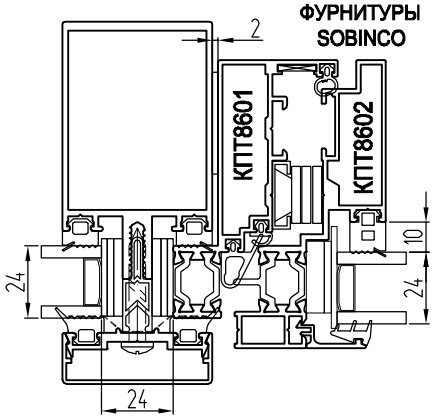

Показатели теплотехники оконных профилей по результатам испытаний
(Протокол испытаний № 680
от 23.03.2016, ИЦ "УралстройТест")

Приведенное сопротивление теплопередаче **0,625** м²*°С/Вт алюминиевых профилей КПС 919+ КПТ8609+КПТ8610, с сэндвич-панелью 34 мм

Приведенное сопротивление теплопередаче **0,632** м²*°С/Вт алюминиевых профилей КПС 919+ КПТ8624(КПТ8629) +КПТ8623-1, с сэндвич-панелью 34 мм

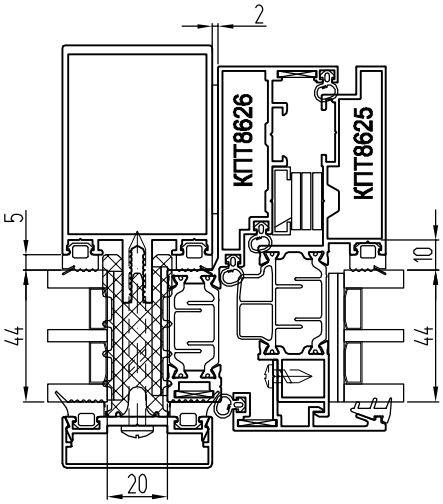

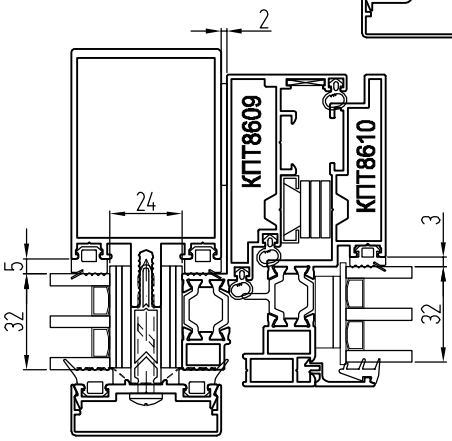

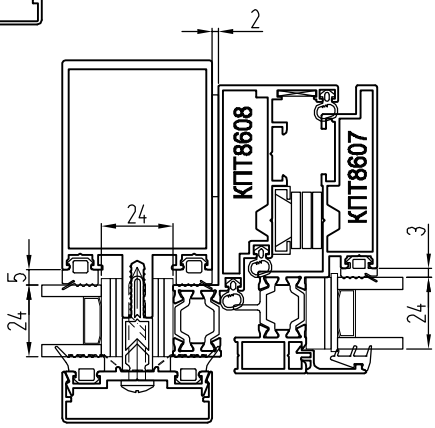

СТВОРКИ С ПАРАЛЛЕЛЬНО-ВЫДВИЖНЫМИ НОЖНИЦАМИ

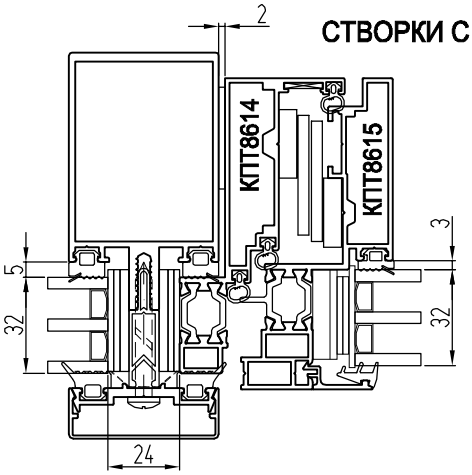

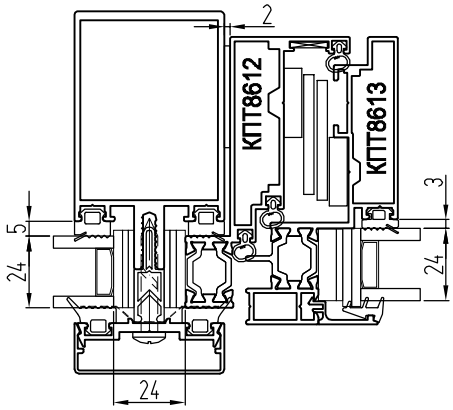

Базовые варианты установки структурных створок с открыванием наружу

СТВОРКИ НА ОСНОВЕ СТРУКТУРНЫХ ГЕРМЕТИКОВ

СТВОРКА С ПАРАЛЛЕЛЬНО-ВЫДВИЖНЫМИ НОЖНИЦАМИ (GIESSE)

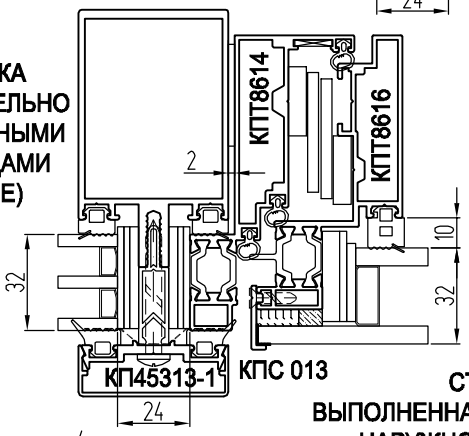

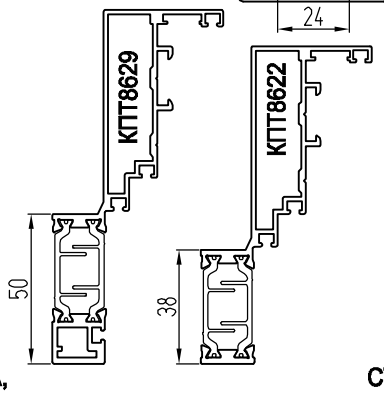

СТВОРКА, ВЫПОЛНЕННАЯ С ПРИМЕНЕНИЕМ НАРУЖНОГО СТЕКЛА 6 ММ

СТВОРКА, ВЫПОЛНЕННАЯ С ПРИМЕНЕНИЕМ НАРУЖНОГО СТЕКЛА 8 ММ

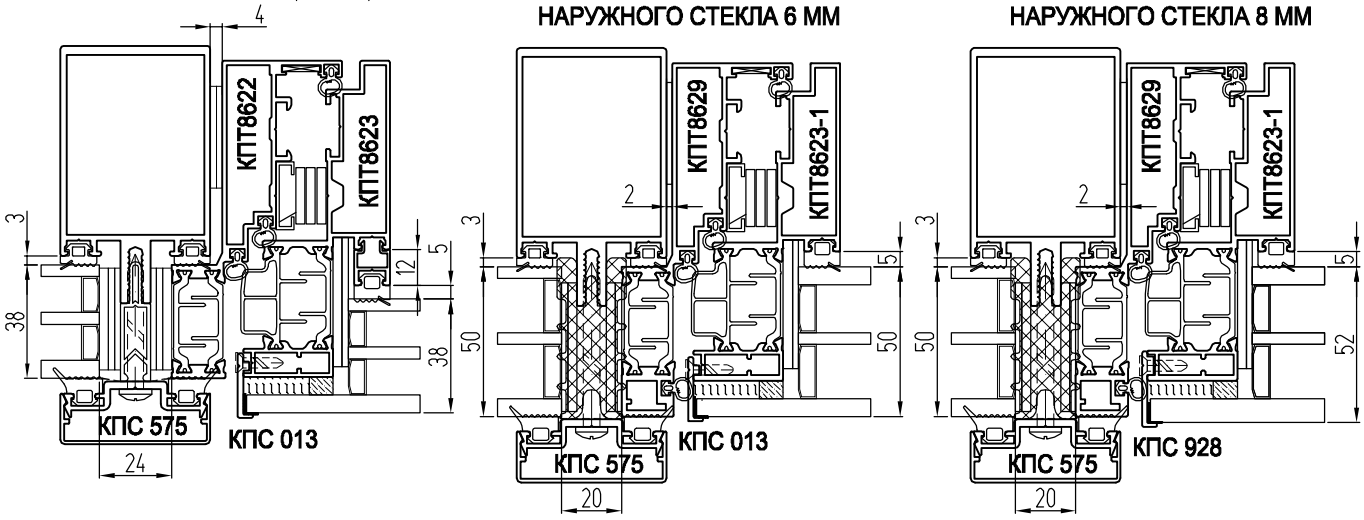

СТВОРКИ НА ОСНОВЕ ЛЕНТЫ 3M VHB G23F или B23F

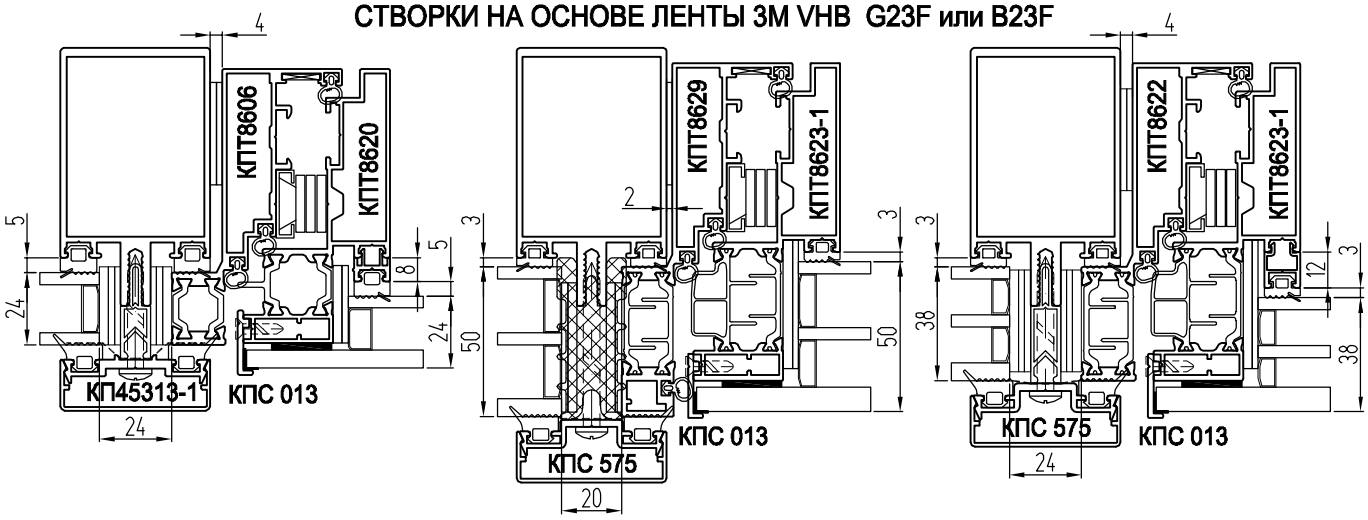

Базовые варианты установки "холодных" створок и дверей КП40

ПОВОРОТНЫЕ И ПОВОРОТНО-ОТКИДНЫЕ СТВОРКИ (петля типа PROVEDAL)

Варианты:
Рамы - КП45152-1
Створки - КП45165-1

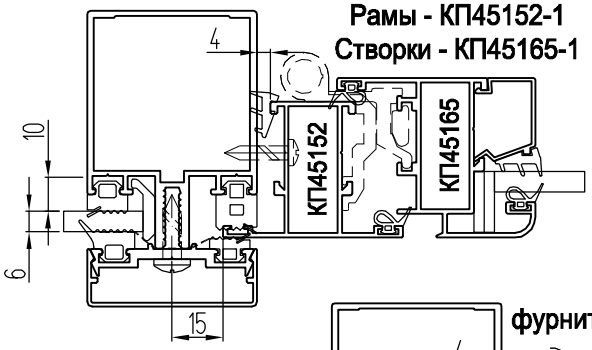

СТВОРКА на основе
ленты 3M VHB G23F или B23F

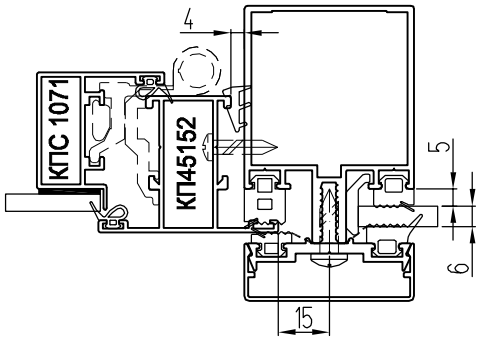

СТВОРКА с
фурнитурным пазом 16 мм

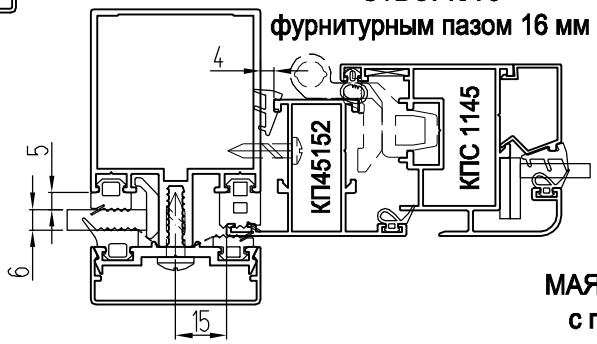

МАЯТНИКОВАЯ ДВЕРЬ
с петлями FRIDAVO

СТВОРКА С ОТКРЫВАНИЕМ НАРУЖУ
(элементы запирания - Fapim RAMSES,
петля типа PROVEDAL)

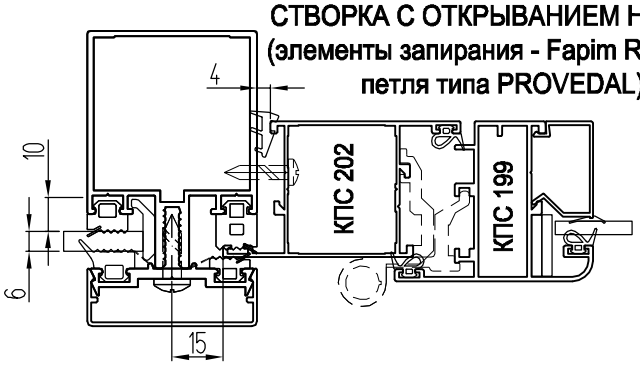

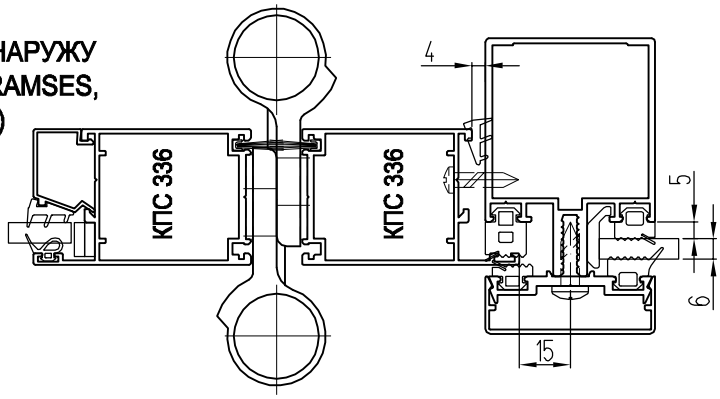

ДВЕРИ, ОКНА (петля типа PROVEDAL)

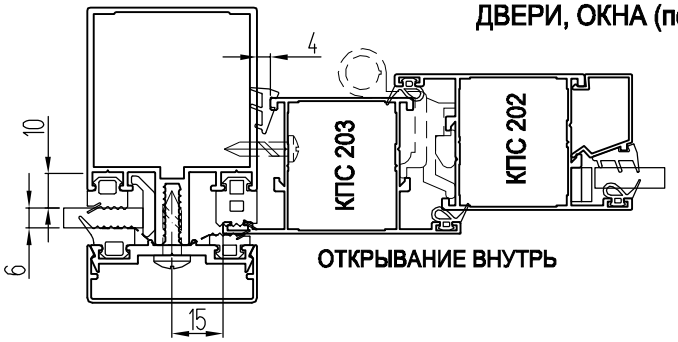

ОТКРЫВАНИЕ ВНУТРЬ

ОТКРЫВАНИЕ НАРУЖУ

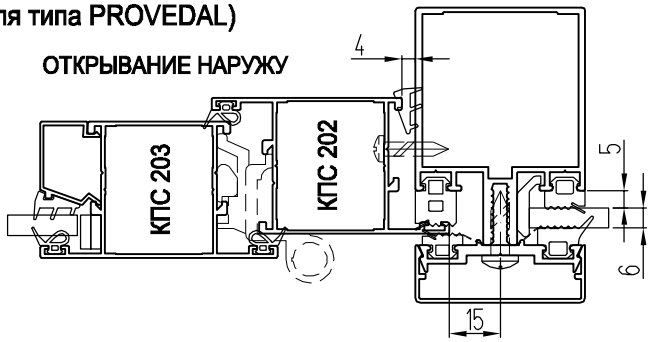

ДВЕРИ С НАКЛАДНЫМИ ПЕТЛЯМИ

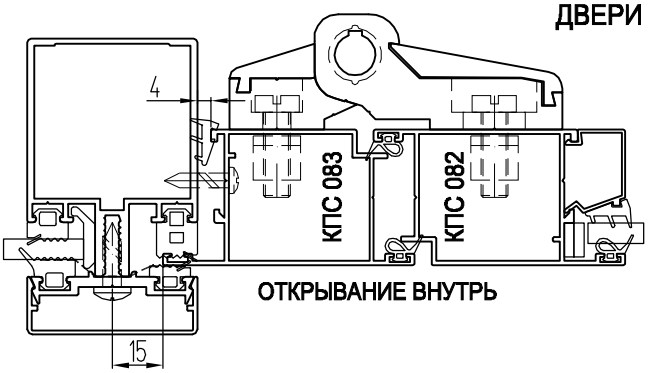

ОТКРЫВАНИЕ ВНУТРЬ

ОТКРЫВАНИЕ НАРУЖУ

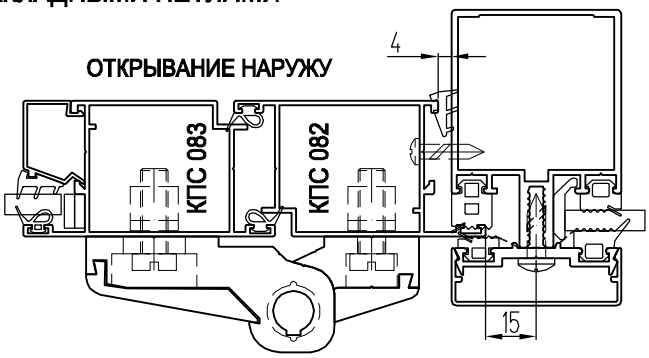

Базовые варианты установки "холодных" створок и дверей КП45

ПОВОРОТНЫЕ И ПОВОРОТНО-ОТКИДНЫЕ СТВОРКИ (европаз 15/20)

Варианты: рамы - КП4506, КП4524, КП4531, КП4550
створки - КПС 018, КПС 265

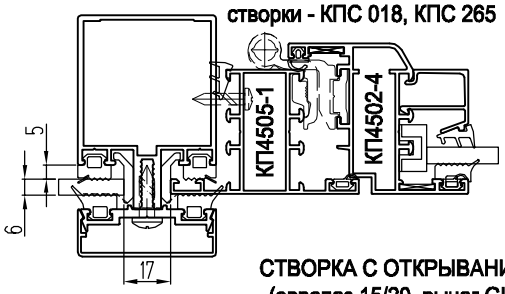

СТВОРКА на основе структурного герметика

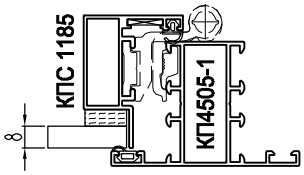

СТВОРКА на основе ленты 3M VHB G23F или B23F

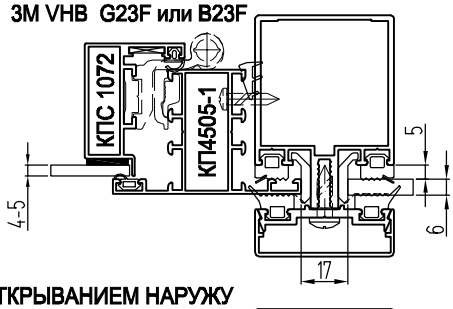

СТВОРКА С ОТКРЫВАНИЕМ НАРУЖУ
(европаз 15/20, рычаг GIESSE OMBU
или SAVIO SINTESI, код 1206)

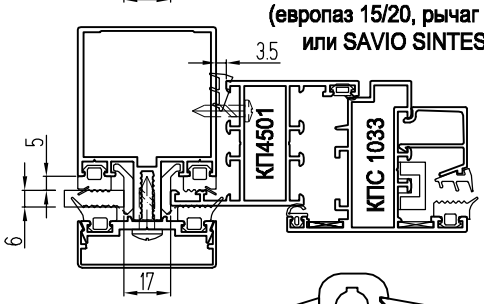

СТВОРКА С ОТКРЫВАНИЕМ НАРУЖУ
(европаз 15/20)

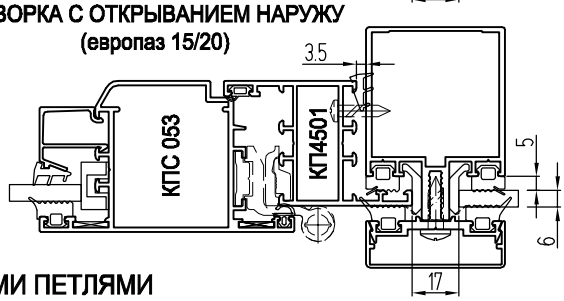

ДВЕРИ С НАКЛАДНЫМИ ПЕТЛЯМИ

Варианты: КП4525-1
КП4533-1

ОТКРЫВАНИЕ ВНУТРЬ

ОТКРЫВАНИЕ НАРУЖУ

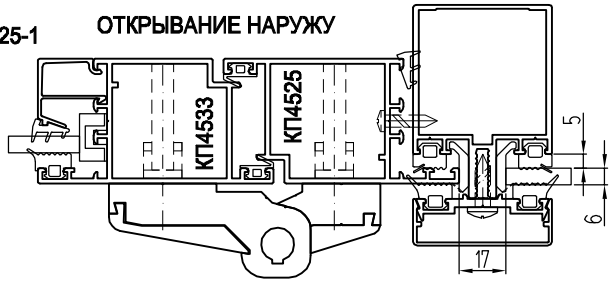

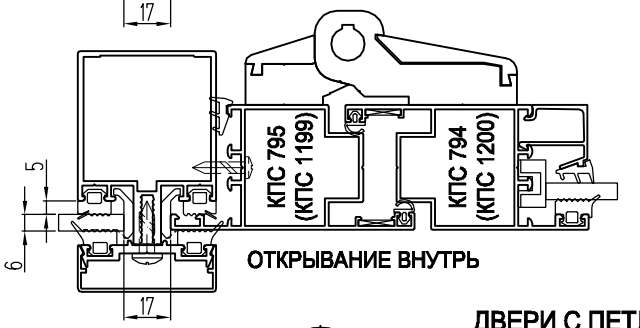

ОТКРЫВАНИЕ ВНУТРЬ

ОТКРЫВАНИЕ НАРУЖУ

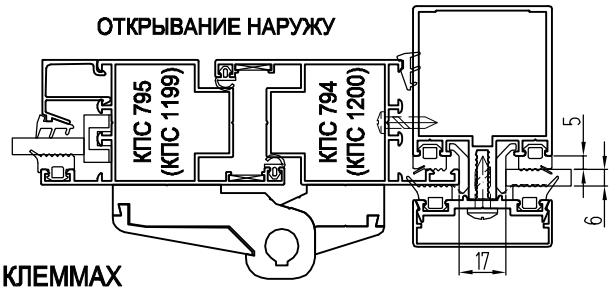

ДВЕРИ С ПЕТЛЯМИ НА КЛЕММАХ

ОТКРЫВАНИЕ ВНУТРЬ

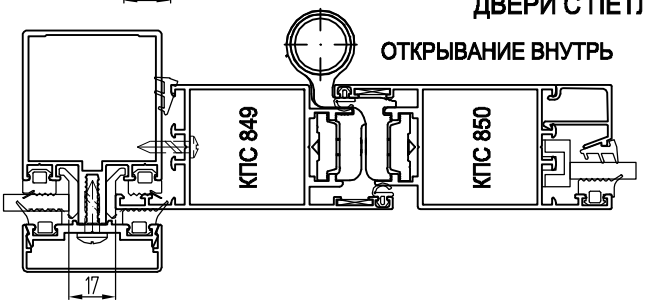

ОТКРЫВАНИЕ НАРУЖУ

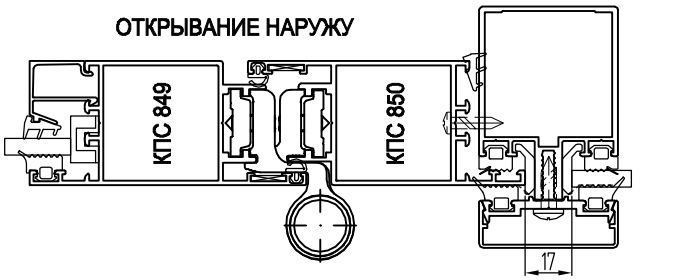

МАЯТНИКОВАЯ ДВЕРЬ
с петлями FRIDAVO

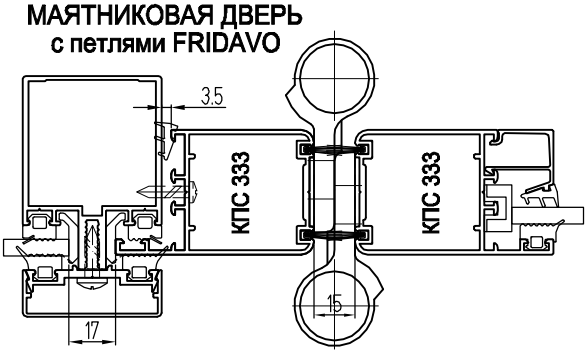

СТВОРКИ с фурнитурным пазом 16 мм

СТВОРКА на основе ленты
3M VHB G23F или B23F

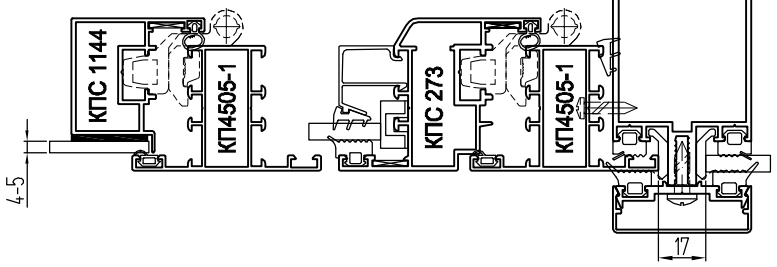

Базовые варианты установки "теплых" створок КПТ60

Варианты створки:
КПТ6002-1, КПТ6038, КПТ6057, КПТ6072 (европаз 15/20)
КПТ6071, КПТ6084 (с фурнитурным пазом 16 мм)

СКРЫТАЯ СТВОРКА
(европаз 15/20)
КПТ6009

КПТ6006 КПТ6002

КПТ6011

2 ВАРИАНТ ИСПОЛНЕНИЯ РАМЫ

Варианты створки:
КПТ6002-1, КПТ6038, КПТ6057, КПТ6072 (европаз 15/20)
КПТ6071, КПТ6084 (с фурнитурным пазом 16 мм)

СКРЫТАЯ СТВОРКА
(европаз 15/20)
КПТ6009

КПТ6001+КПТ6033-1
КПТ6036+КПТ6033-1

КПТ6008+КПТ6033-1

Варианты створки:
КПТ6002-1, КПТ6038, КПТ6057, КПТ6072 (европаз 15/20)
КПТ6071, КПТ6084 (с фурнитурным пазом 16 мм)

СКРЫТАЯ СТВОРКА
(европаз 15/20)
КПТ6009

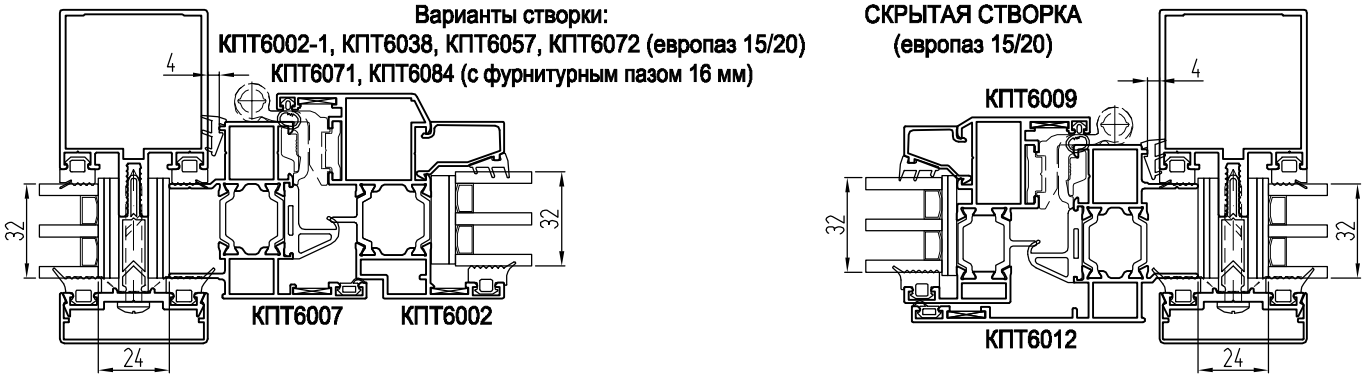

КПТ6007 КПТ6002

КПТ6012

СТВОРКИ НА ОСНОВЕ ЛЕНТЫ 3M VHB G23F или B23F (европаз 15/20)

КПТ6063

КПТ6062

КПТ6007

КПТ6006

СТВОРКИ С ОТКРЫВАНИЕМ НАРУЖУ
(европаз 15/20, рычаг SAVIO SINTESI, код 1206 или GIESSE OMBU)

КПТ6070

КПТ6036+КПТ6033-1
КПТ6001+КПТ6033-1

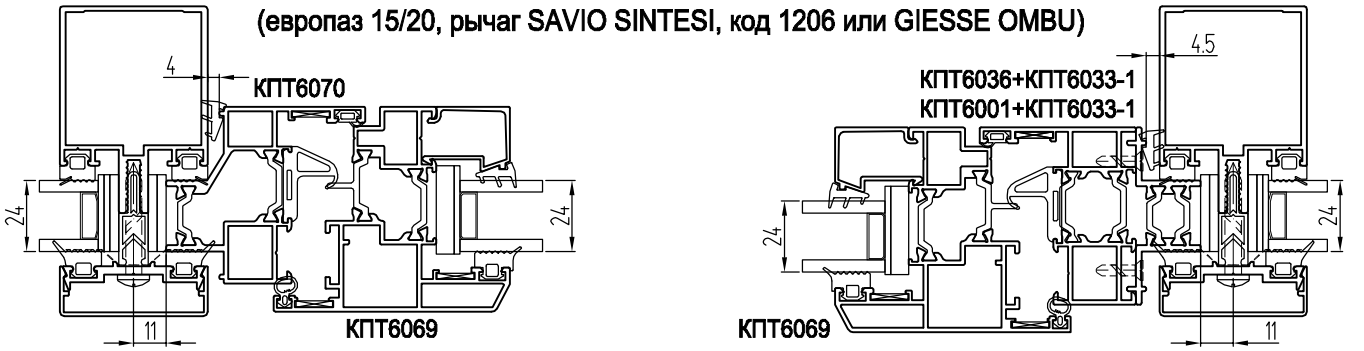

КПТ6069

КПТ6069

Базовые варианты установки "теплых" дверей КПТ60

ДВЕРИ С ПЕТЛЯМИ НА КЛЕММАХ

ОТКРЫВАНИЕ ВНУТРЬ
Варианты створки: КПТ6041

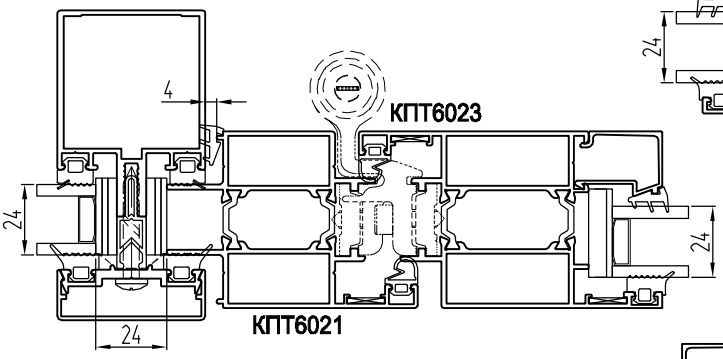

ОТКРЫВАНИЕ НАРУЖУ
Варианты створки: КПТ6040

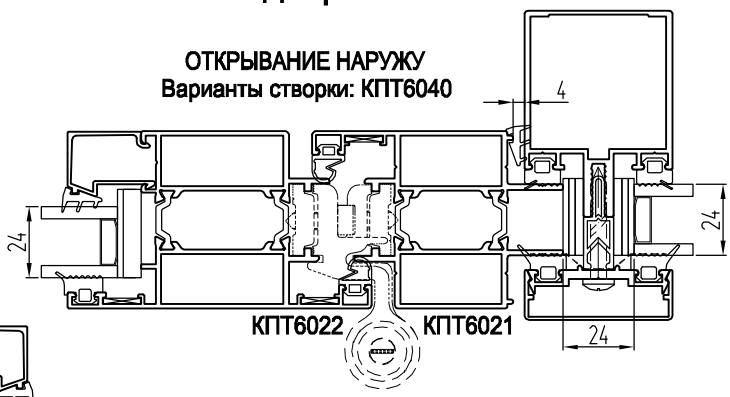

ОТКРЫВАНИЕ НАРУЖУ

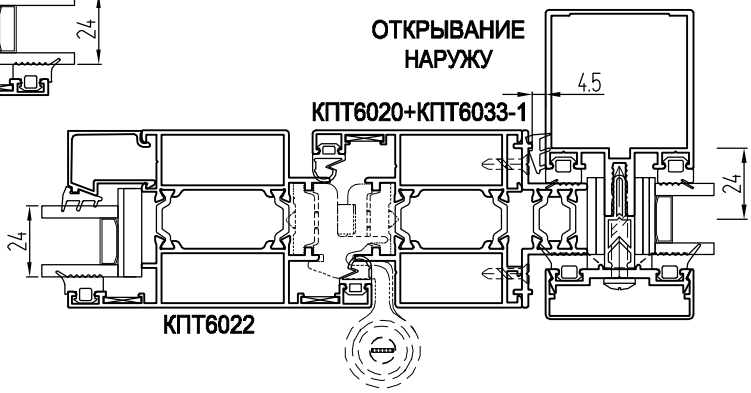

ДВЕРИ С НАКЛАДНЫМИ ПЕТЛЯМИ

ОТКРЫВАНИЕ ВНУТРЬ

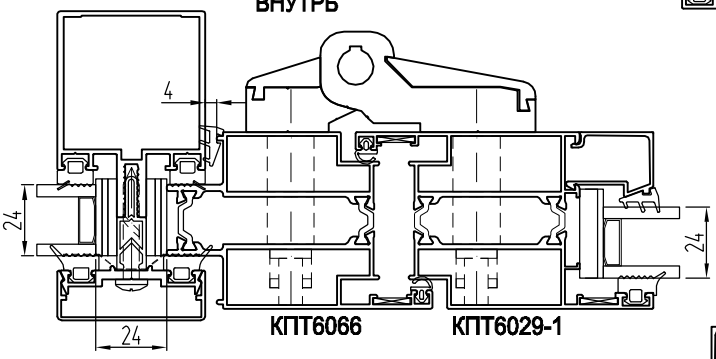

ОТКРЫВАНИЕ НАРУЖУ

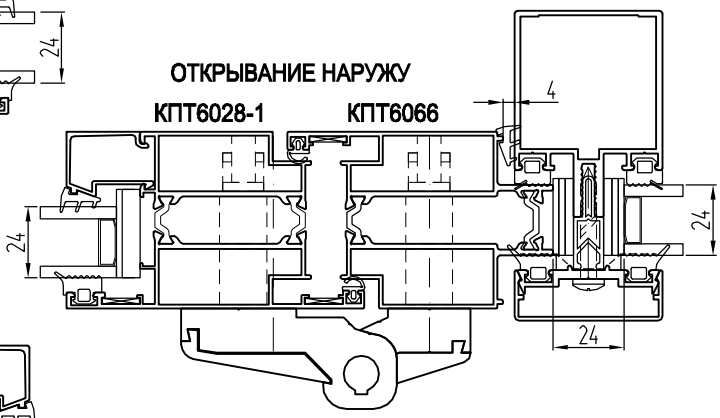

ОТКРЫВАНИЕ ВНУТРЬ

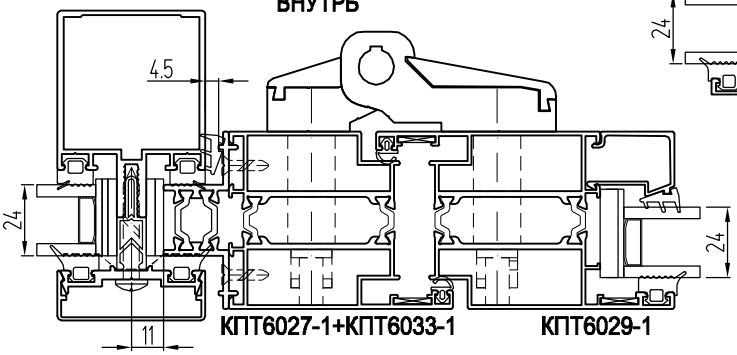

ОТКРЫВАНИЕ НАРУЖУ

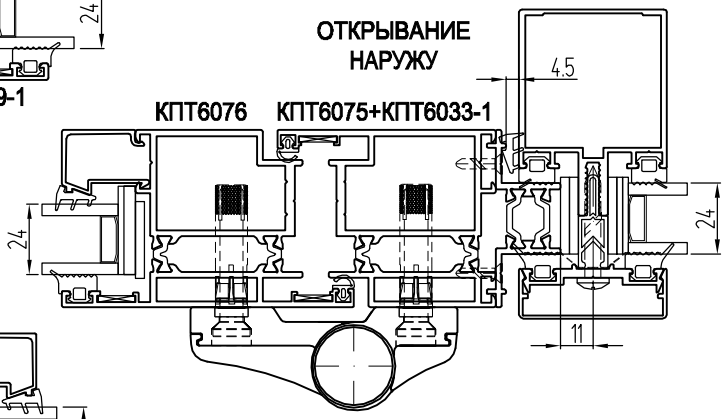

ОТКРЫВАНИЕ ВНУТРЬ

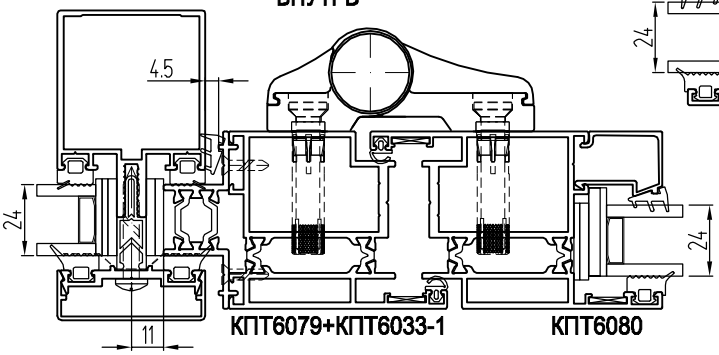

Базовые варианты установки "теплых" створок КПТ70

ПОВОРОТНЫЕ И ПОВОРОТНО-ОТКИДНЫЕ СТВОРКИ (европаз 15/20)
Варианты створки: КПТ7011, КПТ7017,
КПТ7027 (с фурнитурным пазом 16 мм)

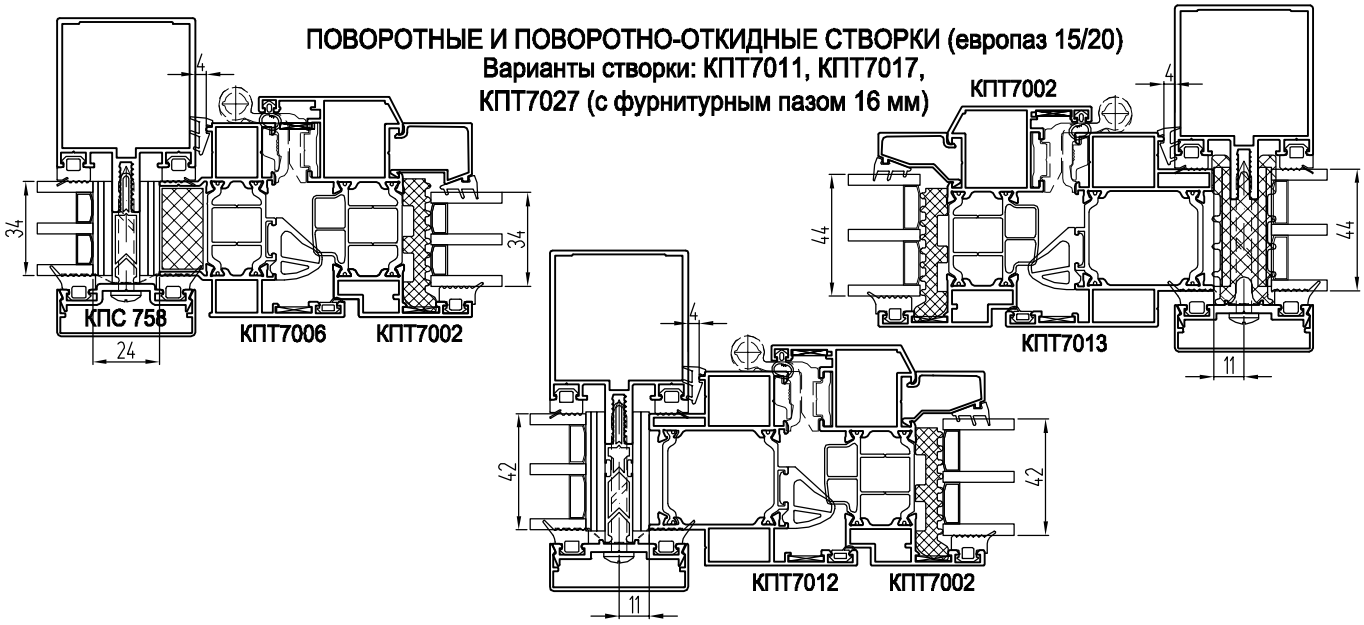

Базовые варианты установки "теплых" дверей КПТ70

ОТКРЫВАНИЕ ВНУТРЬ

ОТКРЫВАНИЕ НАРУЖУ

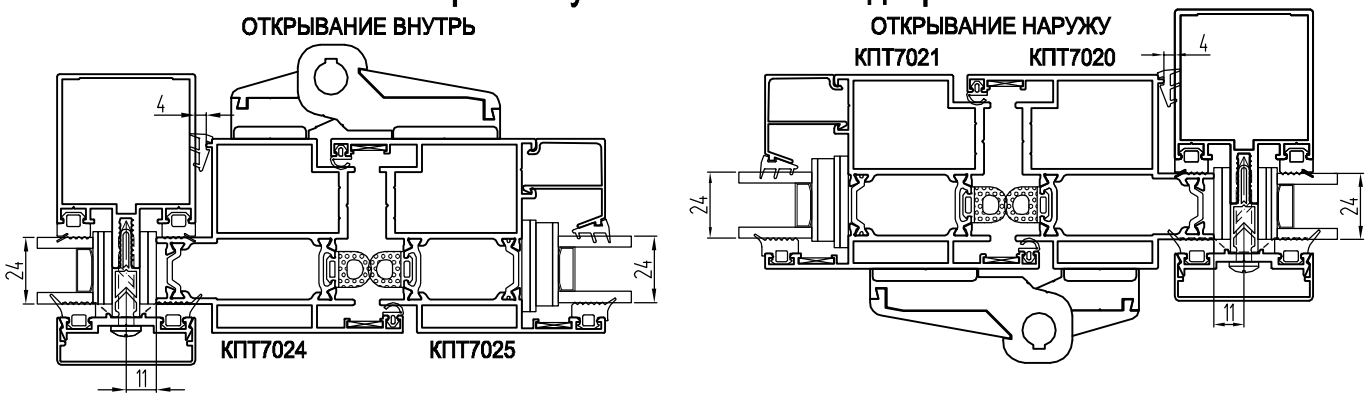

Базовые варианты установки "теплых" дверей КПТ78

ДВЕРИ С ТРЕМЯ НИТКАМИ УПЛОТНЕНИЯ (только открывание наружу)

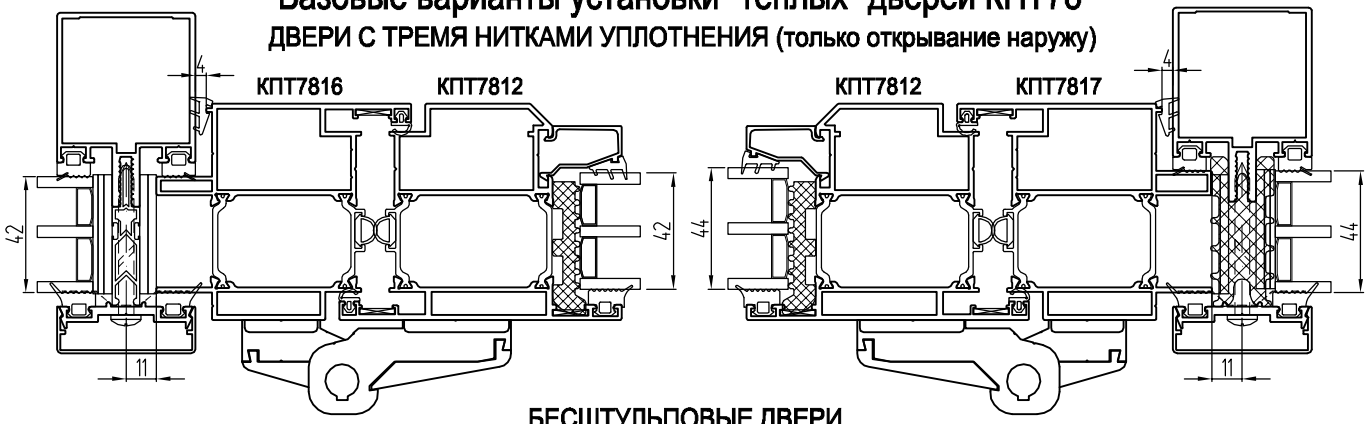

БЕСШТУЛЬПОВЫЕ ДВЕРИ

ОТКРЫВАНИЕ НАРУЖУ

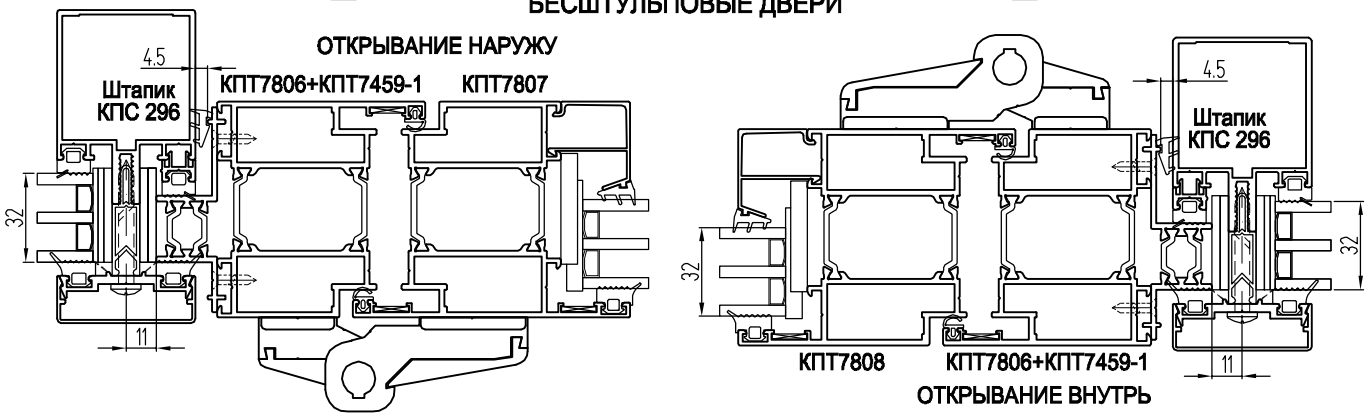

ОТКРЫВАНИЕ ВНУТРЬ

Базовые варианты установки "теплых" створок КПТ74

ПОВОРОТНЫЕ И ПОВОРОТНО-ОТКИДНЫЕ СТВОРКИ (европаз 15/20)

Варианты створки: КПТ7402-1, КПТ7402-3, КПТ7450, КПТ7464, КПТ7485 (фурнитурный паз 16 мм)

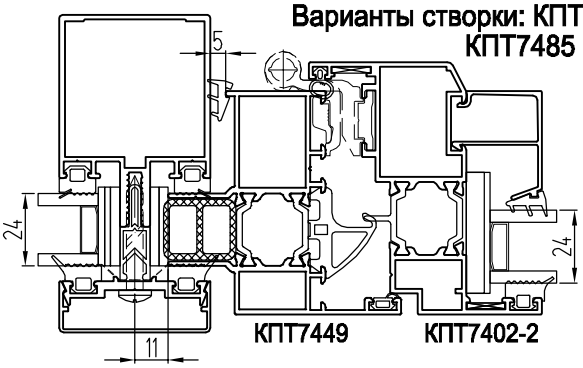

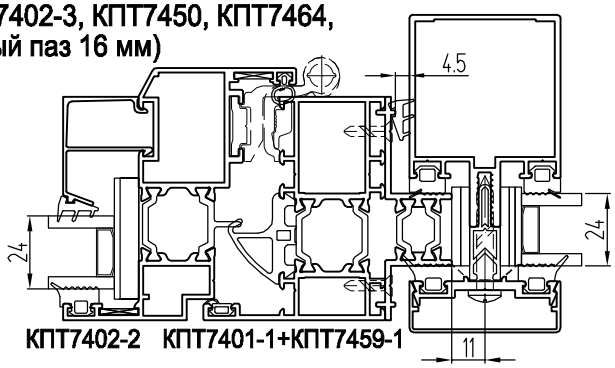

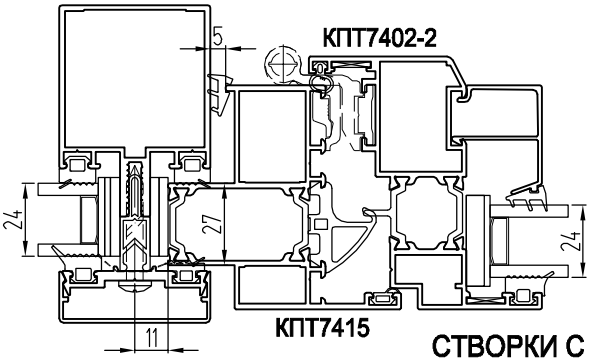

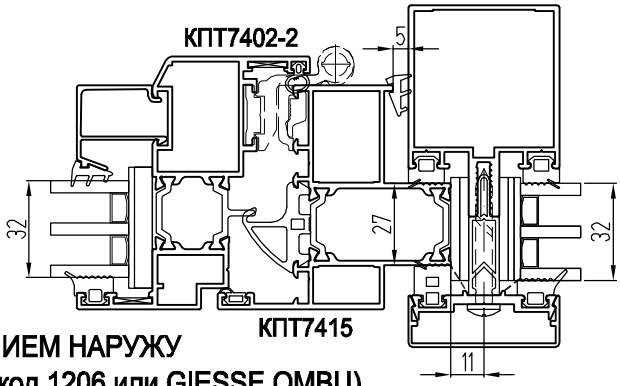

СТВОРКИ С ОТКРЫВАНИЕМ НАРУЖУ

(европаз 15/20, рычаг SAVIO SINTESI, код 1206 или GIESSE OMBU)

Варианты створки: КПТ7475

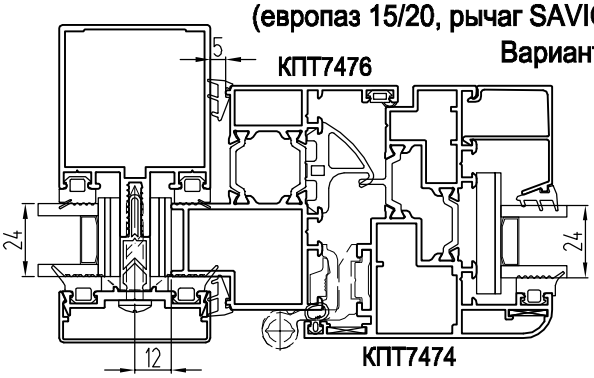

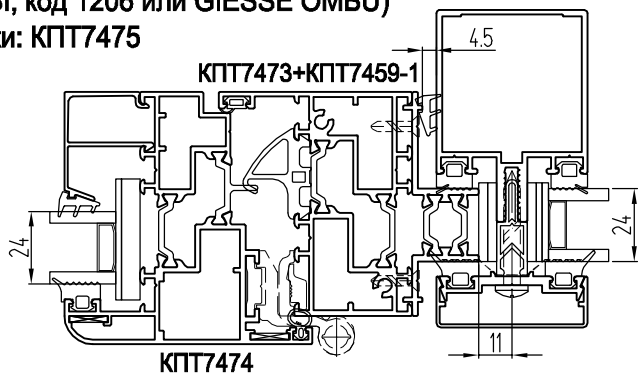

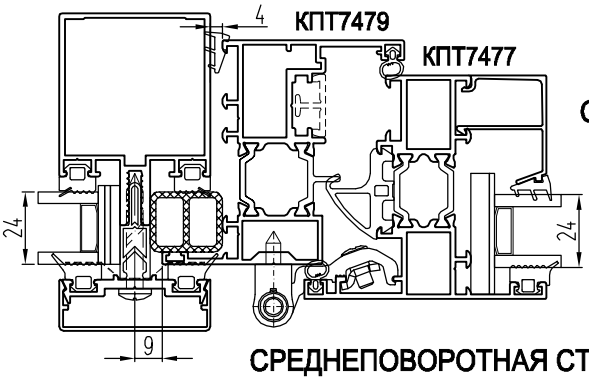

ПОВОРОТНАЯ СТВОРКА
С ОТКРЫВАНИЕМ НАРУЖУ
(фурнитура FAPIM OUT)

СТВОРКА ВЕСОМ ДО 200 КГ
(фурнитура GEZE F1200)

СРЕДНЕПОВОРОТНАЯ СТВОРКА
(петля GIESSE FRIBLOK)

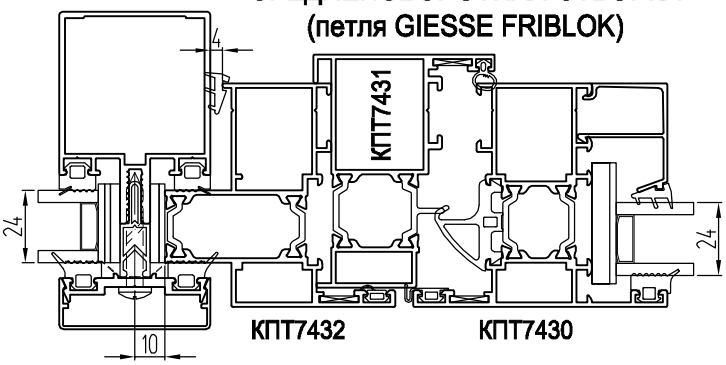

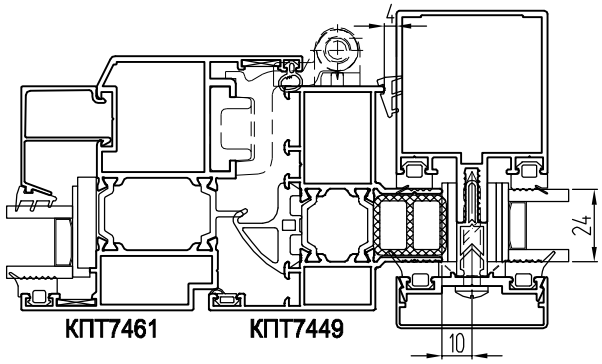

Базовые варианты установки "теплых" дверей КПТ74

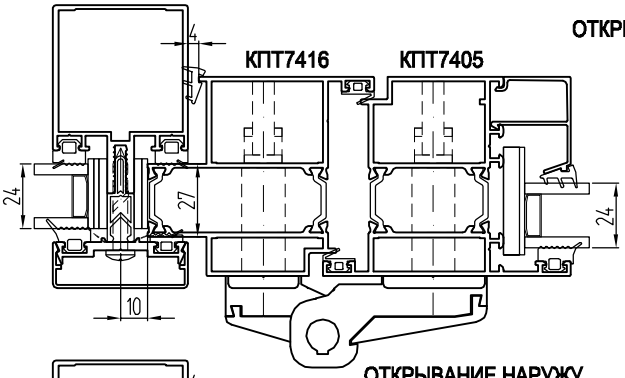

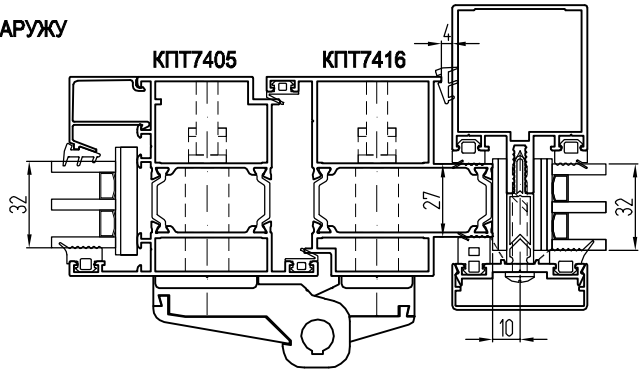

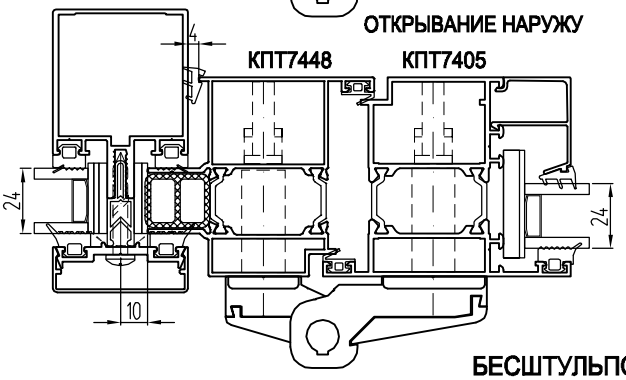

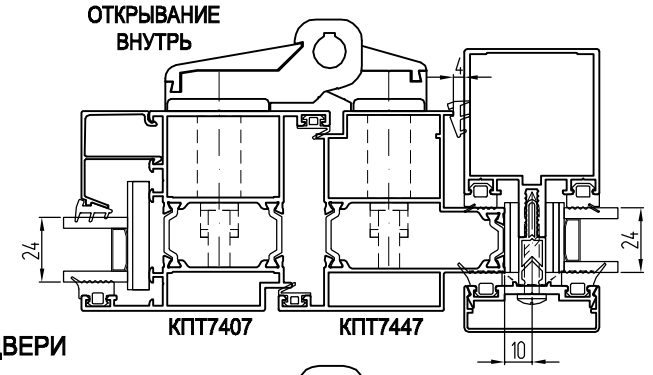

БЕСШТУЛЬПОВЫЕ ДВЕРИ

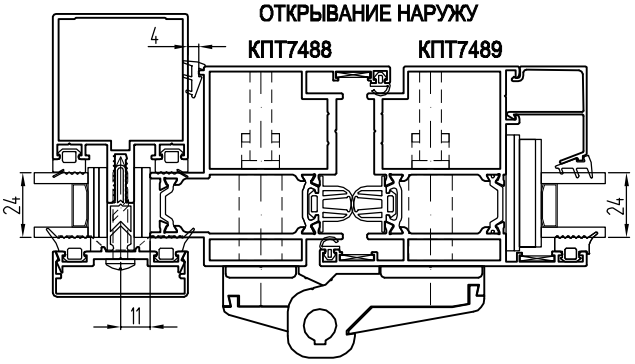

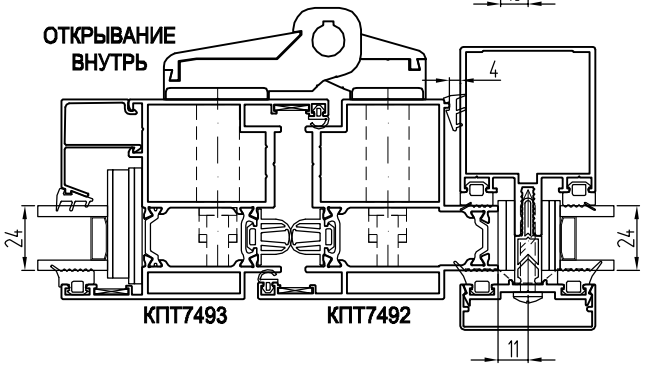

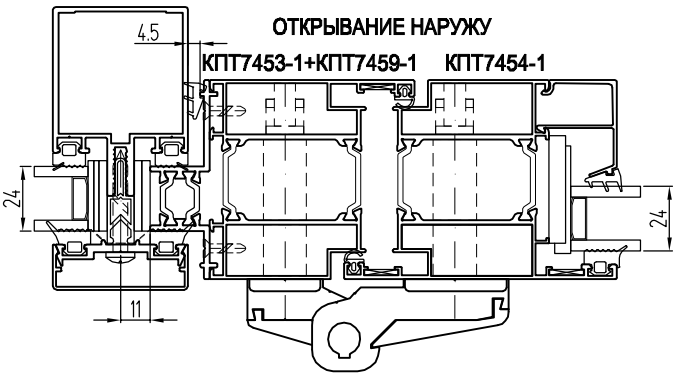

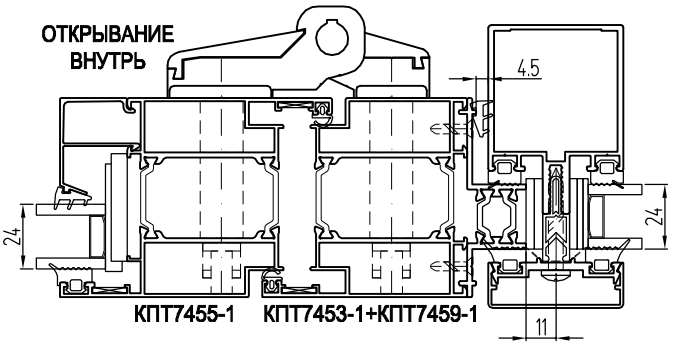

МНОГОЗАПОРНАЯ ДВЕРЬ С ОТКРЫВАНИЕМ НАРУЖУ
(фурнитура Fapim)

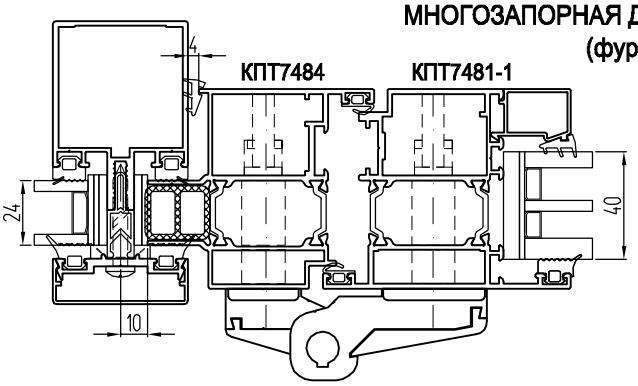

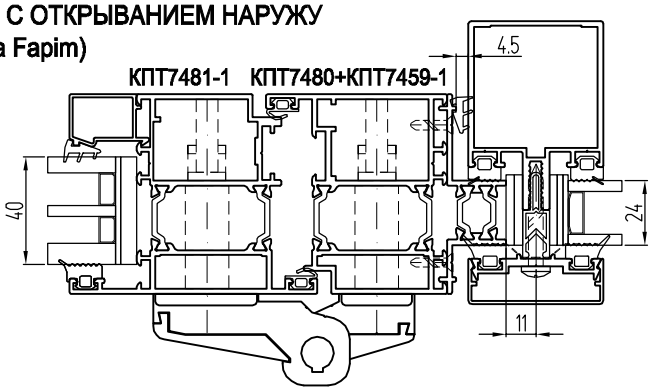

Базовые варианты установки "теплых" створок КПТ82 (европаз 15/20)

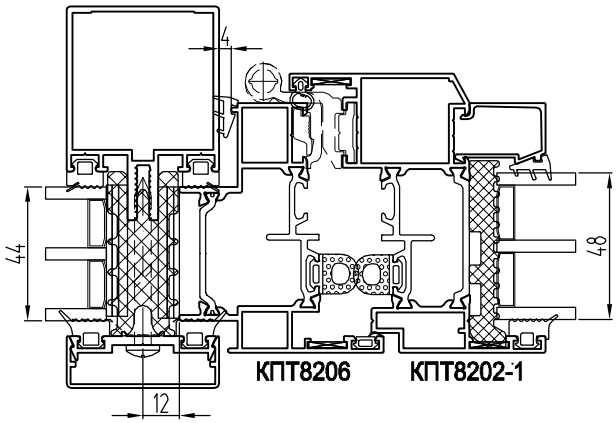

КПТ8206 КПТ8202-1

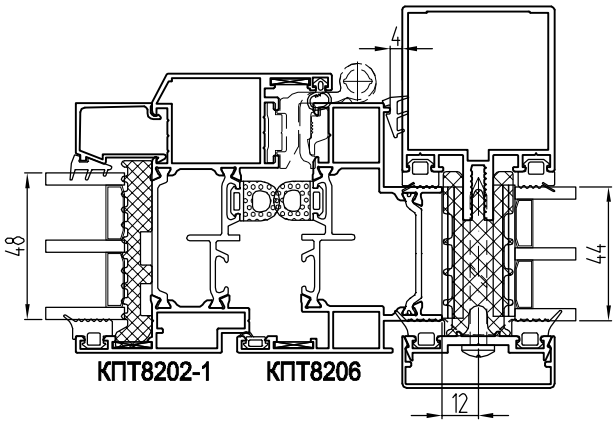

КПТ8202-1 КПТ8206

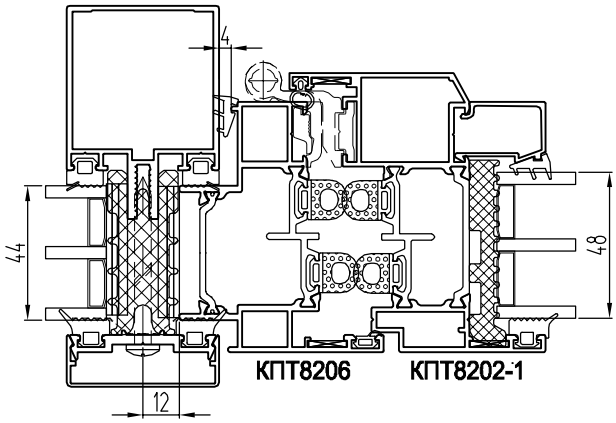

КПТ8206 КПТ8202-1

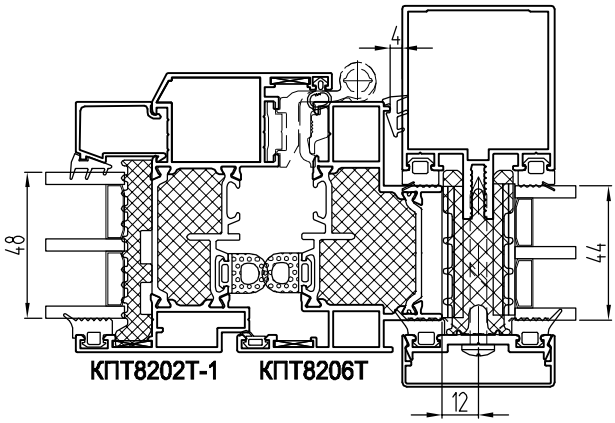

КПТ8202Т-1 КПТ8206Т

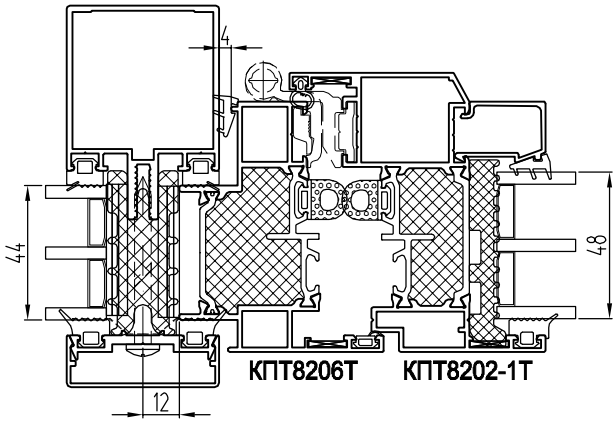

КПТ8206Т КПТ8202-1Т

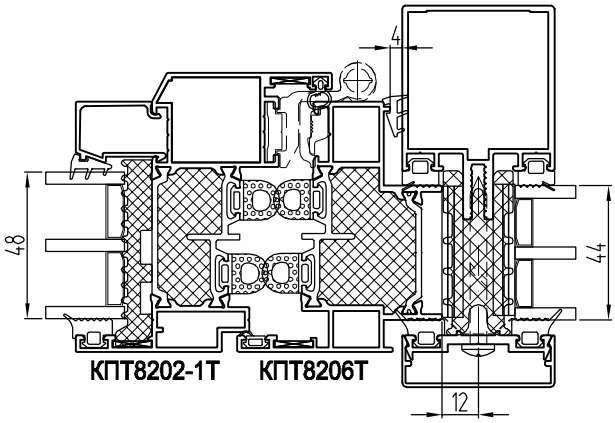

КПТ8202-1Т КПТ8206Т

Показатели теплотехники оконных профилей по результатам испытаний

(Протокол испытаний № 163 от 14.11.2014, АНО "Красноярскстройсертификация")

Приведенное сопротивление теплопередаче **0,886** м²*°С/Вт алюминиевых профилей КПТ8203Т(с запениванием)+КПТ8202-1Т(с запениванием), с сэндвич-панелью 48 мм, с одним внутренним контуром уплотнителей КПУ-224

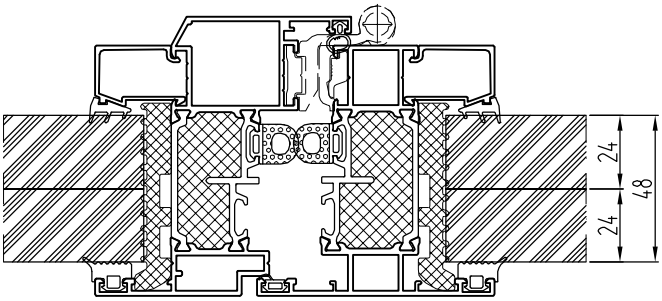

КПТ8202-1Т КПТ8203Т

Приведенное сопротивление теплопередаче **0,928** м²*°С/Вт алюминиевых профилей КПТ8203Т(с запениванием)+КПТ8202-1Т (с запениванием), с сэндвич-панелью 48 мм, с двумя внутренними контурами уплотнителей КПУ-224

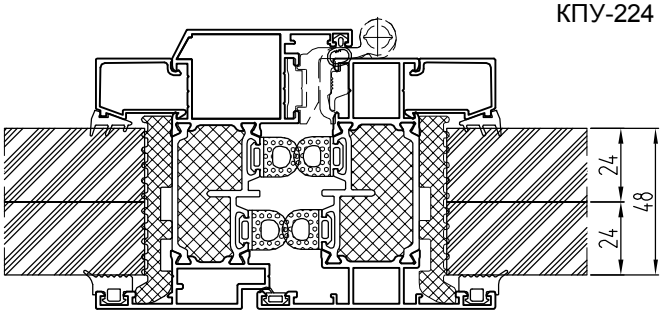

КПТ8202-1Т КПТ8203Т

Кронштейны, платики

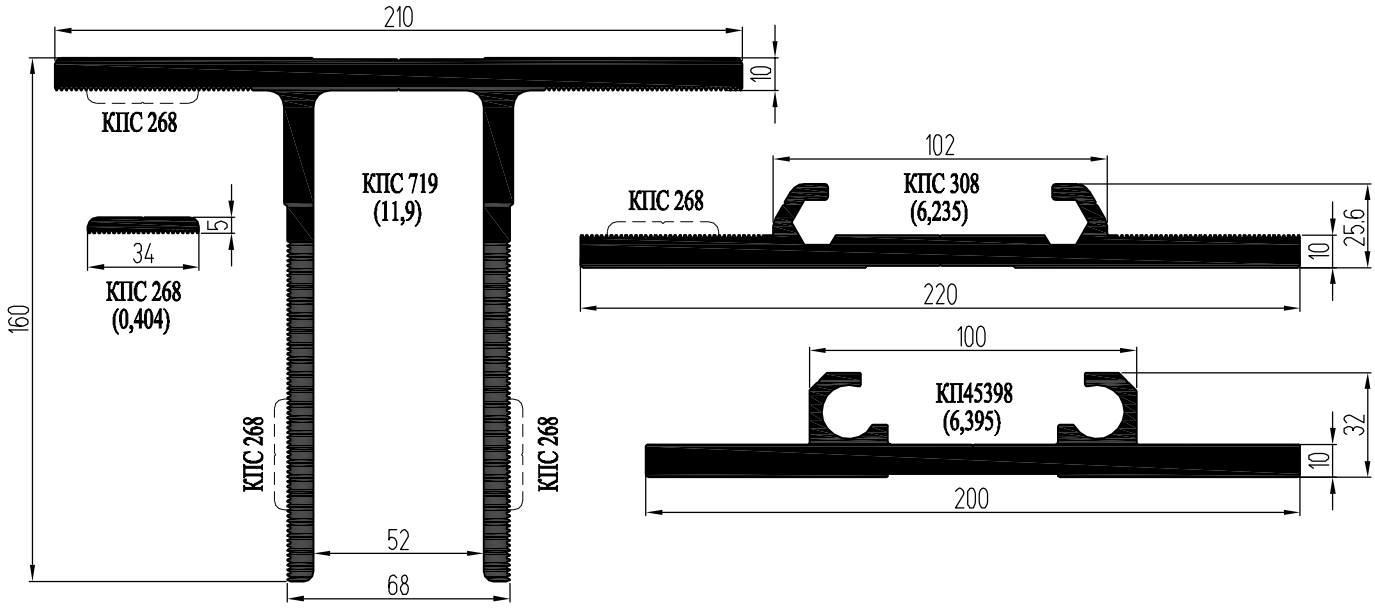

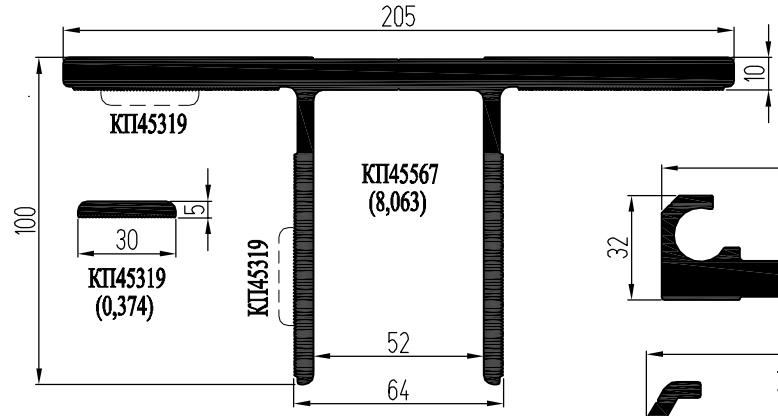

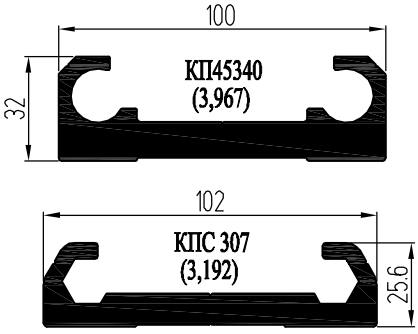

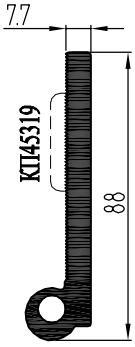

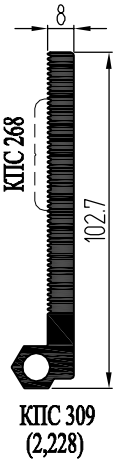

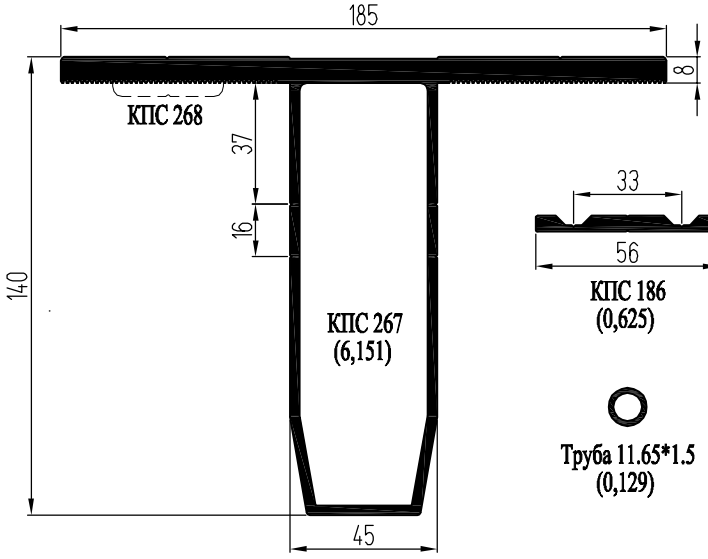

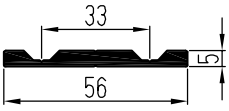

Труба 11.65*1.5
(0,129)

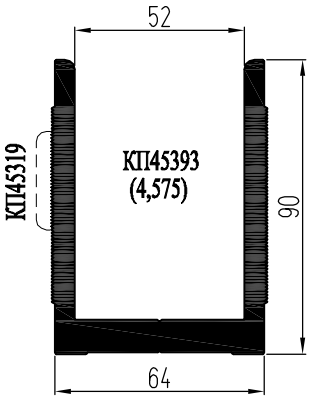

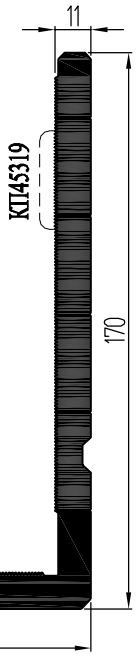

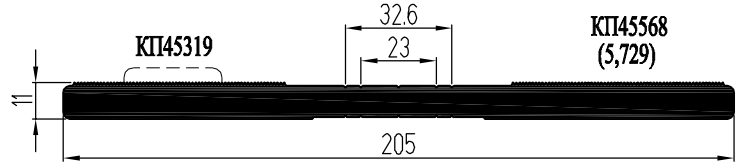

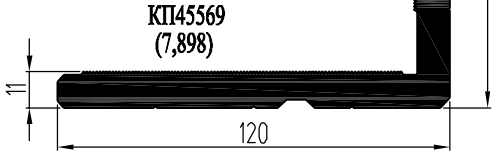

Система СИАЛ КП50К

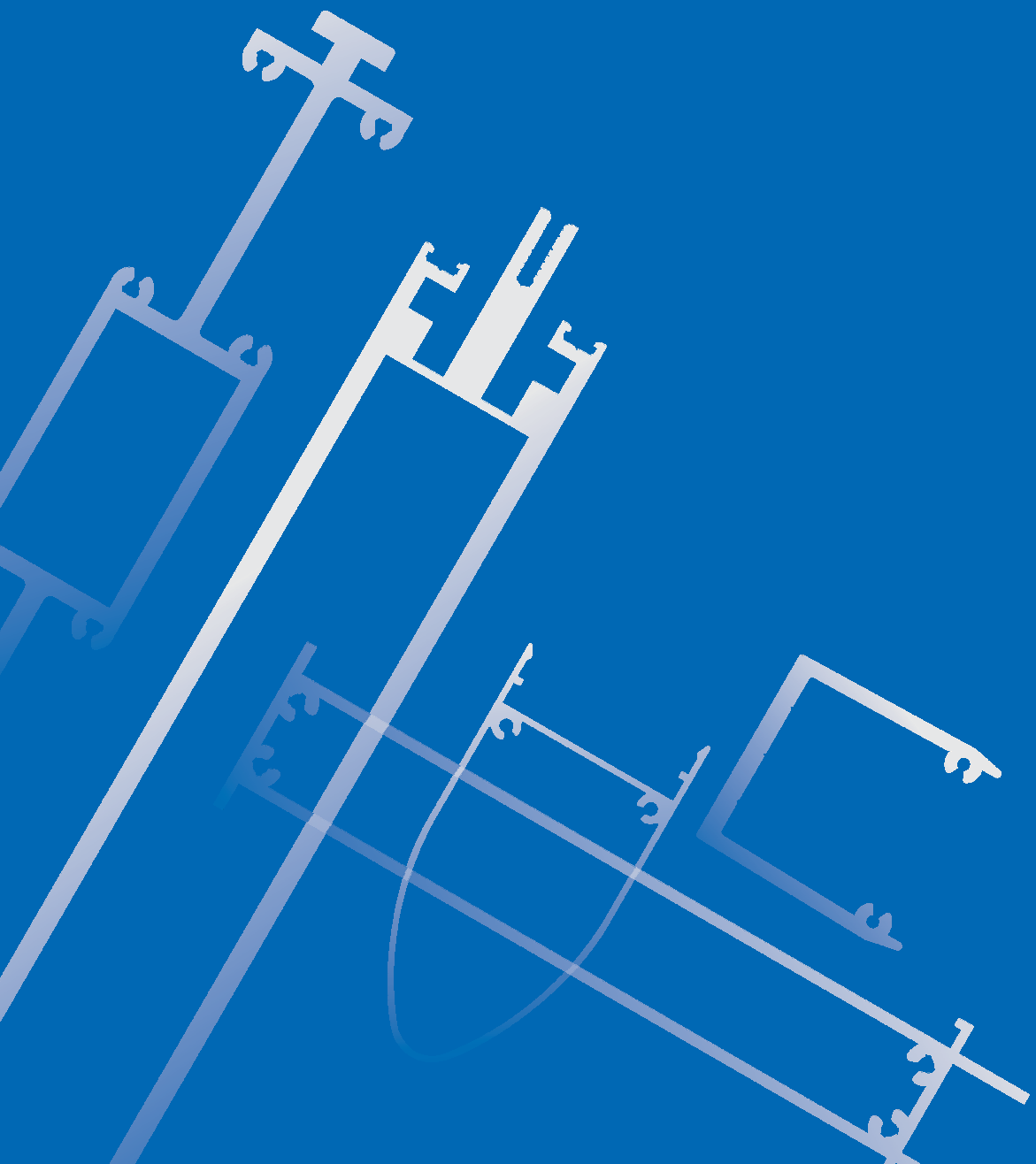

Стойки, закладные стоек

Компенсационная стойка

Для неподвижных узлов крепления

Для подвижных узлов крепления

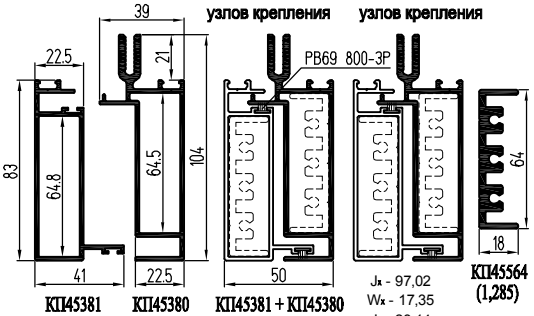

КП45381 (1,147)

КП45380 (1,521)

КП45381 + КП45380 (2,668)

Jx - 97,02
Wx - 17,35
Jy - 23,14
Wy - 9,22

КП45564 (1,285)

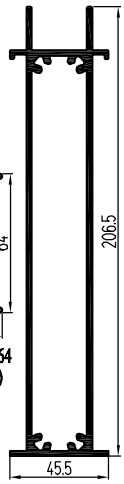

КПС 1068 (3,704)

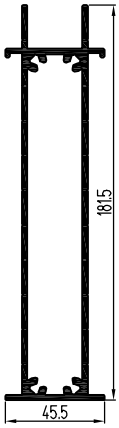

КПС 143 (3,352)

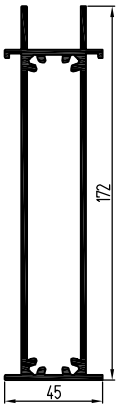

КПС 760 (3,192)

Jx - 1,80, Jy - 3,40
Wx - 0,99, Wy - 1,36

КП45367 (0,719)

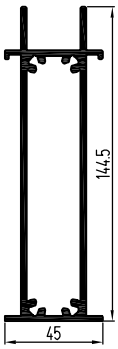

КПС 716 (2,819)

Дозатор герметика

КПС 717 (0,227)

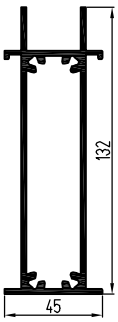

КПС 759 (2,651)

Jx - 3030,75, Jy - 142,46
Wx - 205,87, Wy - 56,98

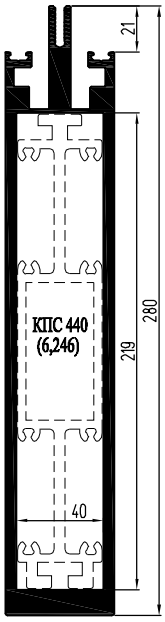

КПС 439 (9,942)

Jx - 1998,51, Jy - 94,71
Wx - 142,46, Wy - 37,88

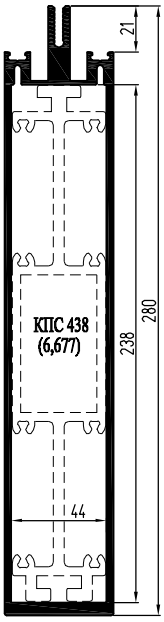

КПС 437 (6,165)

Jx - 1501,57, Jy - 87,55
Wx - 104,91, Wy - 35,02

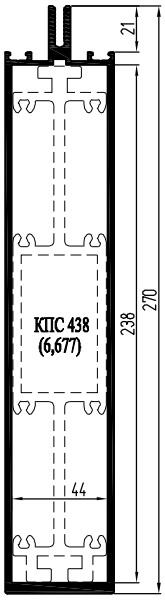

КПС 633 (5,304)

Jx - 994,18, Jy - 58,42
Wx - 79,22, Wy - 23,37

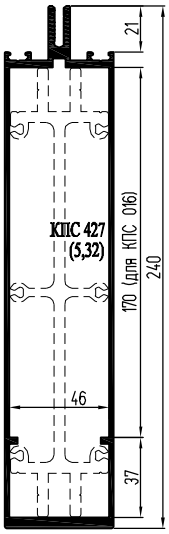

КПС 370 (3,869)

Jx - 738,46, Jy - 51,61
Wx - 65,98, Wy - 20,64

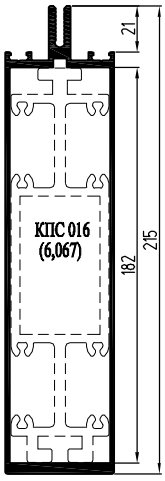

КПС 014 (3,536)

Jx - 600,07, Jy - 48,32
Wx - 57,34, Wy - 19,33

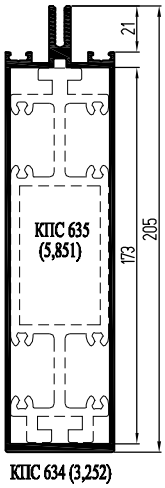

КПС 634 (3,252)

Jx - 469,37, Jy - 44,61
Wx - 50,7, Wy - 17,84

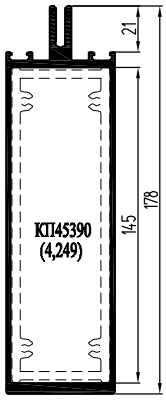

КП45392 (3,276)

Jx - 353,1, Jy - 39,26
Wx - 39,11, Wy - 15,7

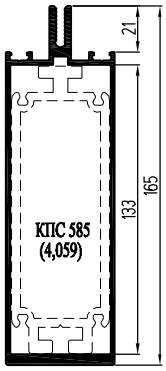

КПС 584 (2,856)

Jx - 34,67, Jy - 17,29
Wx - 8,46, Wy - 6,92

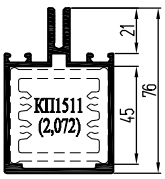

КП45366 (1,549)

Jx - 58,77, Jy - 20,34
Wx - 12,08, Wy - 8,14

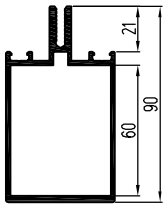

КПС 919 (1,757)

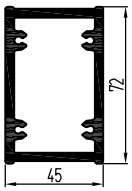

КП1510 (2,679)

Jx - 82,09, Jy - 23,75
Wx - 15,27, Wy - 9,5

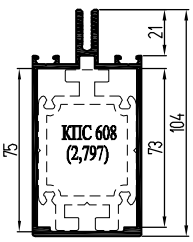

КП45370 (1,852)

Jx - 106,38, Jy - 25,36
Wx - 17,86, Wy - 10,14

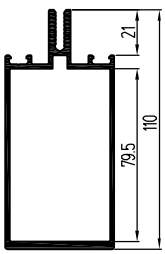

КПС 1161 (2,036)

Jx - 140,01, Jy - 28,08
Wx - 21,26, Wy - 11,23

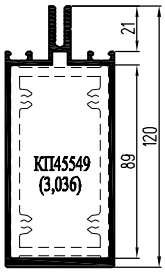

КП45548 (2,207)

Jx - 205,3, Jy - 33,47
Wx - 27,28, Wy - 13,39

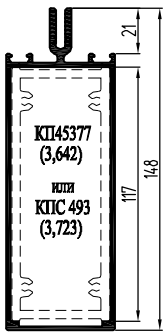

КП45372 (2,304)

Jx - 281,04, Jy - 36,15
Wx - 34,29, Wy - 14,46

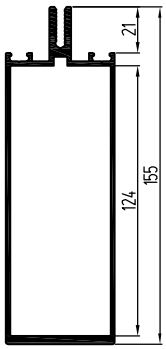

КПС 924 (2,634)

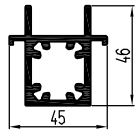

КПС 1155 (1,384)

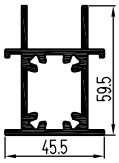

КПС 920 (1,714)

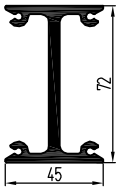

КП45491 (2,056)

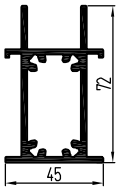

КПС 713 (1,838)

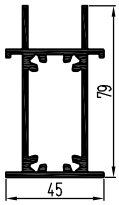

КПС 1162 (1,933)

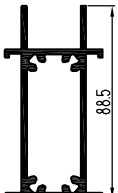

КПС 714 (2,06)

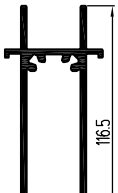

КПС 715 (2,44)

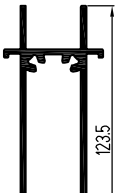

КПС 925 (2,58)

КП45492 (1,677)

Профили ригелей

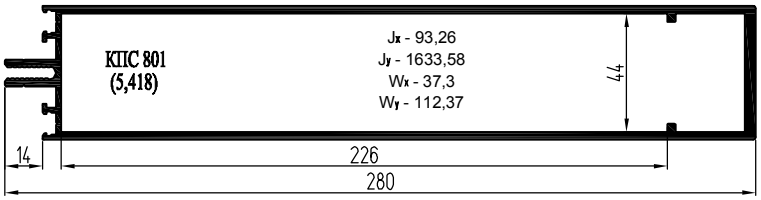

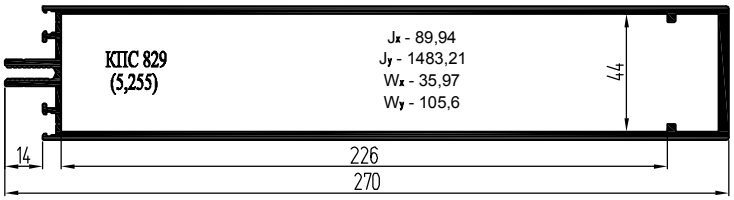

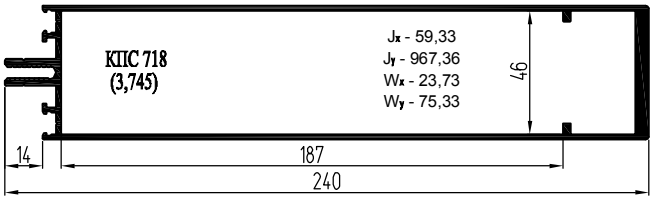

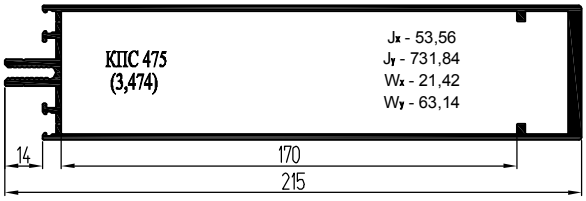

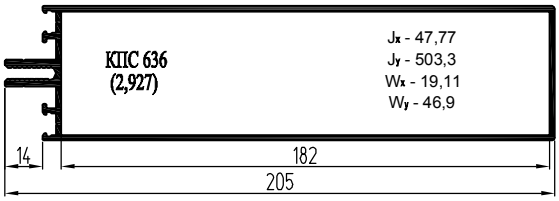

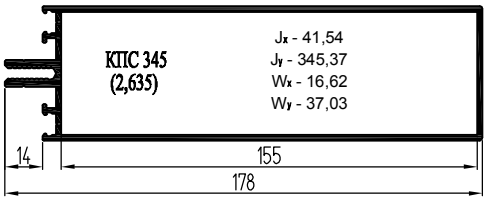

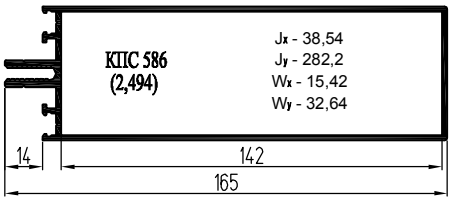

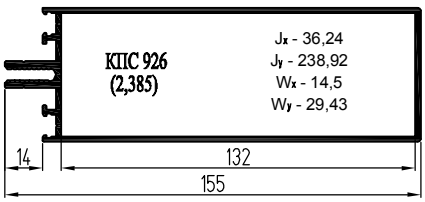

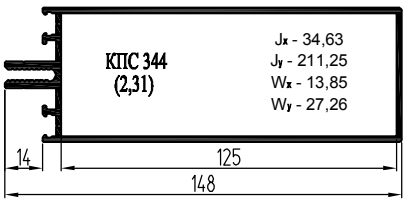

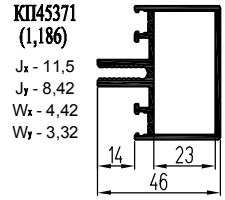

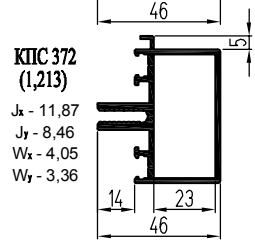

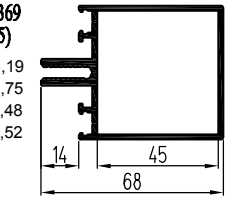

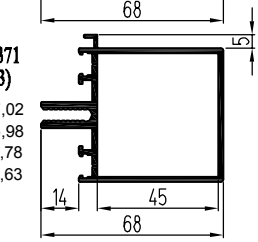

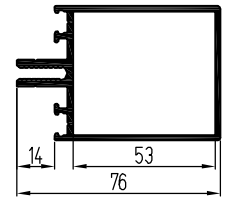

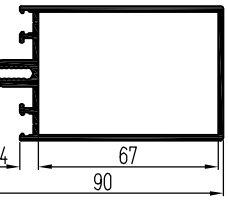

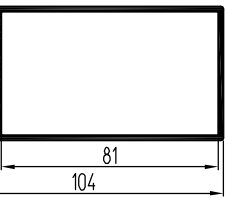

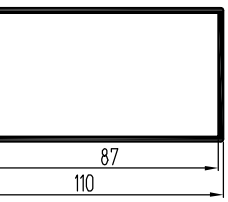

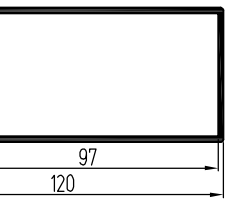

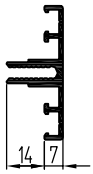

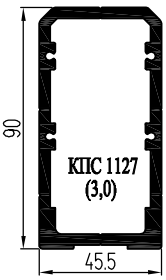

Закладные ригелей

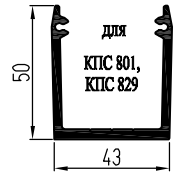

КПС 830
(1,232)

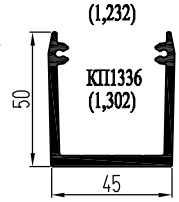

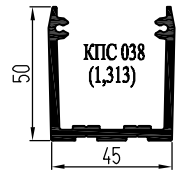

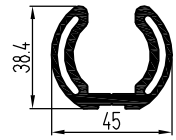

КПС 039
(1,365)

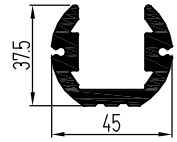

КП45102
(1,6)

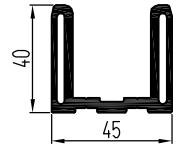

КПС 040
(1,495)

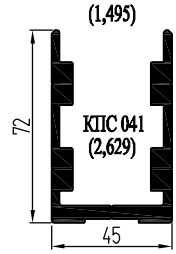

КПС 041
(2,629)

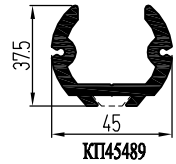

КП45489
(1,394)

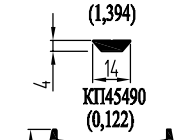

КП45490
(0,122)

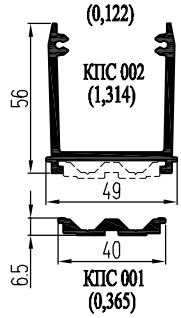

КПС 002
(1,314)

КПС 001
(0,365)

Компенсационные закладные

Профили крышек и прижимов

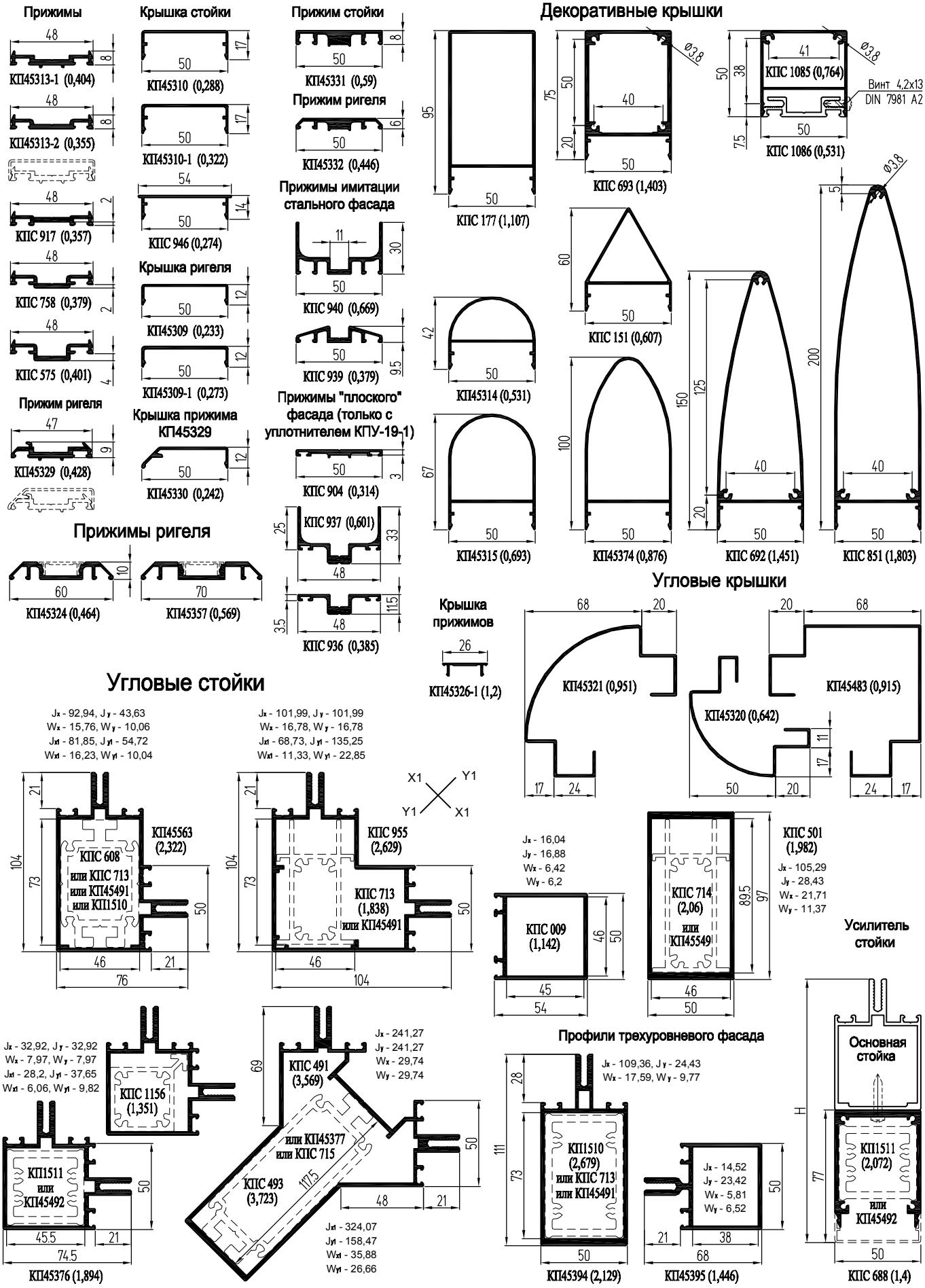

Профили стоек с отгибом уса и закладных перегиба

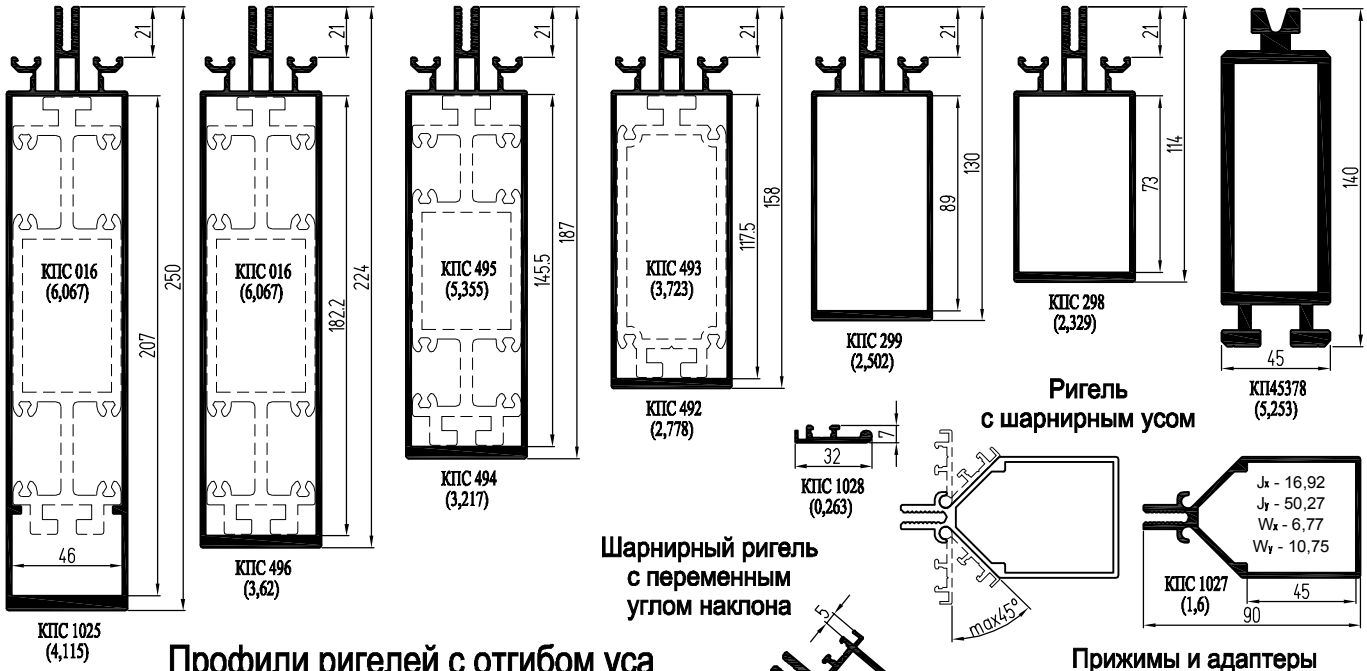

Профили ригелей с отгибом уса

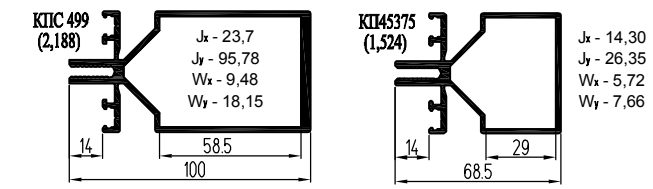

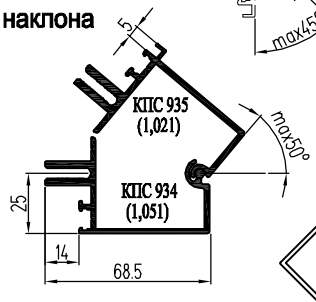

Прижимы и адаптеры для внутреннего поворота витража

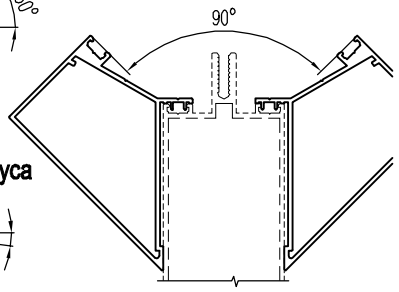

Прижимы стойки с отгибом уса

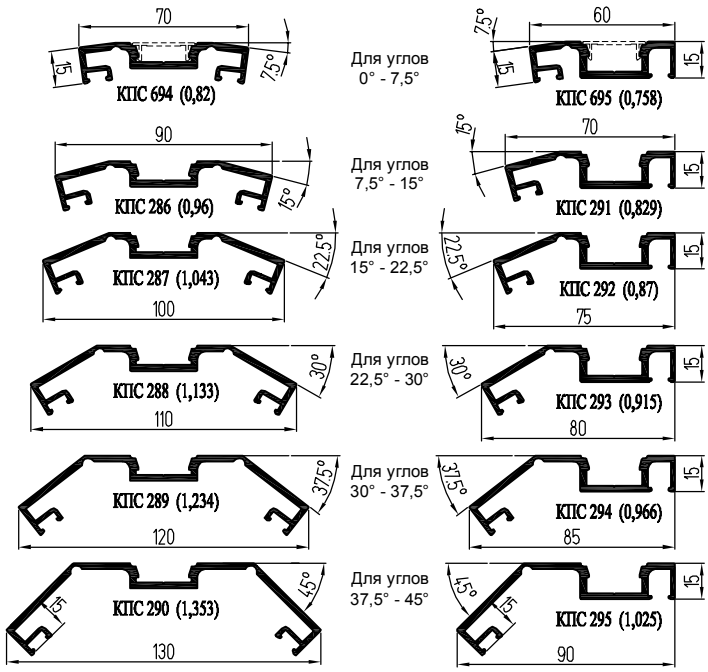

Прижимы ригеля с отгибом уса

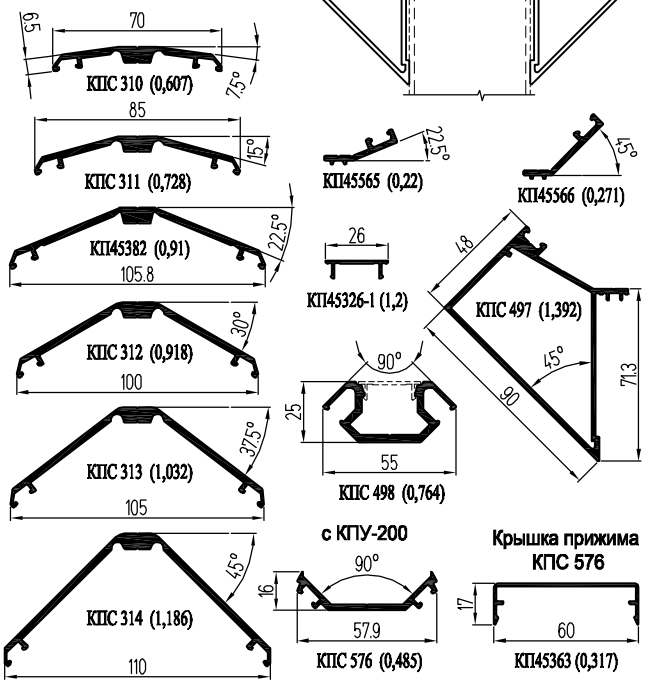

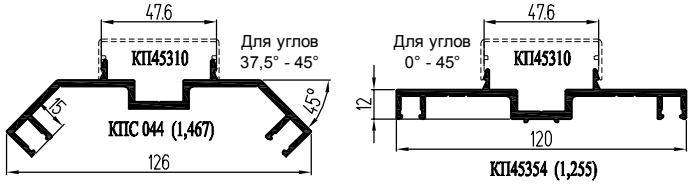

Профили стакана пирамиды, купола

Количество граней:

Кронштейны, платики

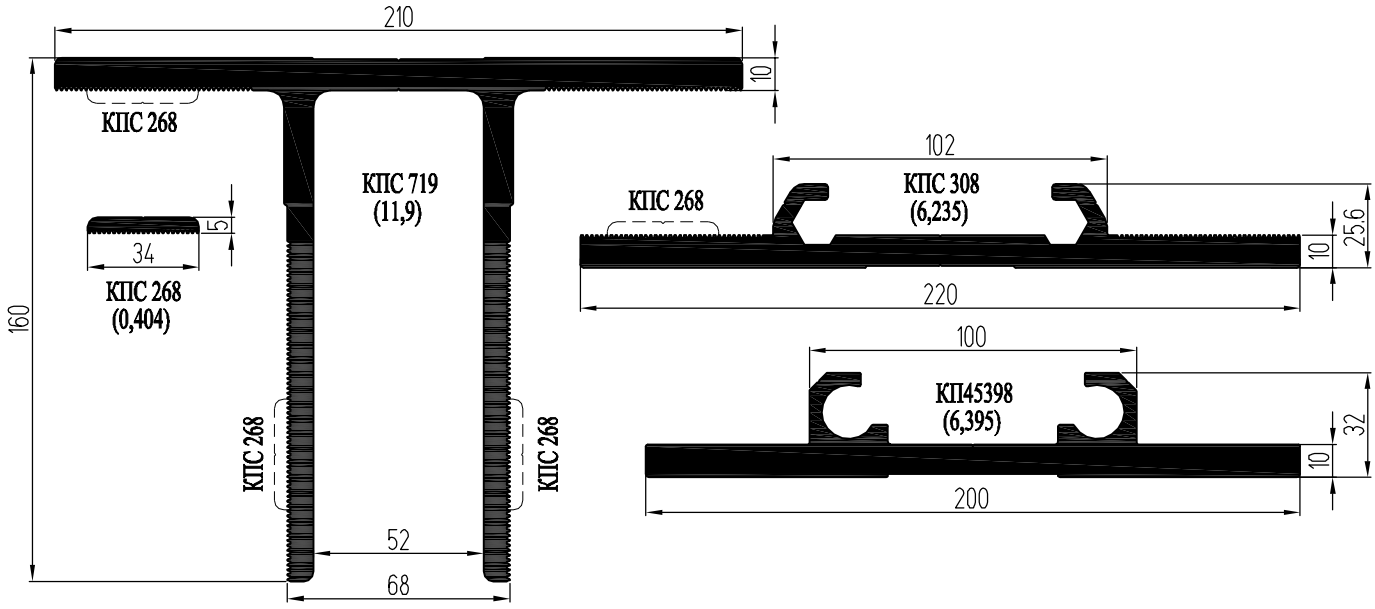

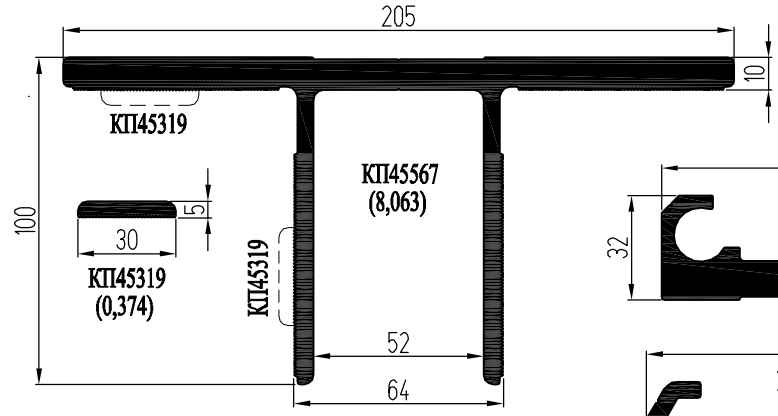

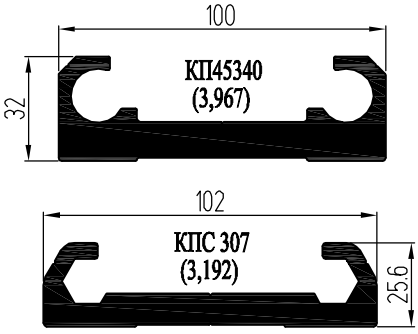

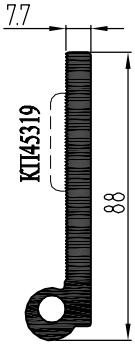

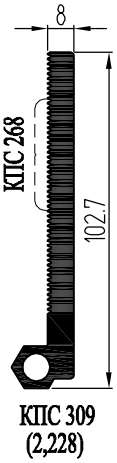

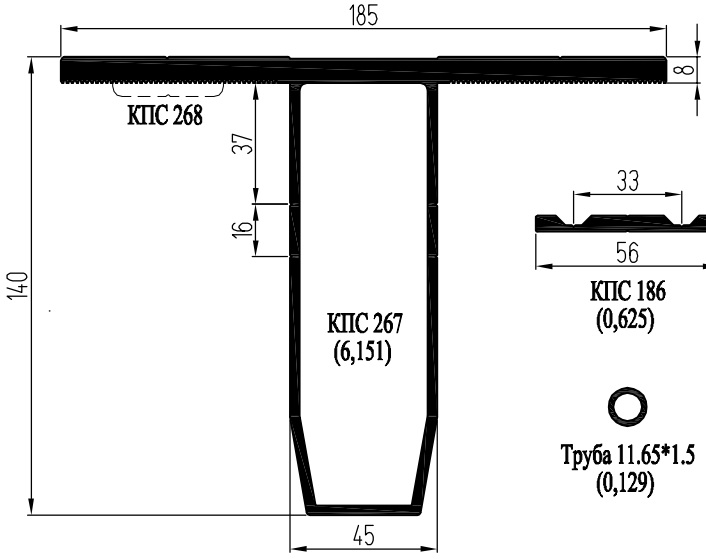

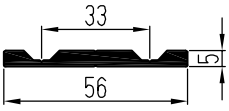

Труба 11.65*1.5
(0,129)

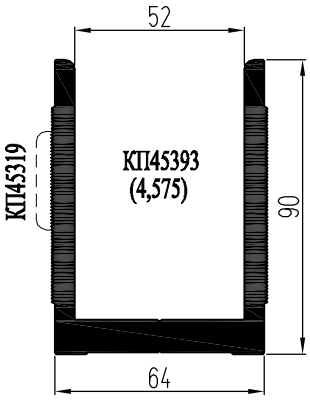

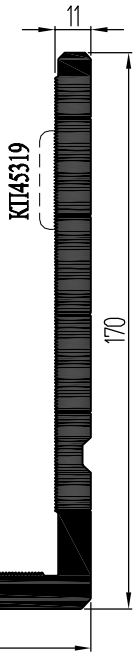

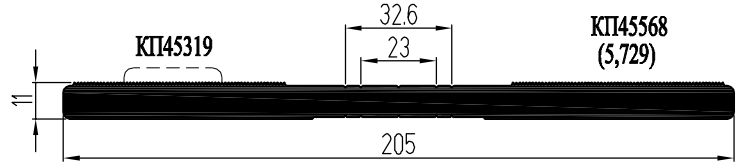

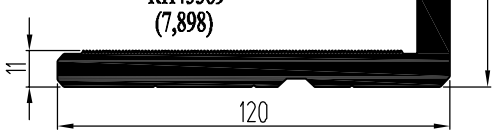

Термовставки, подкладки, штапики, уплотнители

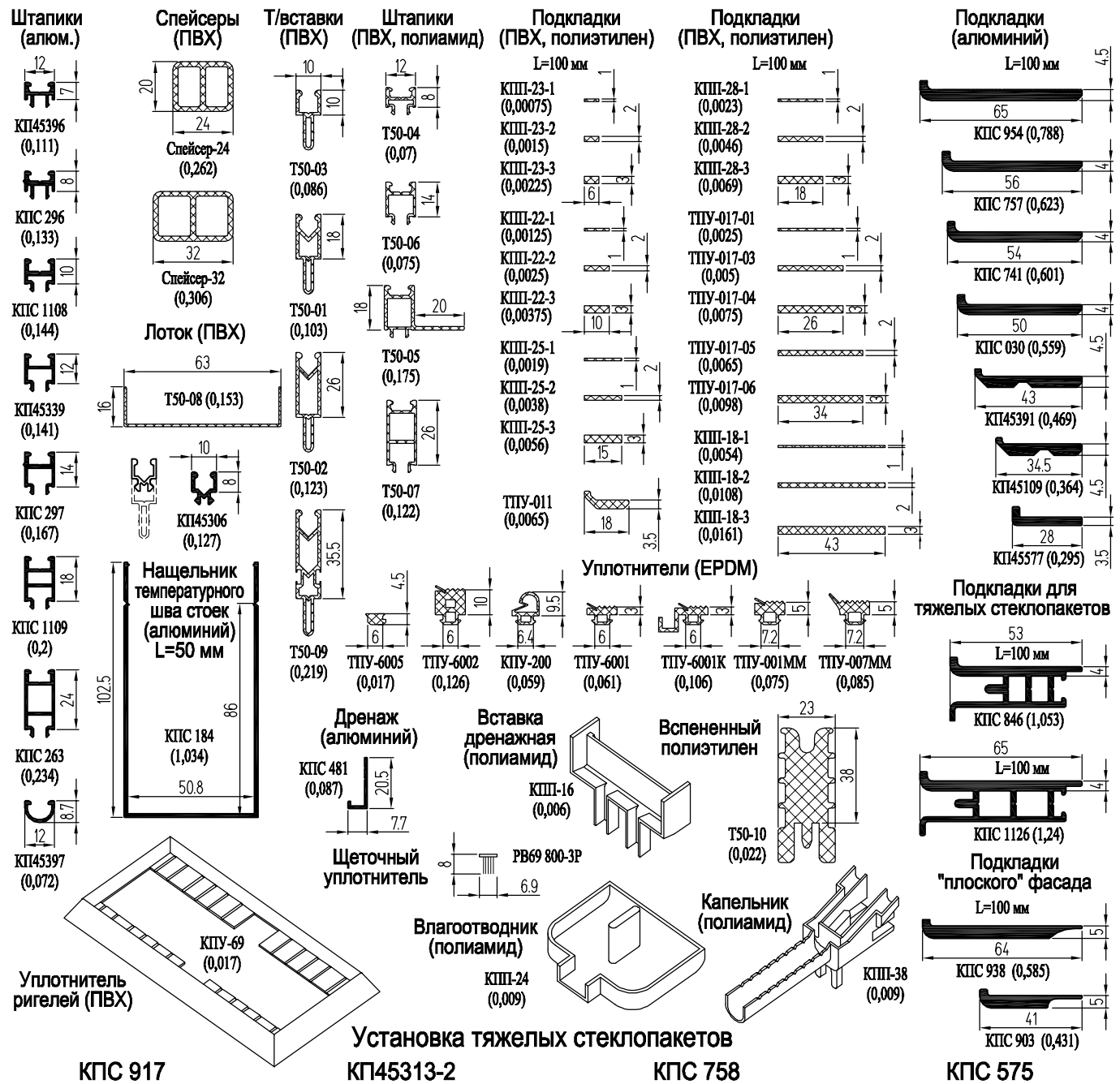

Установка тяжелых стеклопакетов

КПС 917 | КП45313-2 | КПС 758 | КПС 575

Сечения по подкладкам: винты 5,5х60 DIN7504К, штапик Т50-04 по длине подкладок, подкладки КПС 846, КПП-18-3

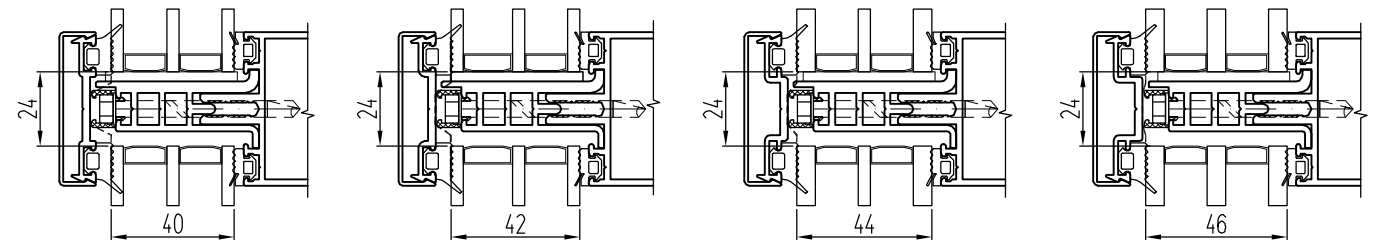

Сечения по подкладкам: винты 5,5х70 DIN7504К, штапик Т50-04 по длине подкладок, подкладки КПС 1126, КПП-18-1, КПП-28-1

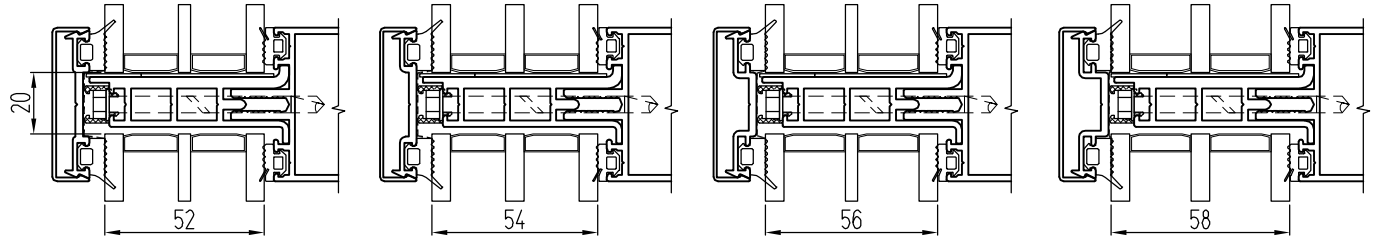

Варианты заполнения с держателями:

КПС 917 | КП45313-2 | КПС 758 | КПС 575

Винты: 5,5х19 DIN7976 (7981)
Подкладки: ТПУ-011

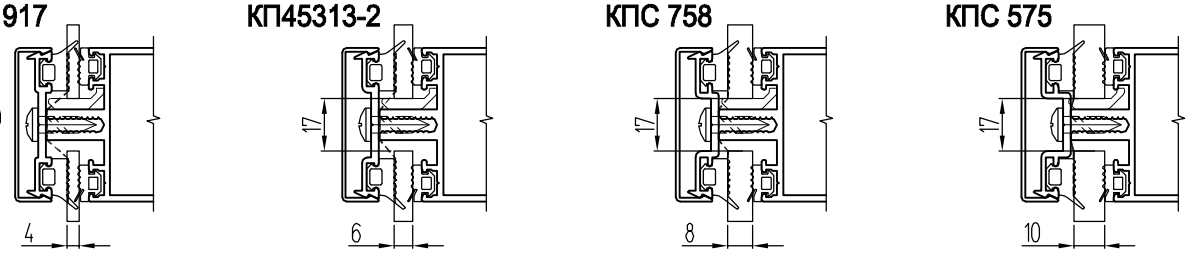

Винты: 5,5х29 DIN7976 (7981), под подкладками - 5,5х50 DIN7504К
Термовставки: Т50-03
Подкладки: КП45577, КПП-28-2 (2 шт.)

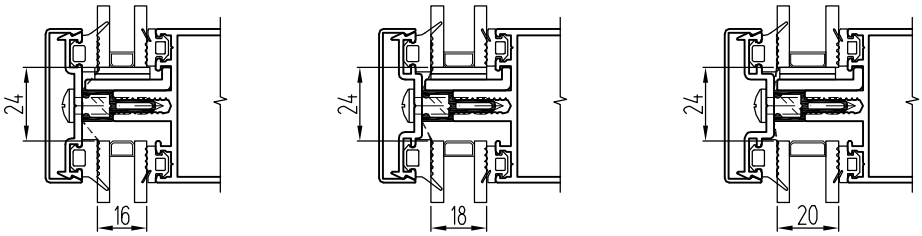

Винты: 5,5х38 DIN7976 (7981), под подкладками - 5,5х60 DIN7504К; т/вставки: Т50-01; подкладки: КП45109, ТПУ-017-04

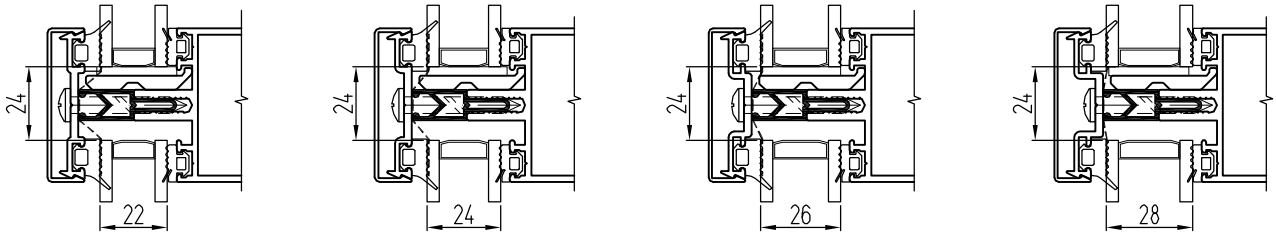

Винты: 5,5х45 DIN7976 (7981), под подкладками - 5,5х60(70) DIN7504К; т/вставки: Т50-02; подкладки: КП45391, ТПУ-017-06

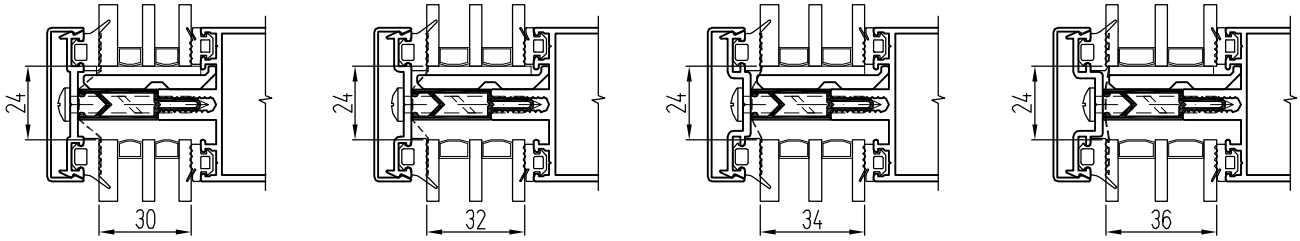

Винты: 5,5х55 DIN7976 (7981), под подкладками - 5,5х70(80) DIN7504К; т/вставки: Т50-09; подкладки: КПС 741, КПП-18-3

R_0 = 0,81 м^{2}К/Вт

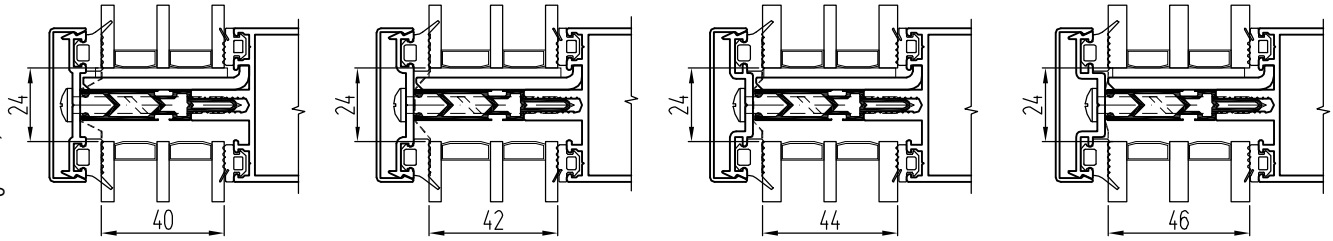

Винты: 5,5х60 DIN7976 (7981), под подкладками - 5,5х80 DIN7504К; т/вставки: Т50-10; подкладки: КПС 757, КПП-18-1

R_0 = 1,33 м^{2}К/Вт

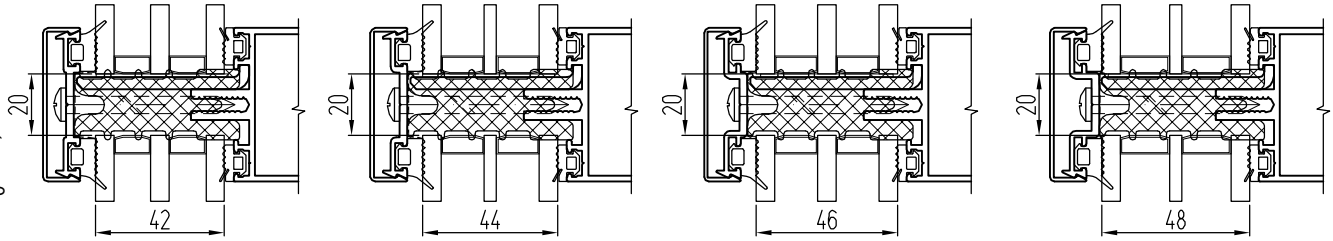

Винты: 5,5х65(70) DIN7976 (7981), под подкладками - 5,5х90 DIN7504К; т/вставки: Т50-10, Т50-03, подкладки: КПС 954, КПП-18-1, КПП-28-1

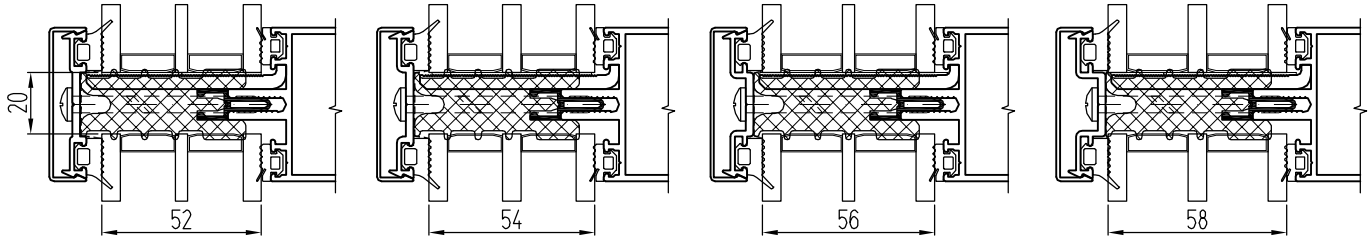

Сведения о теплотехнических характеристиках системы

Показатели теплотехники профилей по результатам испытаний
(Протокол испытаний № 58-С от 31.05.2006, ИЦ "Стройтест-СибАДИ")

Приведенное сопротивление теплопередаче **0,734** м²*°С/Вт алюминиевых профилей системы КП50 с термовставкой Т50-01 (ПВХ)

Приведенное сопротивление теплопередаче **0,745** м²*°С/Вт алюминиевых профилей системы КП50К с термовставкой Т50-02 (ПВХ)

Показатели теплотехники профилей по результатам испытаний
(Протокол испытаний № 1938 от 20.12.2012, ИЦ "УралстройТест")

Приведенное сопротивление теплопередаче **0,81** м²*°С/Вт алюминиевых профилей системы КП50 с термовставкой Т50-09 (ПВХ)

Приведенное сопротивление теплопередаче **1,33** м²*°С/Вт алюминиевых профилей системы КП50К с термовставкой Т50-10 (вспененный полиэтилен)

Показатели теплотехники профилей по результатам испытаний
(Протокол испытаний № 127 от 31.10.2013, АНО "Красноярскстройсертификация")

Приведенное сопротивление теплопередаче **0,898** м²*°С/Вт алюминиевых профилей системы КП50 с термовставкой Т50-02 (ПВХ)

Показатели теплотехники профилей по результатам испытаний
(Протокол испытаний № 122 от 04.08.2015, АНО "Красноярскстройсертификация")
Приведенное сопротивление теплопередаче алюминиевых профилей

системы КП50К с термовставкой Adifoam 530.082
h=34 мм - **0,867** м²*°С/Вт,
h=42 мм - **0,972** м²*°С/Вт,

системы КП50 с термовставкой Adifoam 530.082
h=25 мм - **0,81** м²*°С/Вт

Применение термовставки 530.082

КПС 917 КП45313-1 КПС 758 КПС 575

Винты: 5,5х45 DIN7976 (7981) PZ, под подкладками - 5,5х60 DIN7504К; подкладки: КП45391, ТПУ-017-06

R_0 = 0,81 м²К/Вт

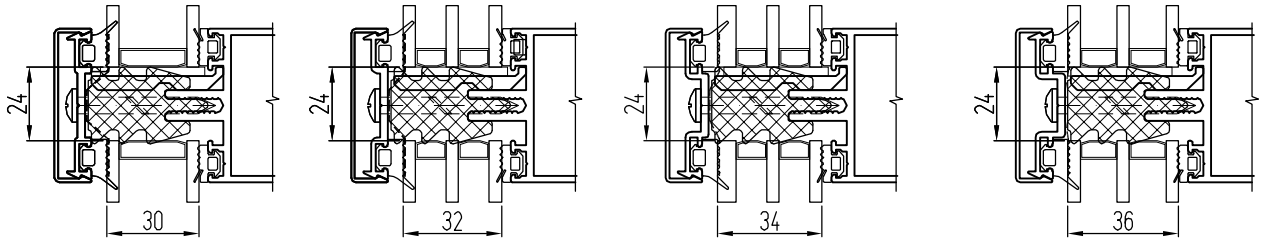

Винты: 5,5х55 DIN7976 (7981) PZ, под подкладками - 5,5х70 DIN7504К; подкладки: КПС 030, КПП-18-3

R_0 = 0,867 м²К/Вт

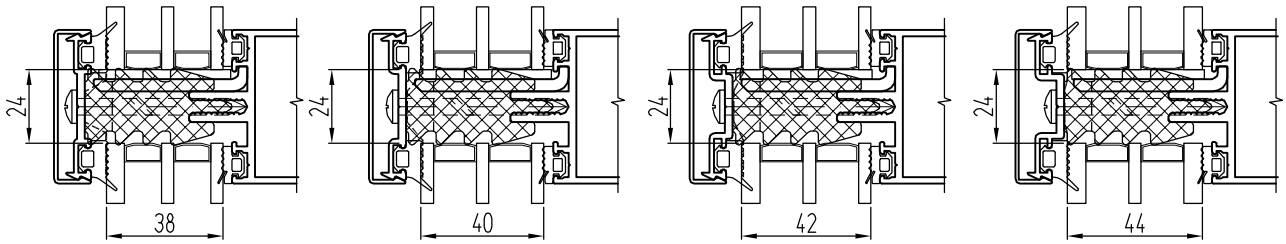

Винты: 5,5х60 DIN7976 (7981) PZ, под подкладками - 5,5х80 DIN7504К; подкладки: КПС 757, КПП-18-3

R_0 = 0,972 м²К/Вт

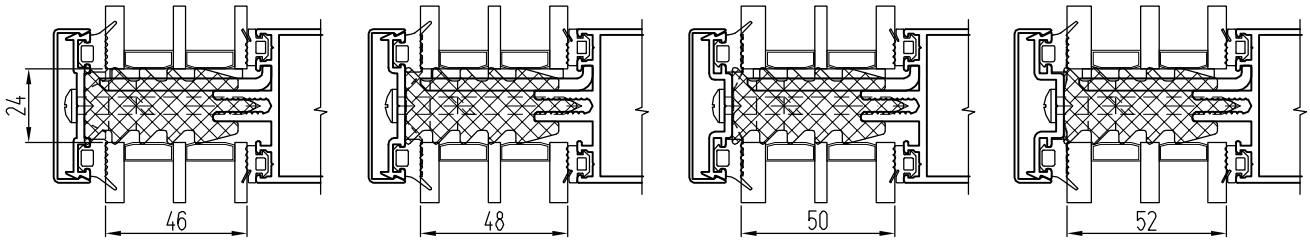

Винты: 5,5х70 DIN7976 (7981) PZ, под подкладками - 5,5х90 DIN7504К
Т/вставка Т50-03, подкладки: КПС 954, ТПУ-017-04, ТПУ-017-06

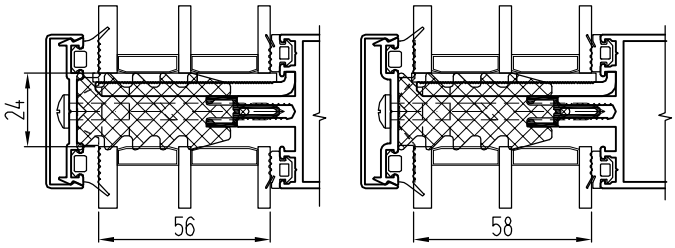

ООО "АДИТИМ", Россия, 115088,
Москва, ул. Угрешская, дом 2, строение 6,
тел./факс: +7 (495) 105-90-95
info@aditim.ru, www.aditim.ru

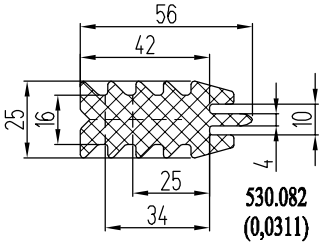

Термовставка 530.082 (ADIFOAM - вспененный полиэтилен), Коэффициент теплопроводности λ=0,038 Вт/(м*К)

Базовые варианты установки створок с открыванием наружу

СТВОРКИ С ФРИКЦИОННЫМИ НОЖНИЦАМИ

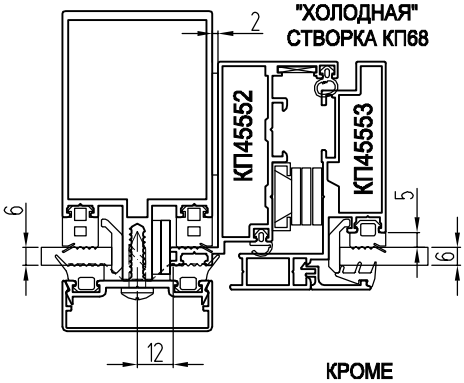

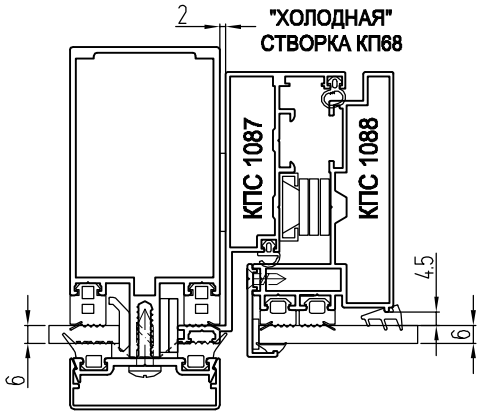

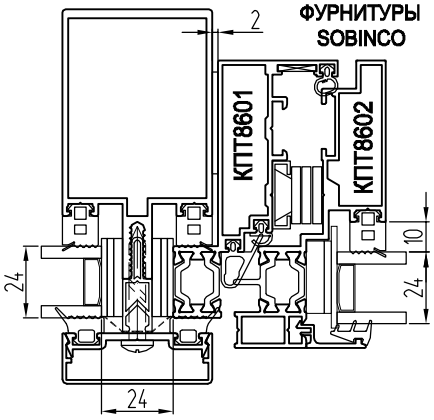

Показатели теплотехники оконных профилей по результатам испытаний
(Протокол испытаний № 680
от 23.03.2016, ИЦ "УралстройТест")

Приведенное сопротивление теплопередаче **0,625** м²*°С/Вт алюминиевых профилей КПС 919+ КПТ8609+КПТ8610, с сэндвич-панелью 34 мм

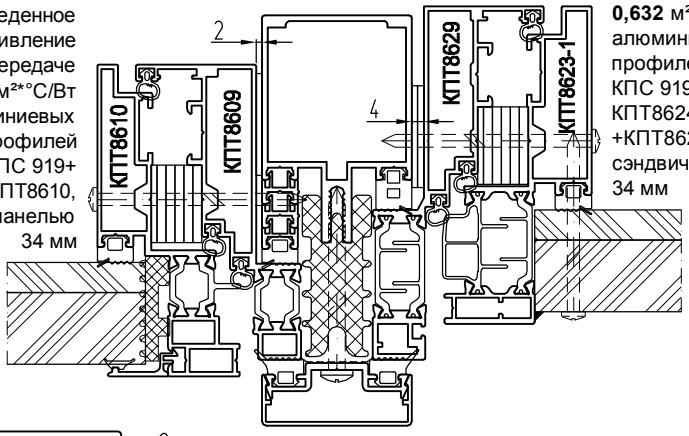

Приведенное сопротивление теплопередаче **0,632** м²*°С/Вт алюминиевых профилей КПС 919+ КПТ8624(КПТ8629) +КПТ8623-1, с сэндвич-панелью 34 мм

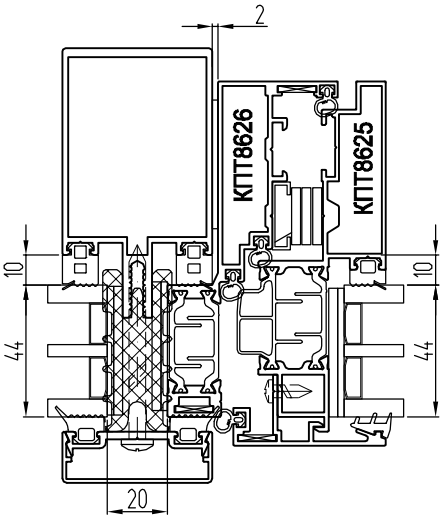

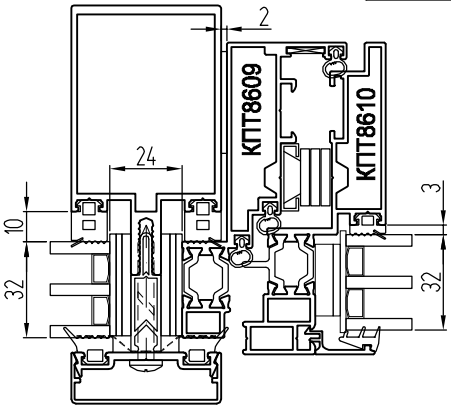

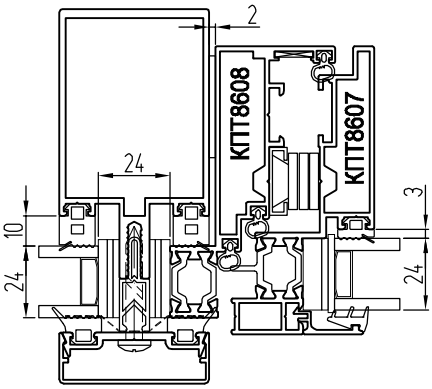

СТВОРКИ С ПАРАЛЛЕЛЬНО-ВЫДВИЖНЫМИ НОЖНИЦАМИ

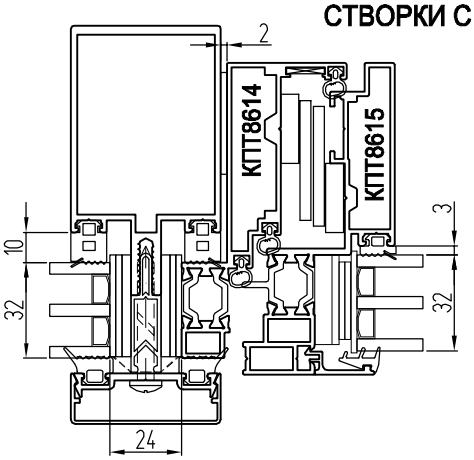

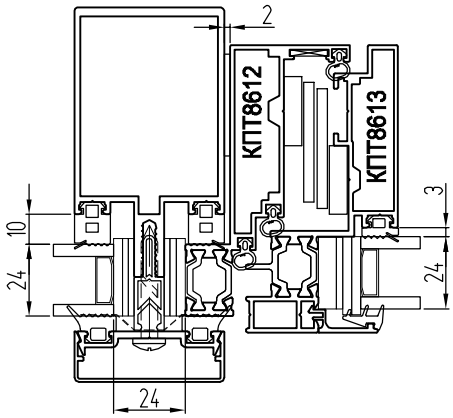

Базовые варианты установки структурных створок с открыванием наружу

СТВОРКИ НА ОСНОВЕ СТРУКТУРНЫХ ГЕРМЕТИКОВ

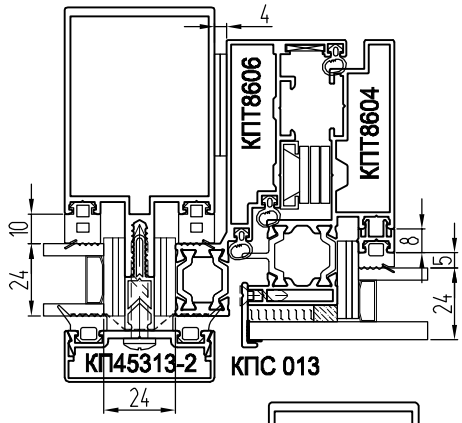

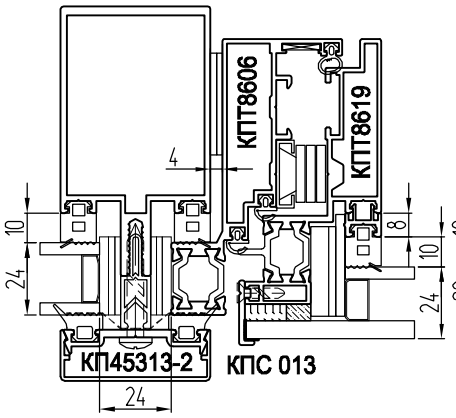

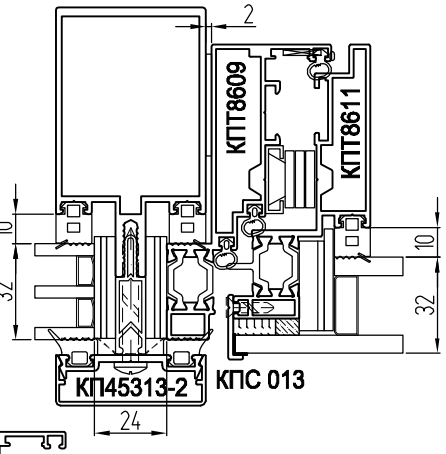

СТВОРКА С ПАРАЛЛЕЛЬНО -ВЫДВИЖНЫМИ НОЖНИЦАМИ (GIESSE)

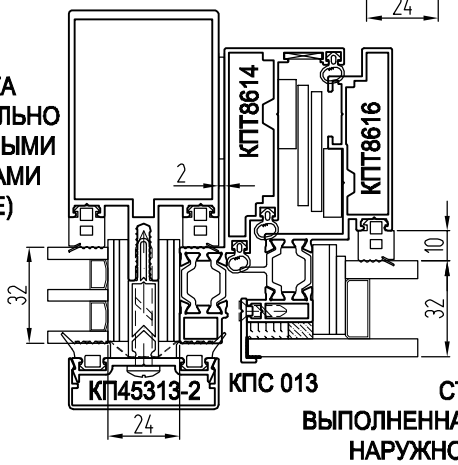

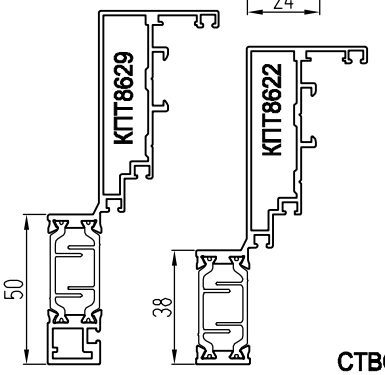

СТВОРКА, ВЫПОЛНЕННАЯ С ПРИМЕНЕНИЕМ НАРУЖНОГО СТЕКЛА 6 ММ

СТВОРКА, ВЫПОЛНЕННАЯ С ПРИМЕНЕНИЕМ НАРУЖНОГО СТЕКЛА 8 ММ

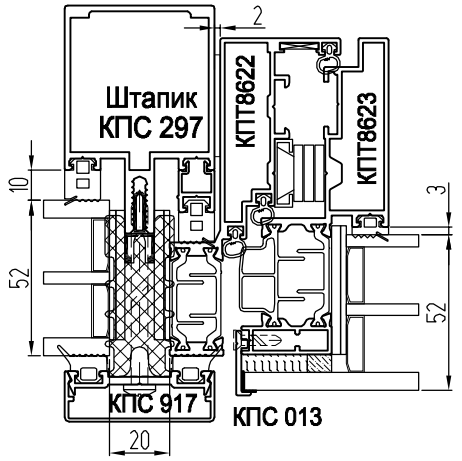

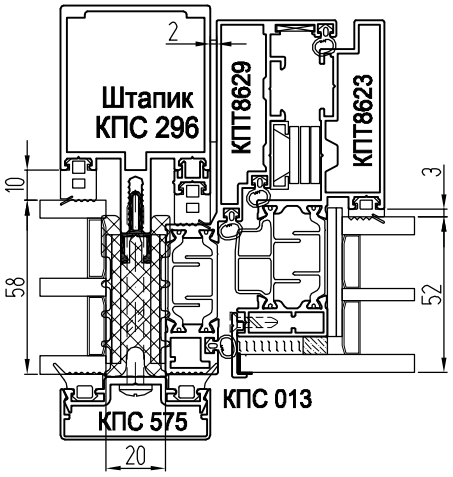

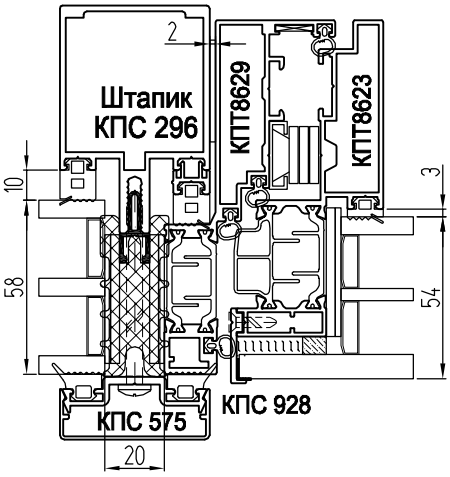

СТВОРКИ на основе ленты 3M VHB G23F или B23F

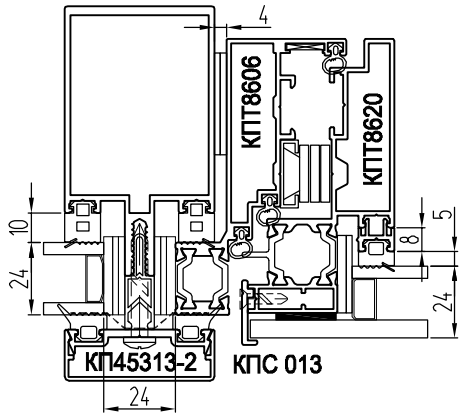

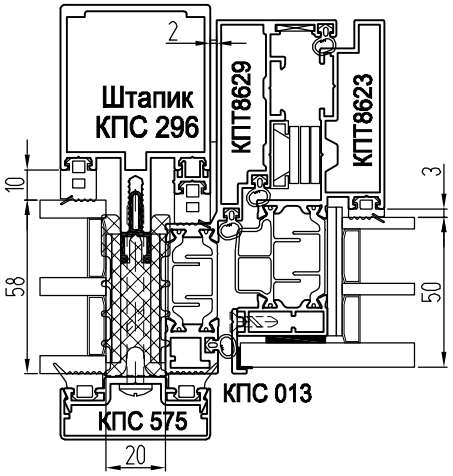

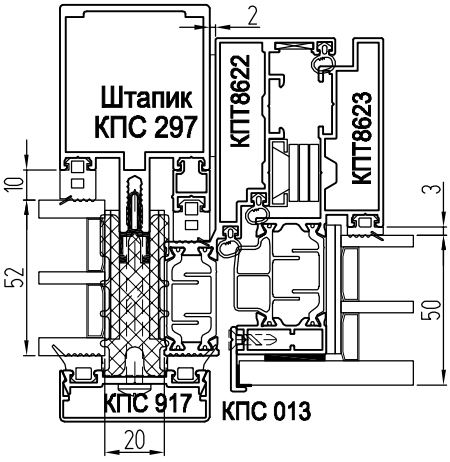

Базовые варианты установки "холодных" створок и дверей КП40

ПОВОРОТНЫЕ И ПОВОРОТНО-ОТКИДНЫЕ СТВОРКИ (петля типа PROVEDAL)

Варианты:
Рамы - КП45152-1
Створки - КП45165-1

СТВОРКА на основе
ленты 3M VHB G23F или B23F

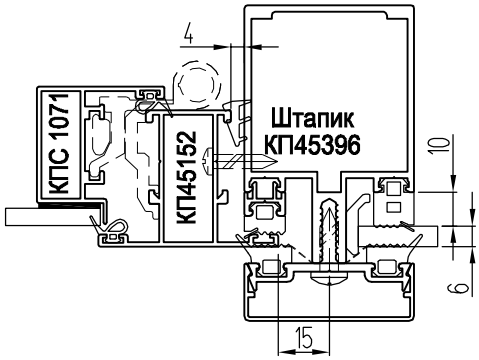

СТВОРКА с
фурнитурным пазом 16 мм

МАЯТНИКОВАЯ ДВЕРЬ
с петлями FRIDAVO

СТВОРКА С ОТКРЫВАНИЕМ НАРУЖУ
(элементы запирания - Fapim RAMSES,
петля типа PROVEDAL)

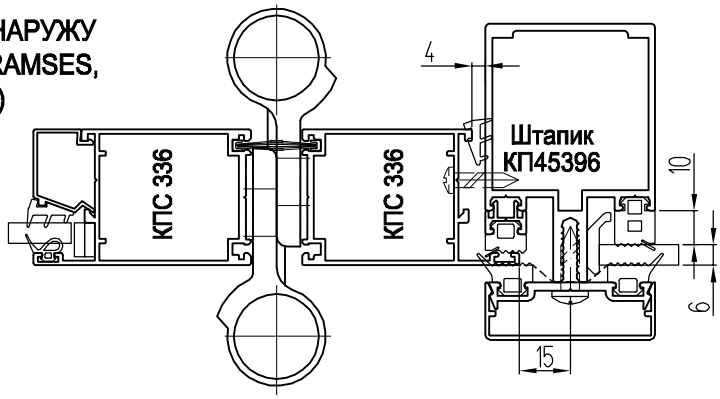

ДВЕРИ, ОКНА (петля типа PROVEDAL)

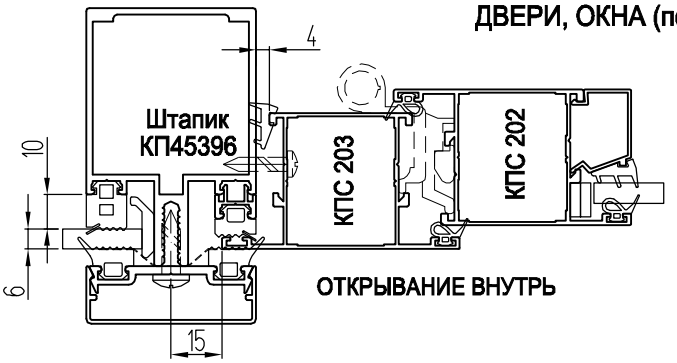

ОТКРЫВАНИЕ ВНУТРЬ

ОТКРЫВАНИЕ НАРУЖУ

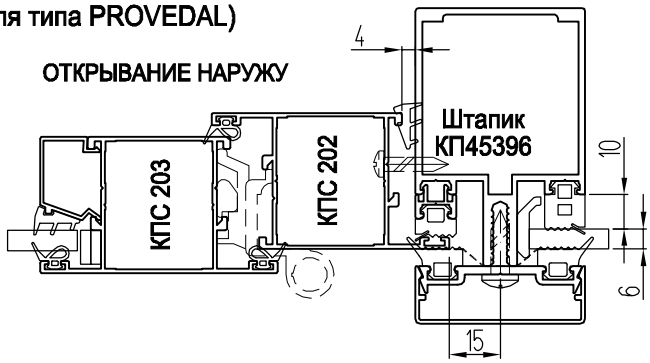

ДВЕРИ С НАКЛАДНЫМИ ПЕТЛЯМИ

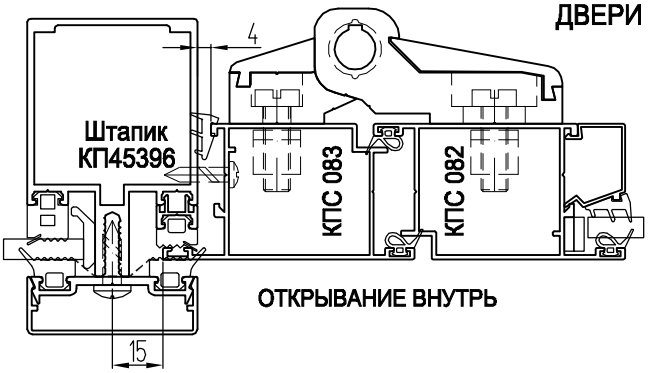

ОТКРЫВАНИЕ ВНУТРЬ

ОТКРЫВАНИЕ НАРУЖУ

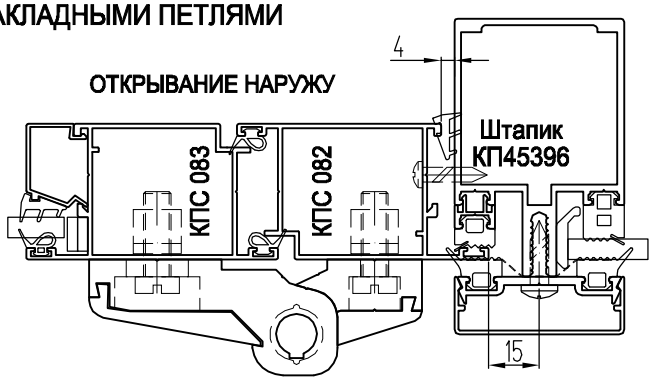

Базовые варианты установки "холодных" створок и дверей КП45

ПОВОРОТНЫЕ И ПОВОРОТНО-ОТКИДНЫЕ СТВОРКИ (европаз 15/20)

Варианты: рамы - КП4506, КП4524, КП4531, КП4550
створки - КПС 018, КПС 265

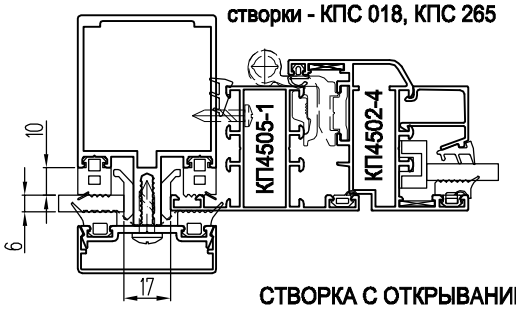

СТВОРКА на основе структурного герметика

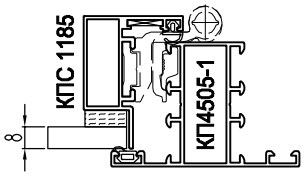

СТВОРКА на основе ленты 3M VHB G23F или B23F

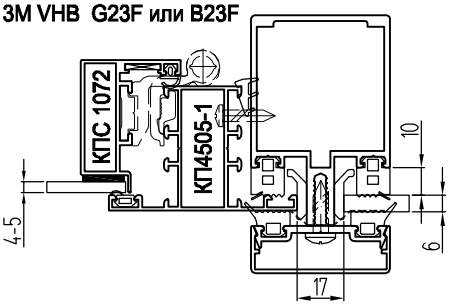

СТВОРКА С ОТКРЫВАНИЕМ НАРУЖУ
(европаз 15/20, рычаг GIESSE OMBU
или SAVIO SINTESI, код 1206)

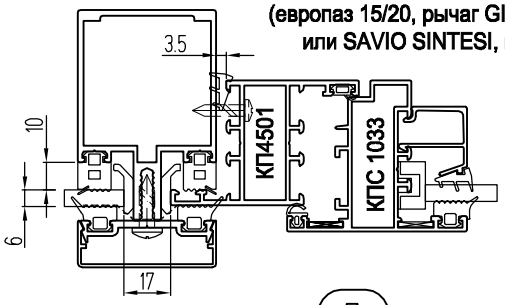

СТВОРКА С ОТКРЫВАНИЕМ НАРУЖУ
(европаз 15/20)

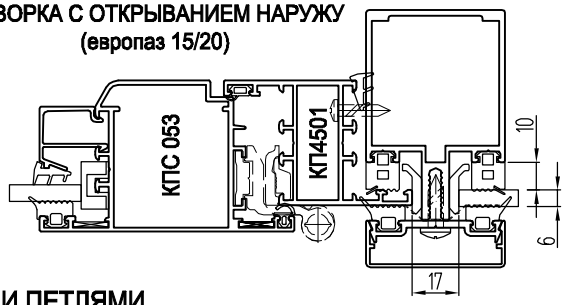

ДВЕРИ С НАКЛАДНЫМИ ПЕТЛЯМИ

Варианты: КП4525-1
КП4533-1

ОТКРЫВАНИЕ ВНУТРЬ

ОТКРЫВАНИЕ НАРУЖУ

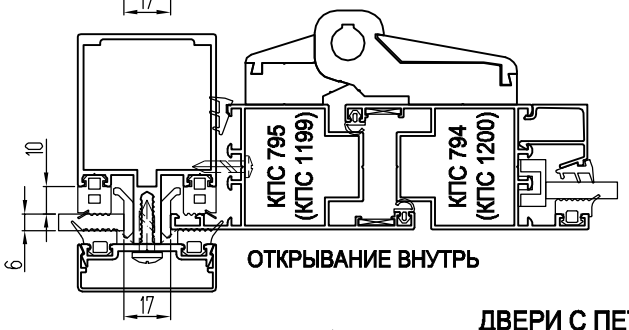

ОТКРЫВАНИЕ ВНУТРЬ

ОТКРЫВАНИЕ НАРУЖУ

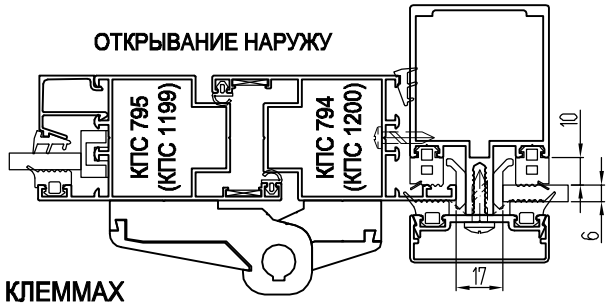

ДВЕРИ С ПЕТЛЯМИ НА КЛЕММАХ

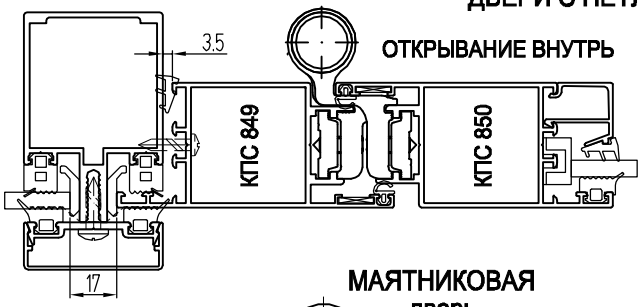

ОТКРЫВАНИЕ ВНУТРЬ

ОТКРЫВАНИЕ НАРУЖУ

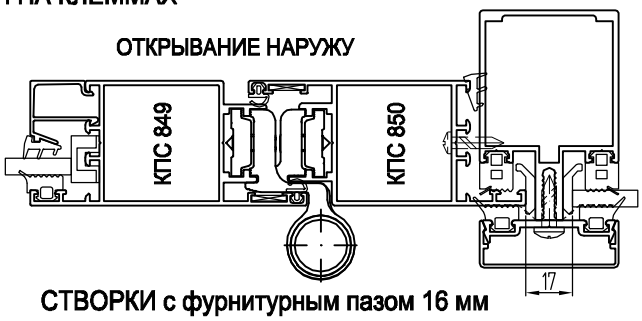

МАЯТНИКОВАЯ
дверь
с петлями
FRIDAVO

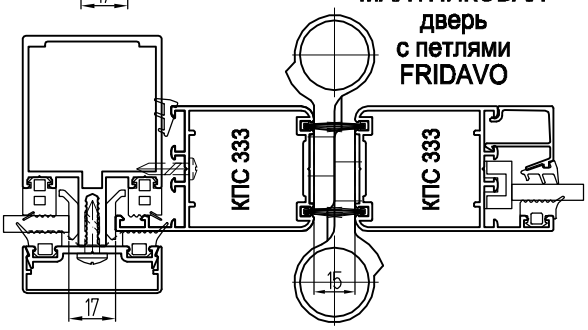

СТВОРКИ с фурнитурным пазом 16 мм

СТВОРКА на основе ленты
3M VHB G23F или B23F

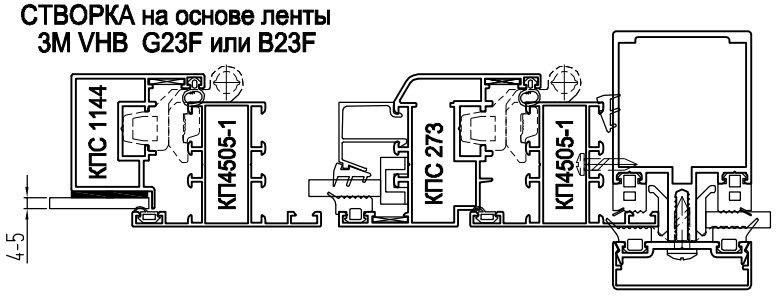

Базовые варианты установки "теплых" створок КПТ60

2 ВАРИАНТ ИСПОЛНЕНИЯ РАМЫ

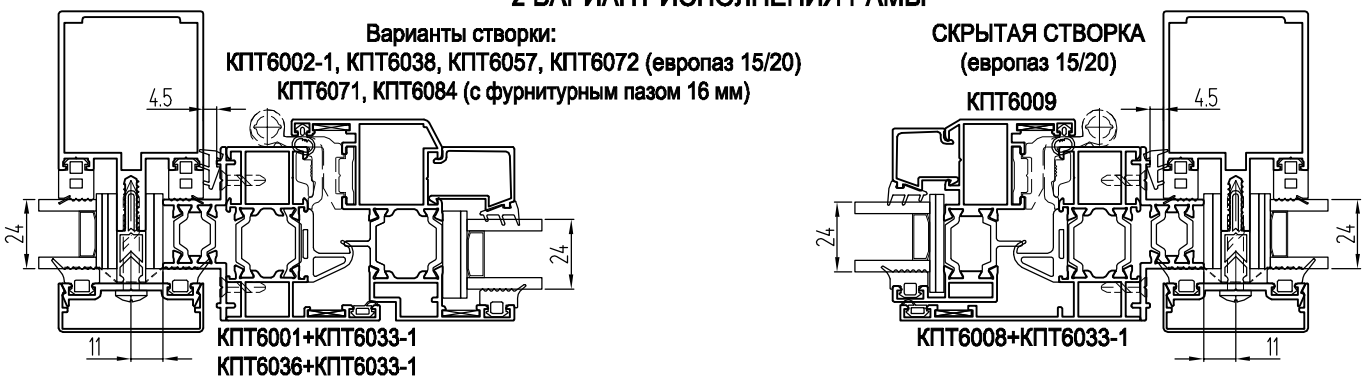

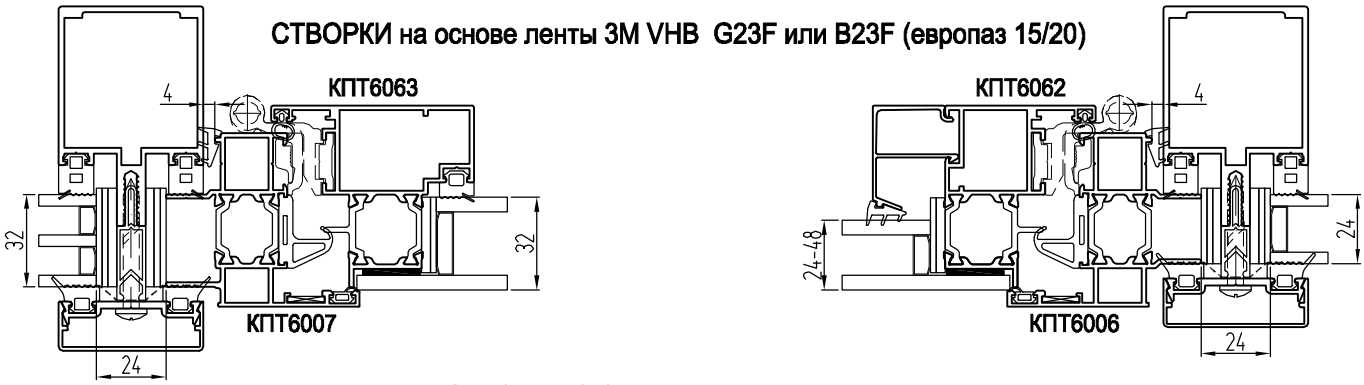

Базовые варианты установки "теплых" дверей КПТ60

ДВЕРИ С ПЕТЛЯМИ НА КЛЕММАХ

ОТКРЫВАНИЕ ВНУТРЬ
Варианты створки: КПТ6041

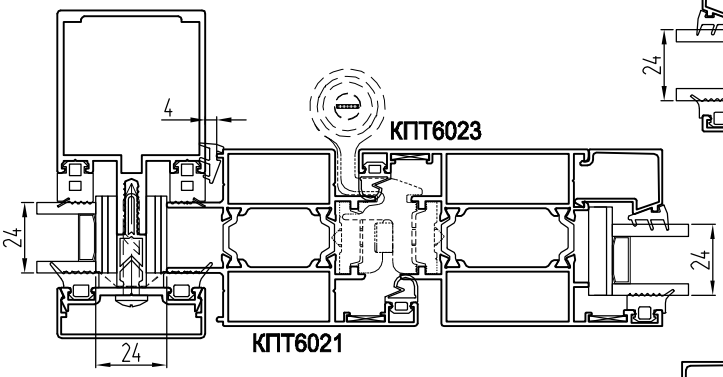

ОТКРЫВАНИЕ НАРУЖУ
Варианты створки: КПТ6040

ОТКРЫВАНИЕ НАРУЖУ

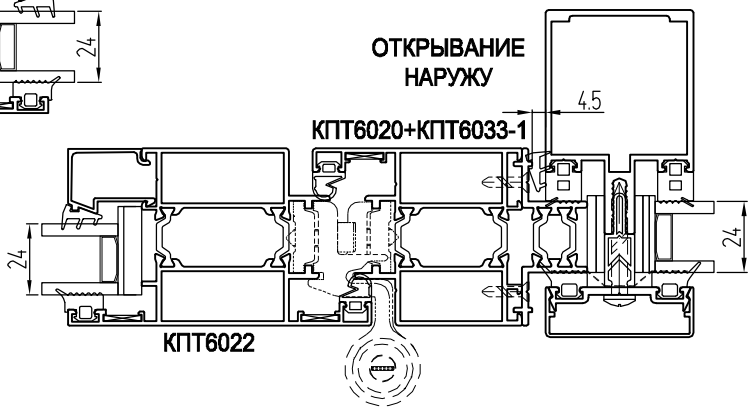

ДВЕРИ С НАКЛАДНЫМИ ПЕТЛЯМИ

ОТКРЫВАНИЕ ВНУТРЬ

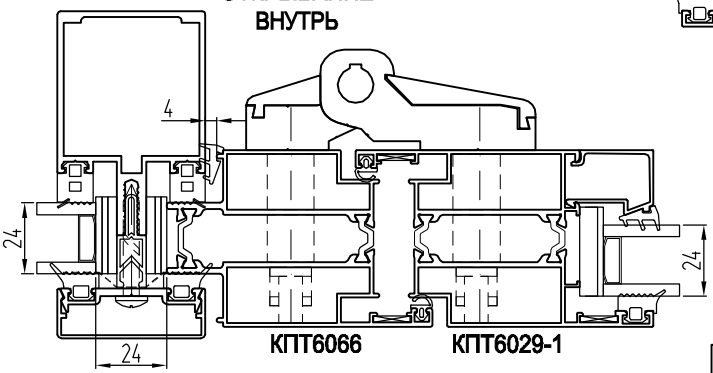

ОТКРЫВАНИЕ НАРУЖУ

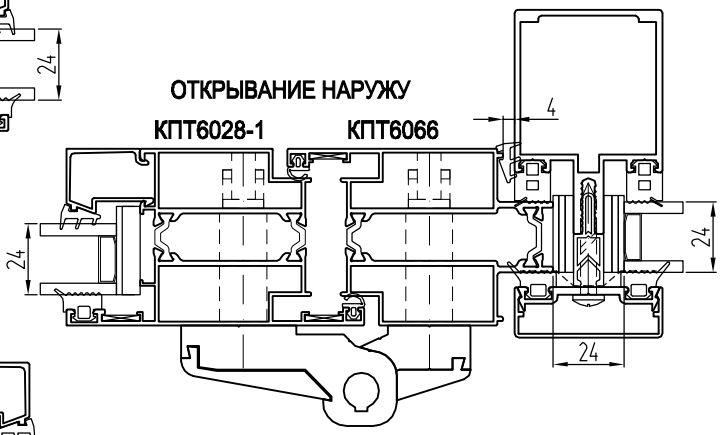

ОТКРЫВАНИЕ ВНУТРЬ

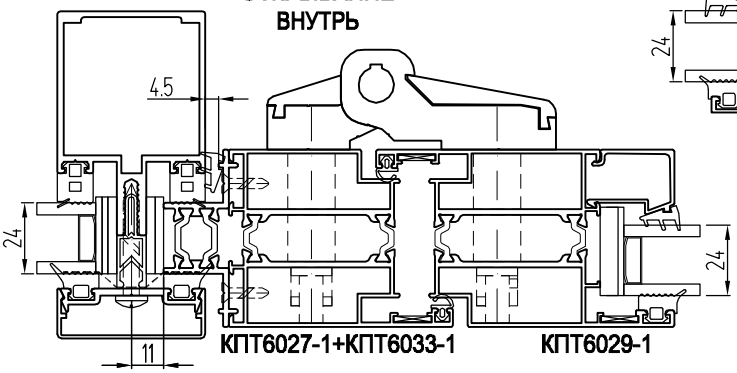

ОТКРЫВАНИЕ НАРУЖУ

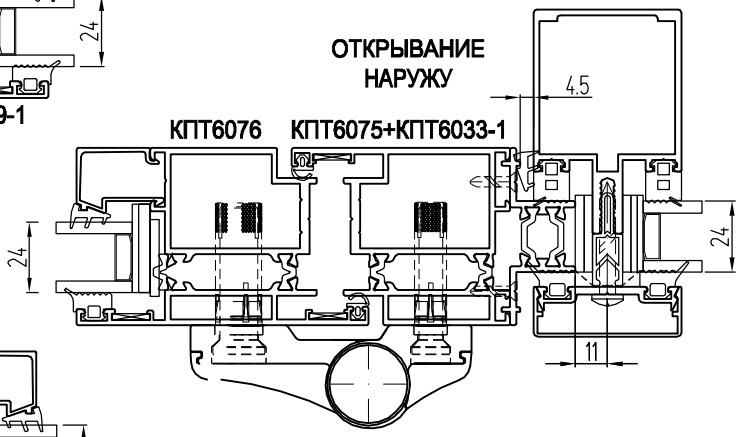

ОТКРЫВАНИЕ ВНУТРЬ

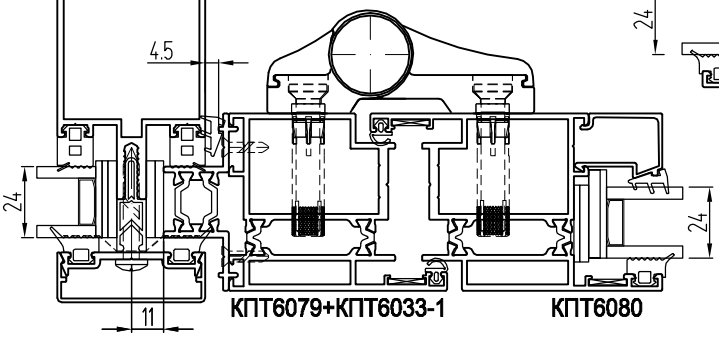

Базовые варианты установки "теплых" створок КПТ70

ПОВОРОТНЫЕ И ПОВОРОТНО-ОТКИДНЫЕ СТВОРКИ (европаз 15/20)
Варианты створки: КПТ7011, КПТ7017,
КПТ7027 (с фурнитурным пазом 16 мм)

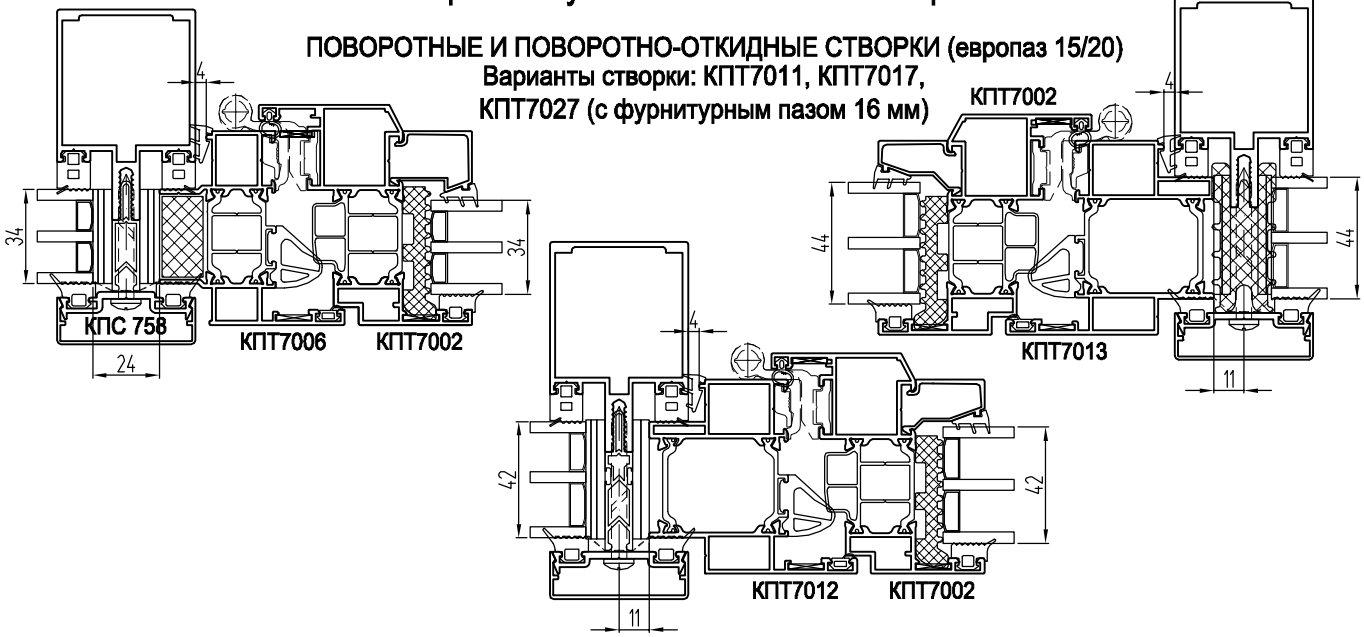

Базовые варианты установки "теплых" дверей КПТ70

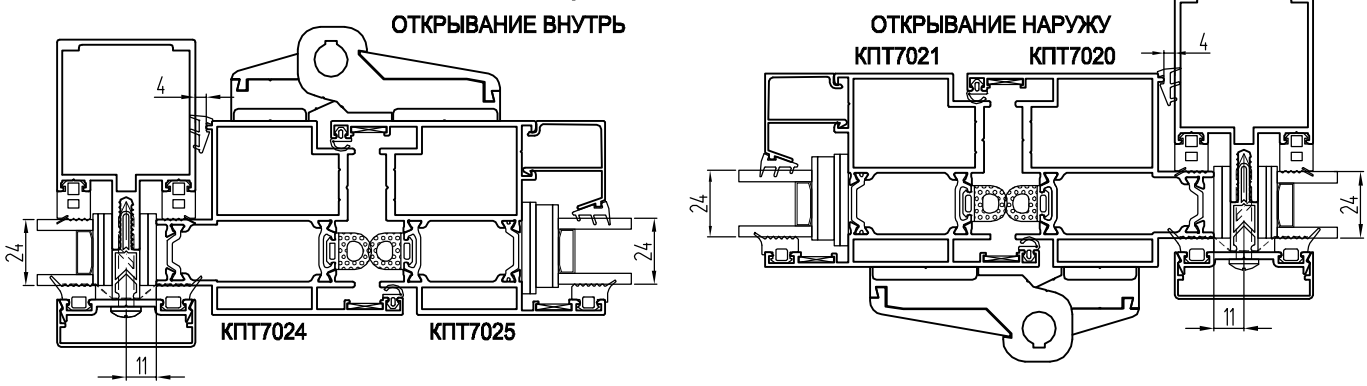

Базовые варианты установки "теплых" дверей КПТ78

ДВЕРИ С ТРЕМЯ НИТКАМИ УПЛОТНЕНИЯ (только открывание наружу)

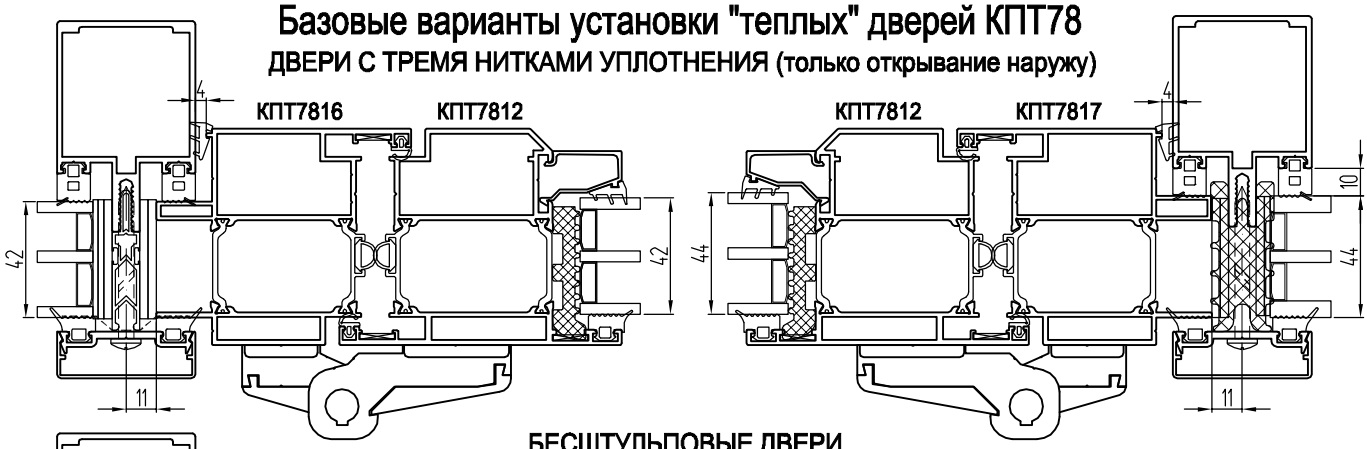

БЕСШТУЛЬПОВЫЕ ДВЕРИ

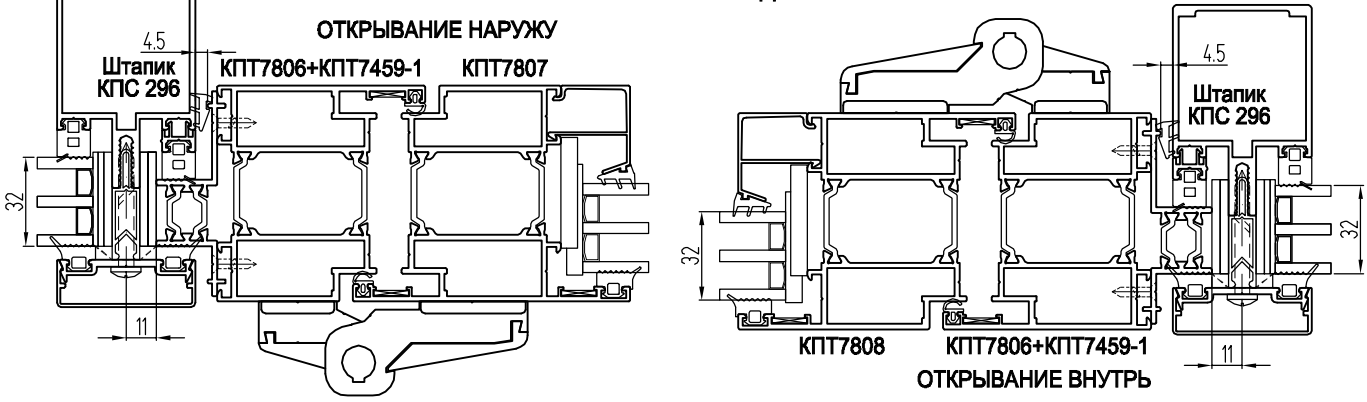

Базовые варианты установки "теплых" створок КПТ74

ПОВОРОТНЫЕ И ПОВОРОТНО-ОТКИДНЫЕ СТВОРКИ (Европаз 15/20)

Варианты створки: КПТ7402-1, КПТ7402-3, КПТ7450, КПТ7464, КПТ7485 (фурнитурный паз 16 мм)

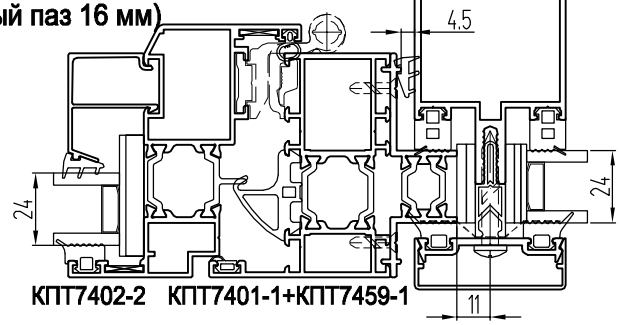

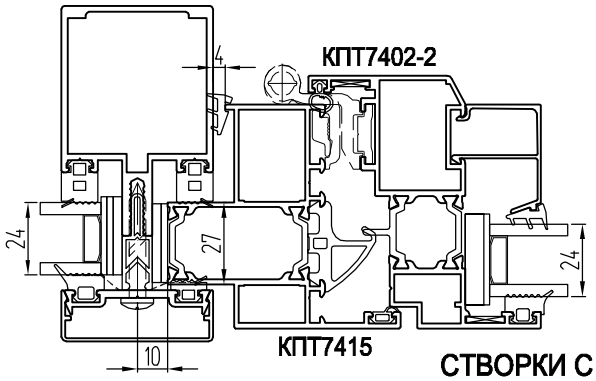

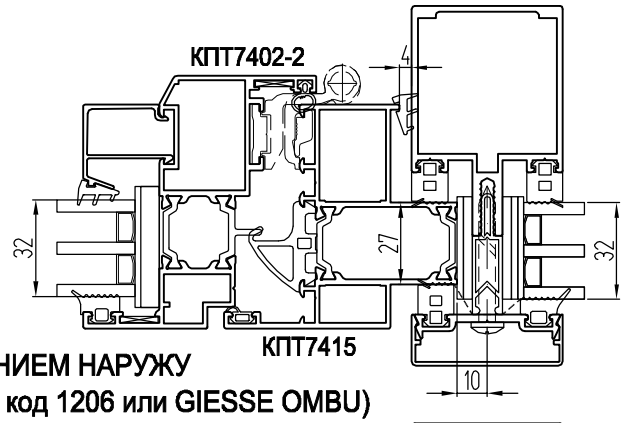

СТВОРКИ С ОТКРЫВАНИЕМ НАРУЖУ

(Европаз 15/20, рачаг SAVIO SINTESI, код 1206 или GIESSE OMBU)

Варианты створки: КПТ7475

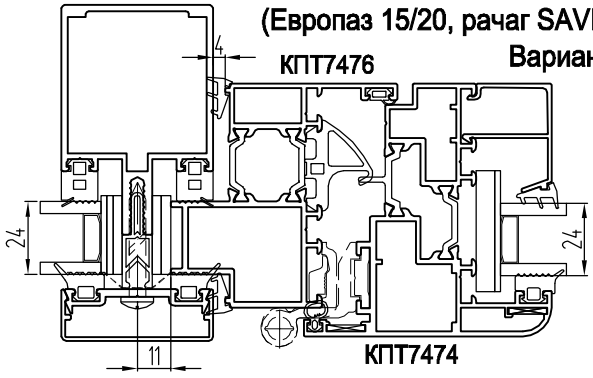

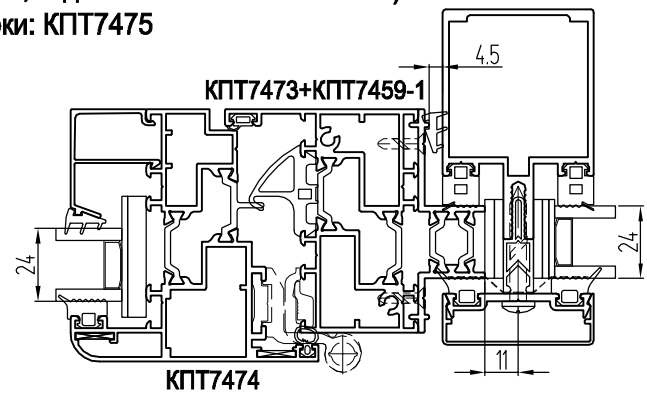

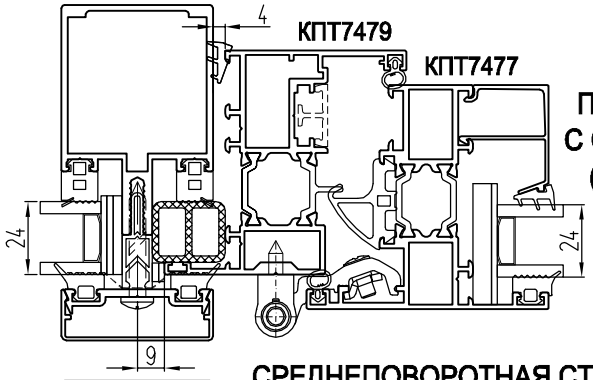

ПОВОРОТНАЯ СТВОРКА С ОТКРЫВАНИЕМ НАРУЖУ (фурнитура FAPIM OUT)

СТВОРКА ВЕСОМ ДО 200 КГ (фурнитура GEZE F1200)

СРЕДНЕПОВОРОТНАЯ СТВОРКА (петля GIESSE FRIBLOK)

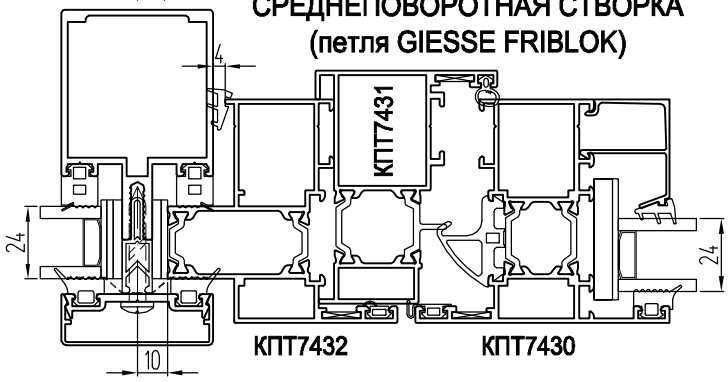

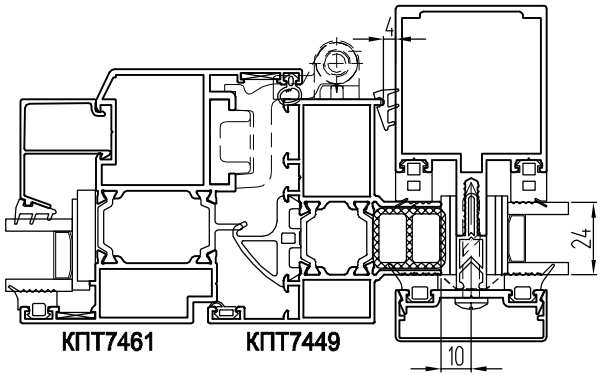

Базовые варианты установки "теплых" дверей КПТ74

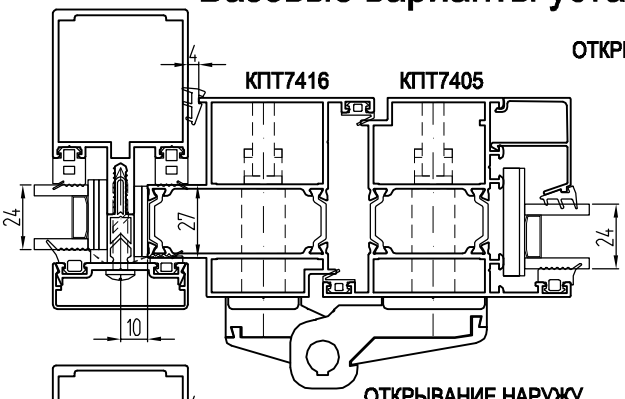

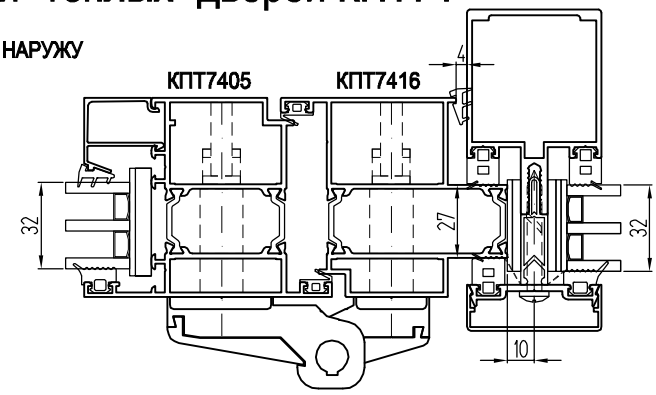

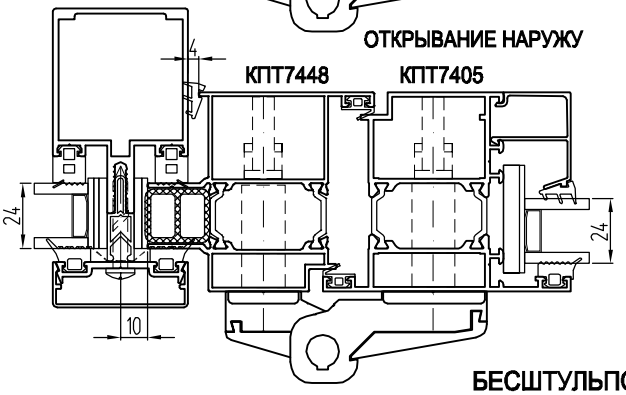

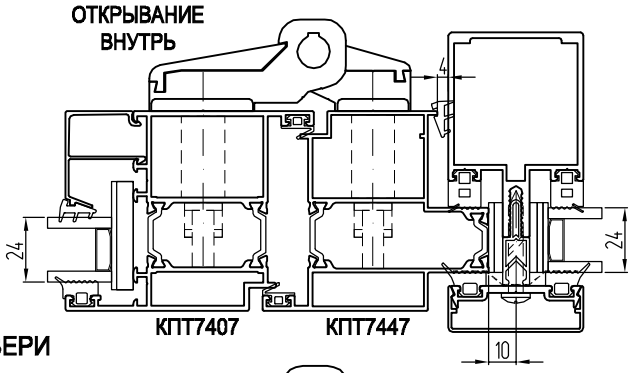

БЕСШТУЛЬПОВЫЕ ДВЕРИ

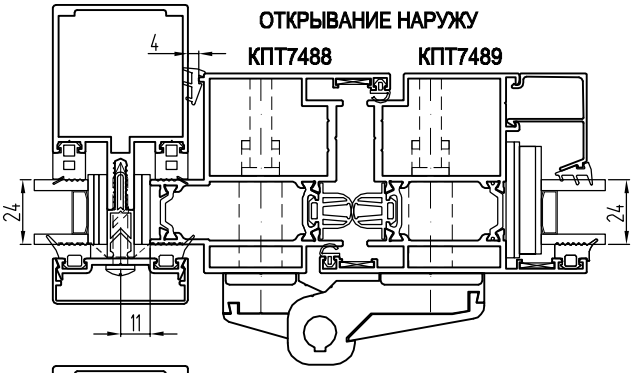

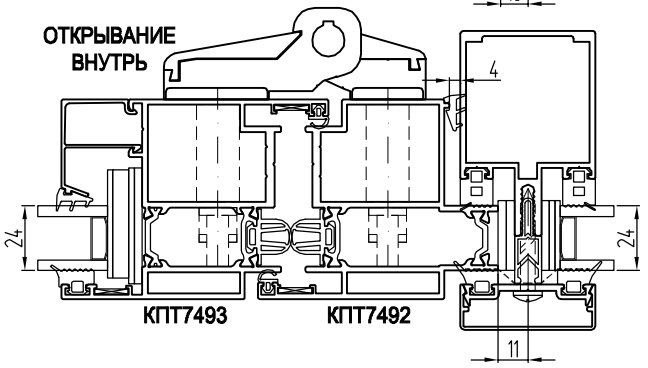

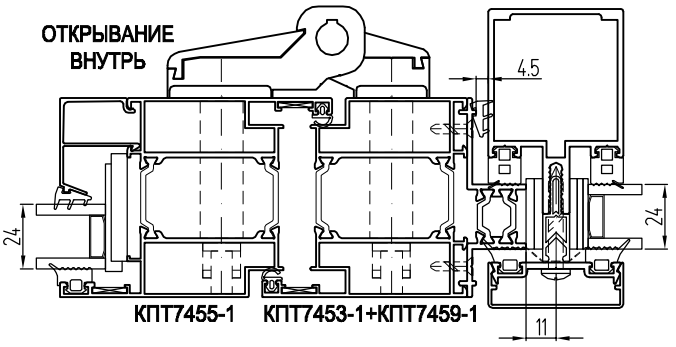

МНОГОЗАПОРНАЯ ДВЕРЬ С ОТКРЫВАНИЕМ НАРУЖУ
(фурнитура Fapim)

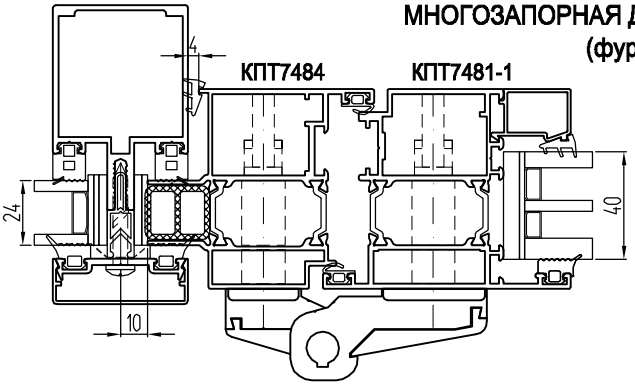

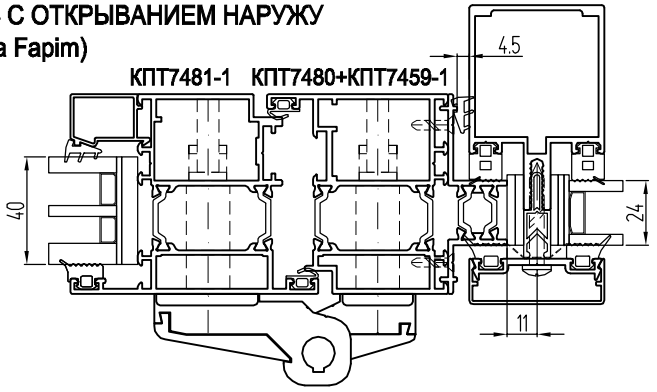

Базовые варианты установки "теплых" створок КПТ82 (европаз 15/20)

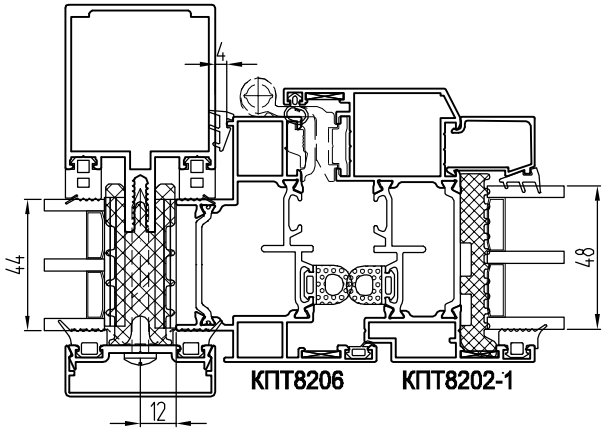

КПТ8206 КПТ8202-1

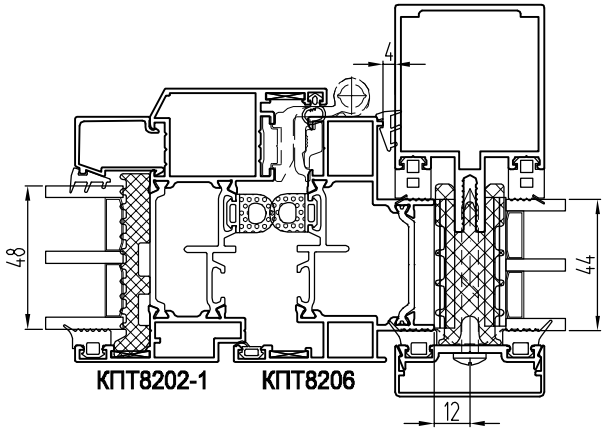

КПТ8202-1 КПТ8206

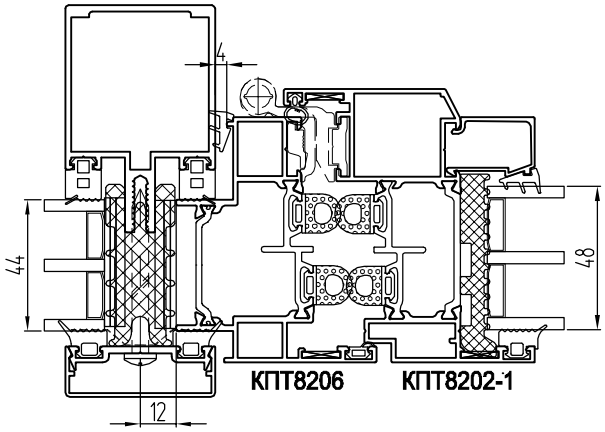

КПТ8206 КПТ8202-1

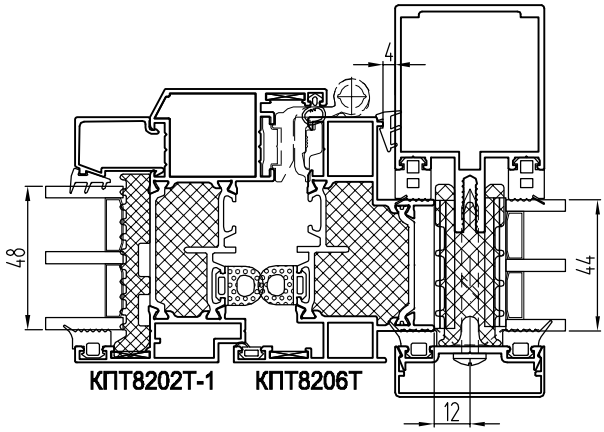

КПТ8202Т-1 КПТ8206Т

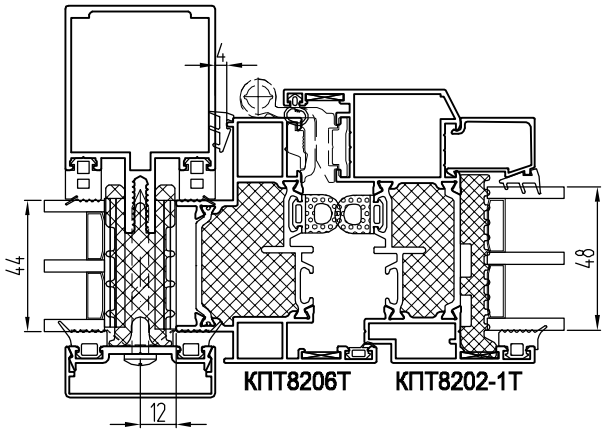

КПТ8206Т КПТ8202-1Т

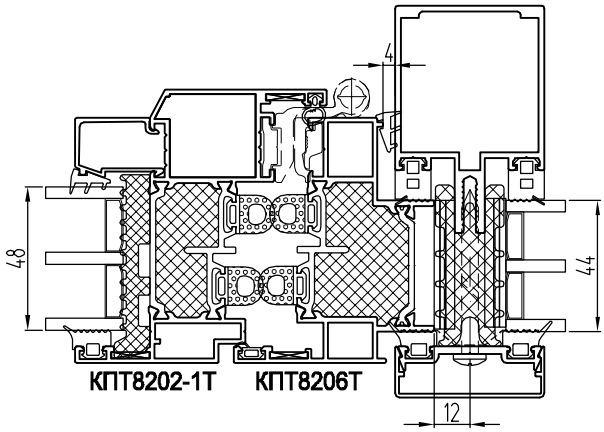

КПТ8202-1Т КПТ8206Т

Показатели теплотехники оконных профилей по результатам испытаний

(Протокол испытаний № 163 от 14.11.2014, АНО "Красноярскстройсертификация")

Приведенное сопротивление теплопередаче **0,886** м²*°С/Вт алюминиевых профилей КПТ8203Т(с запениванием)+КПТ8202-1Т(с запениванием), с сэндвич-панелью 48 мм, с одним внутренним контуром уплотнителей КПУ-224

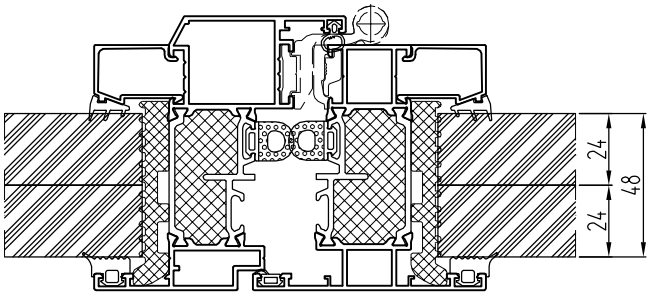

КПТ8202-1Т КПТ8203Т

Приведенное сопротивление теплопередаче **0,928** м²*°С/Вт алюминиевых профилей КПТ8203Т(с запениванием)+КПТ8202-1Т (с запениванием), с сэндвич-панелью 48 мм, с двумя внутренними контурами уплотнителей КПУ-224

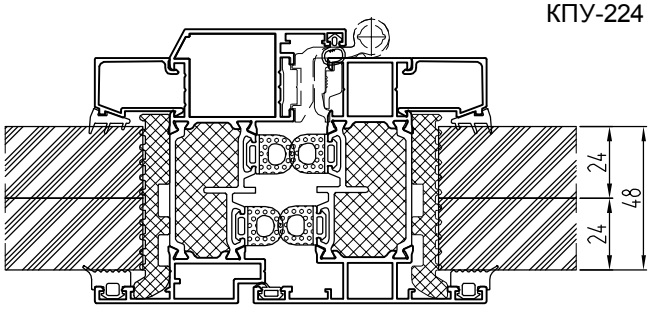

КПТ8202-1Т КПТ8203Т

Базовые варианты установки вентиляционных люков

ВЕНТИЛЯЦИОННЫЙ ЛЮК КПТ60 (европаз 15/20)

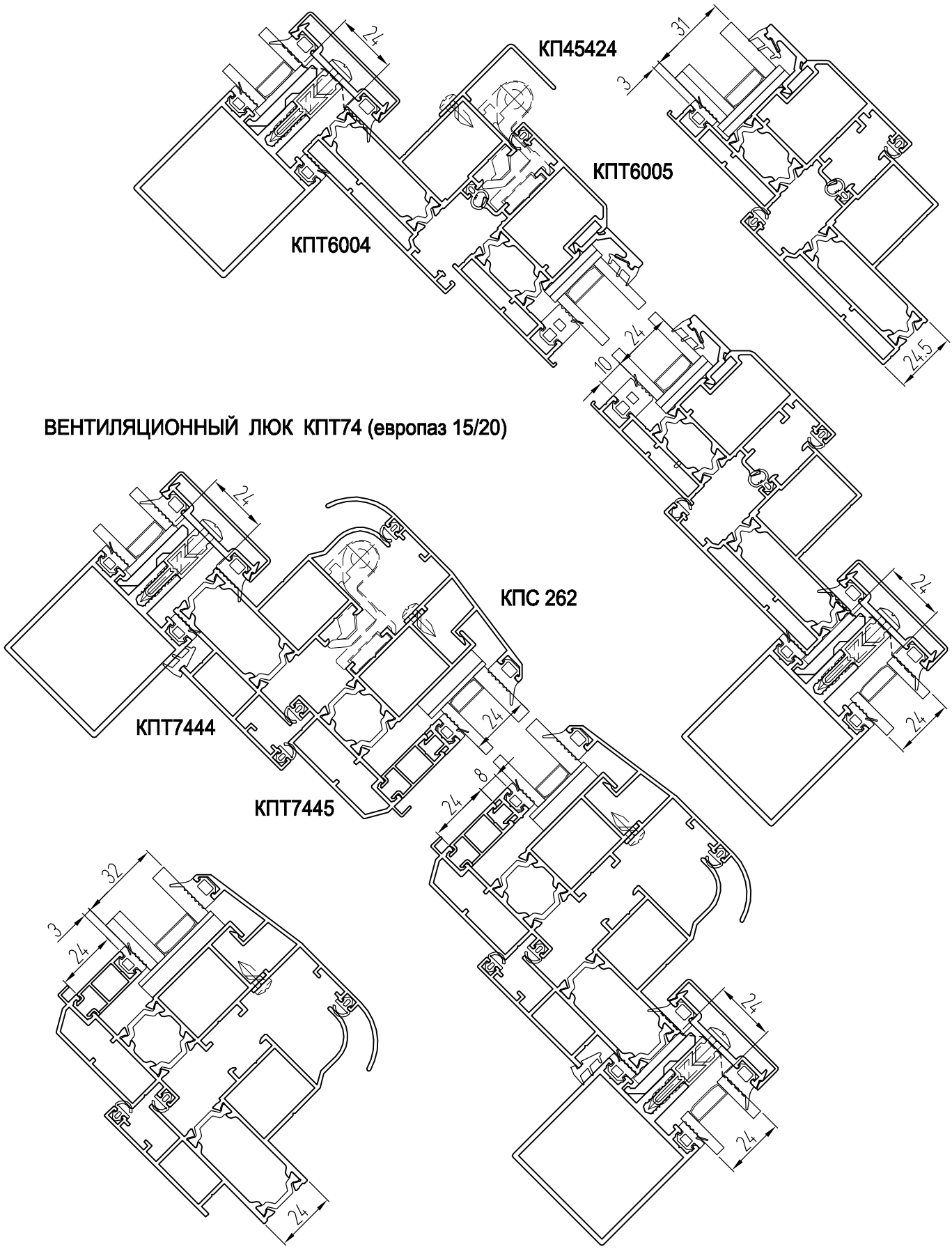

ВЕНТИЛЯЦИОННЫЙ ЛЮК КПТ74 (европаз 15/20)

Ограждения балконов

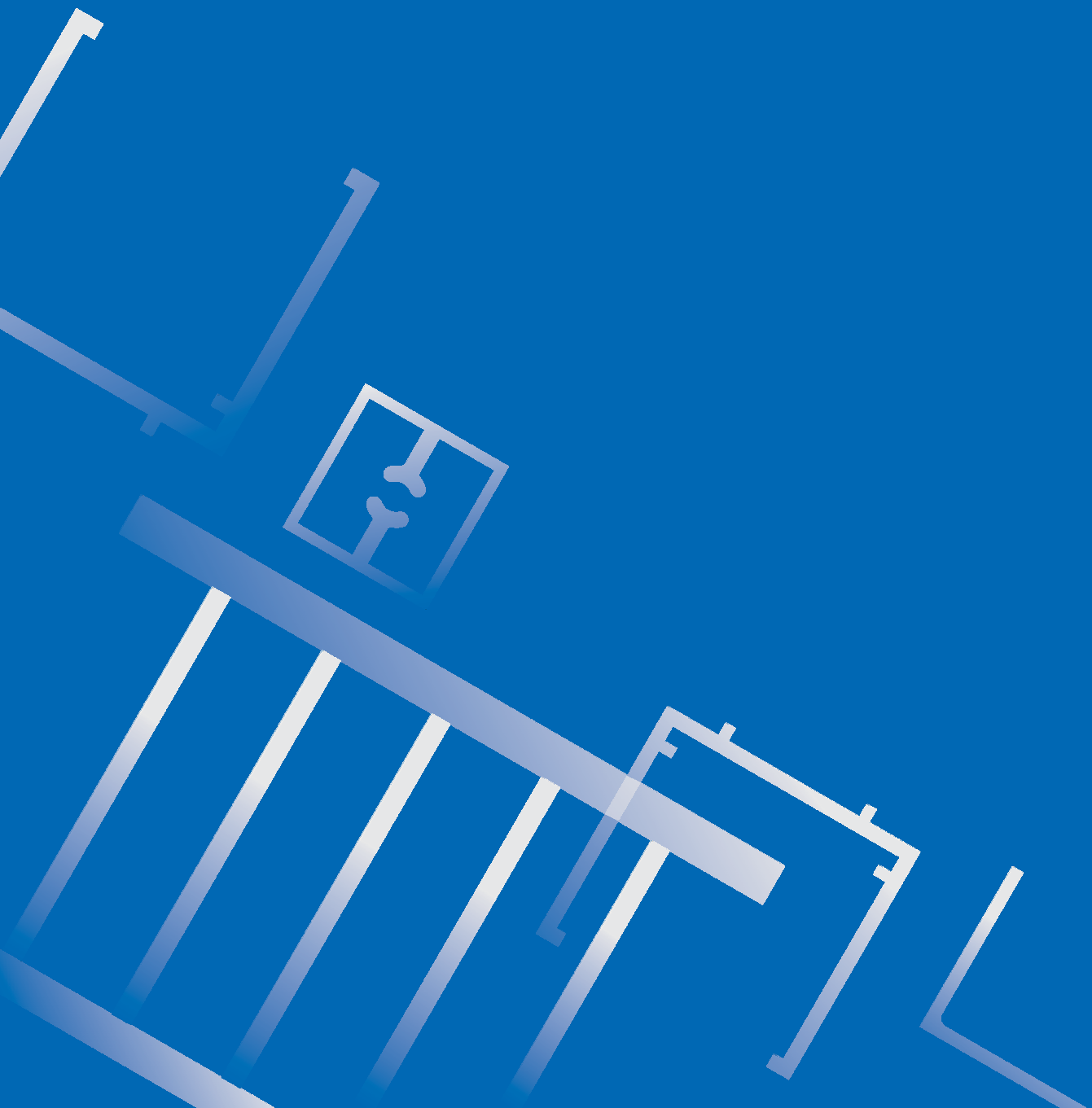

Варианты исполнения ограждения балконов

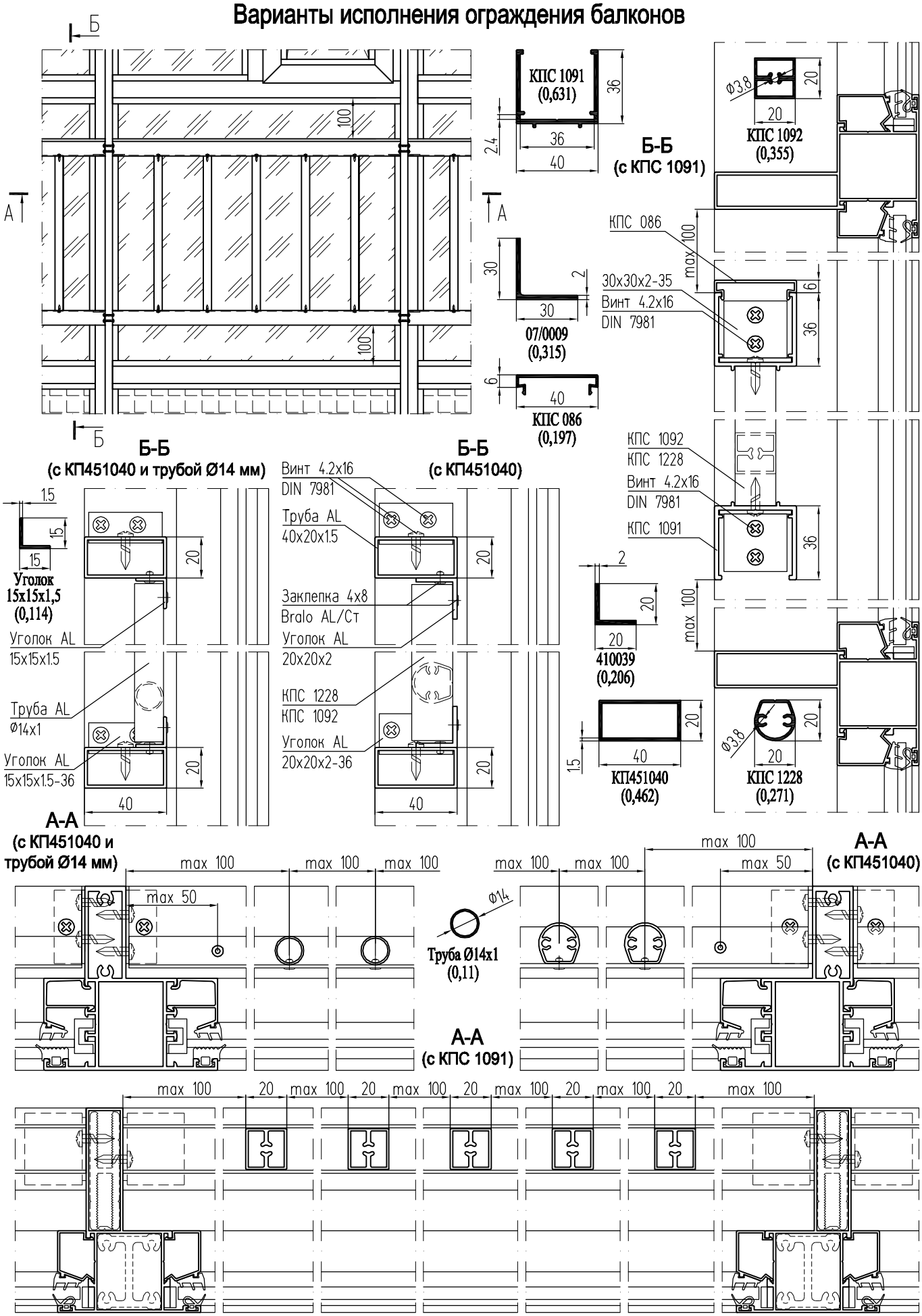

Вентиляционные решетки

Сборка и монтаж вентиляционных решеток

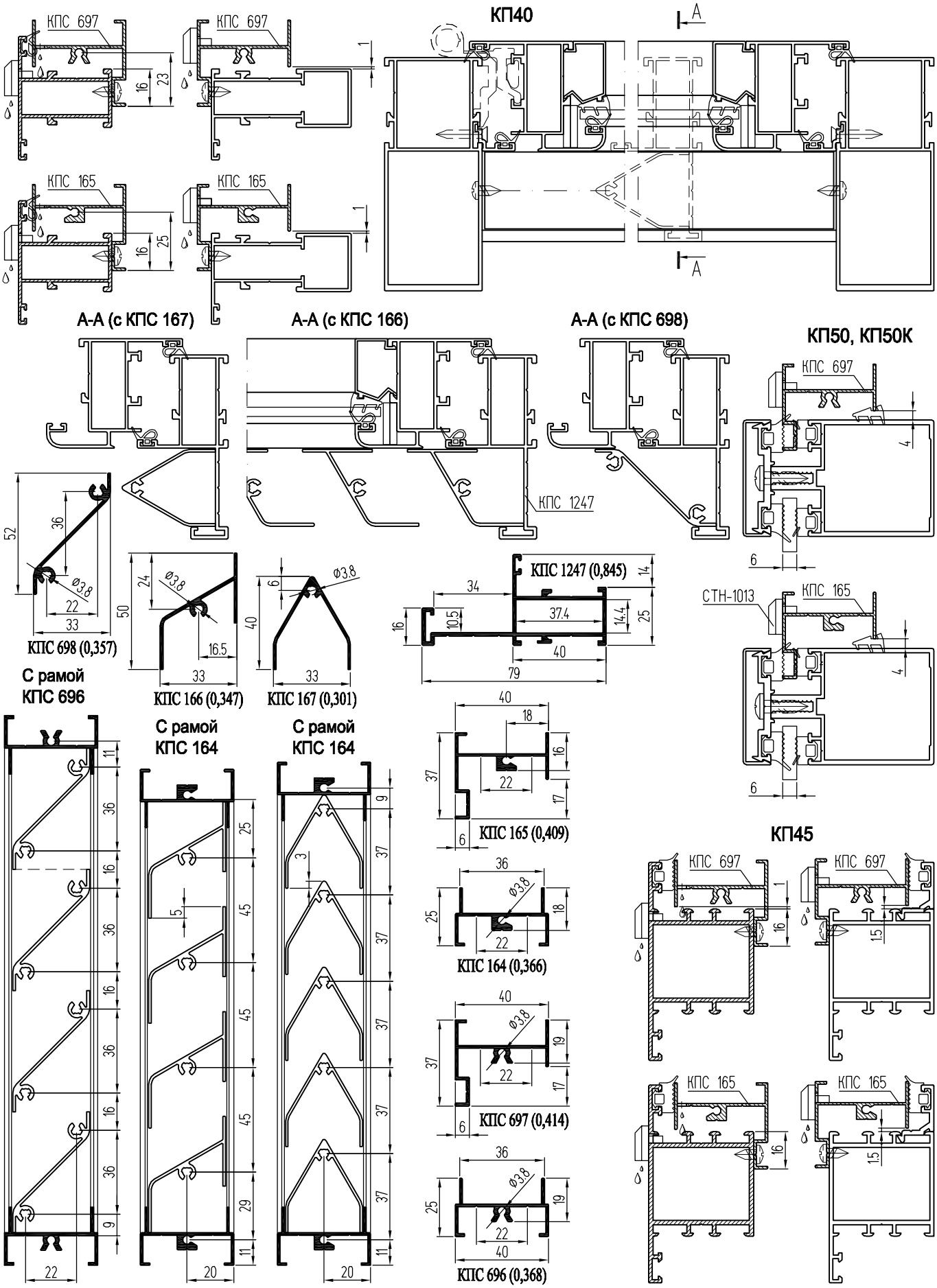

Противомоскитные сетки

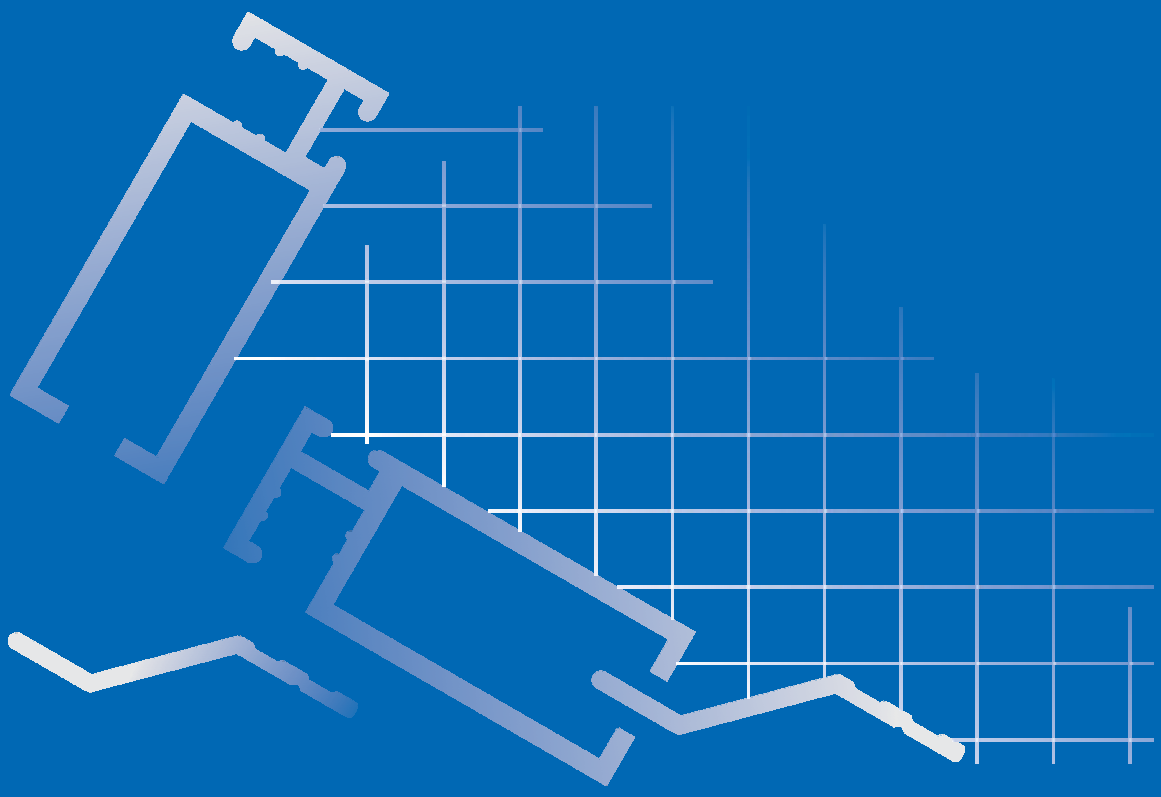

Сборка и монтаж противомоскитных сеток

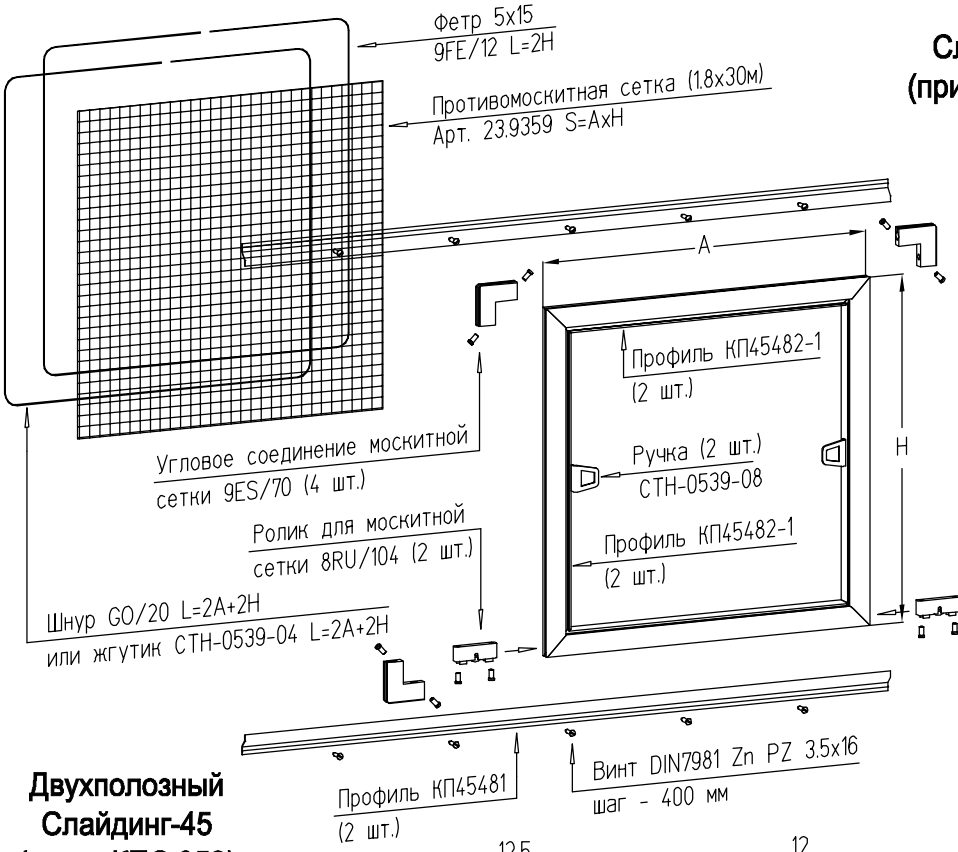

Слайдинг-40
(прим. КП45481)

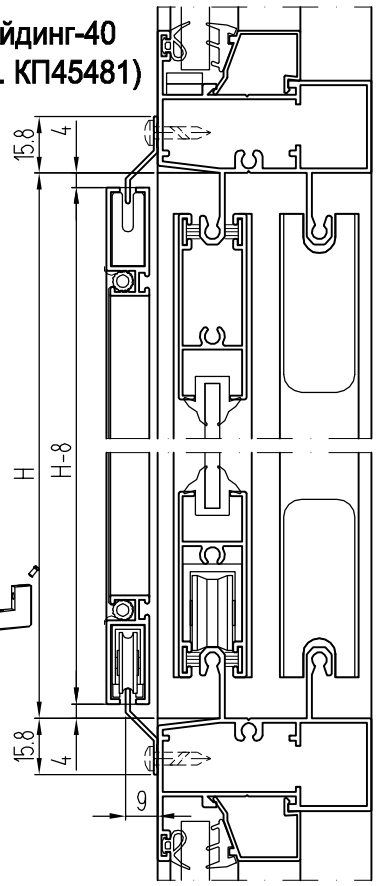

Двухполозный
Слайдинг-45
(прим. КПС 352)

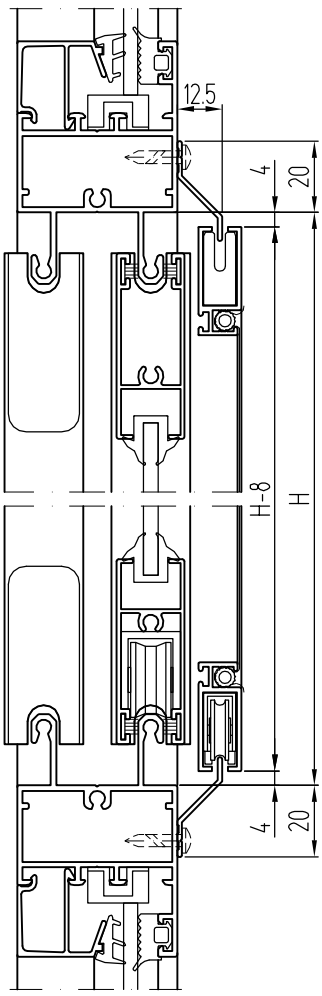

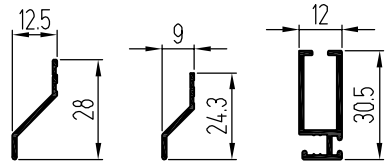

КПС 352 (0,102) **КП45481** (0,085) **КП45482-1** (0,286)

Однополозный
Слайдинг-45
(прим. КП45481)

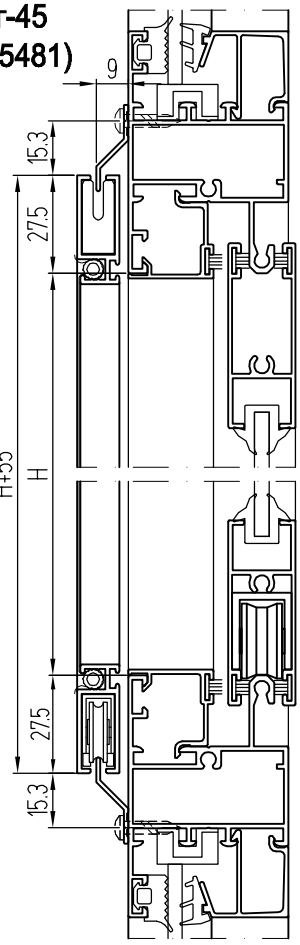

Двухполозный
Слайдинг-45

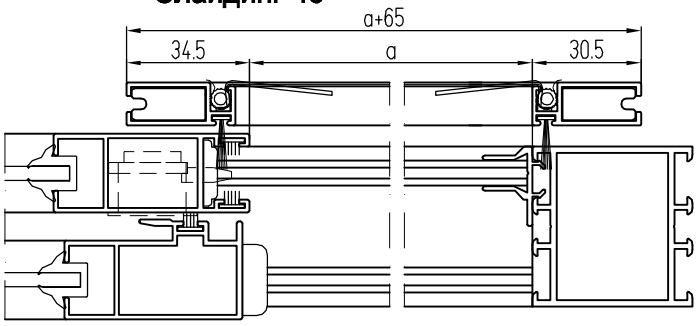

Однополозный
Слайдинг-45

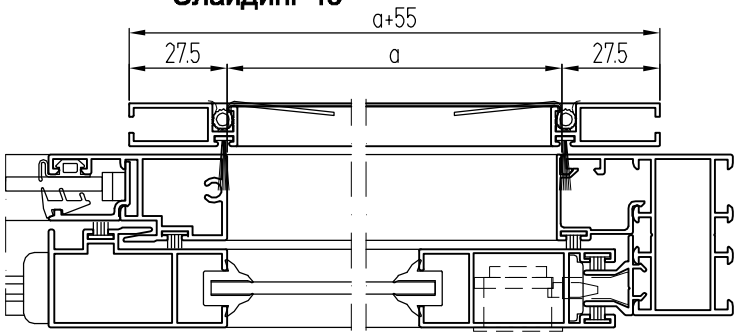

Нащельники и плинтусы

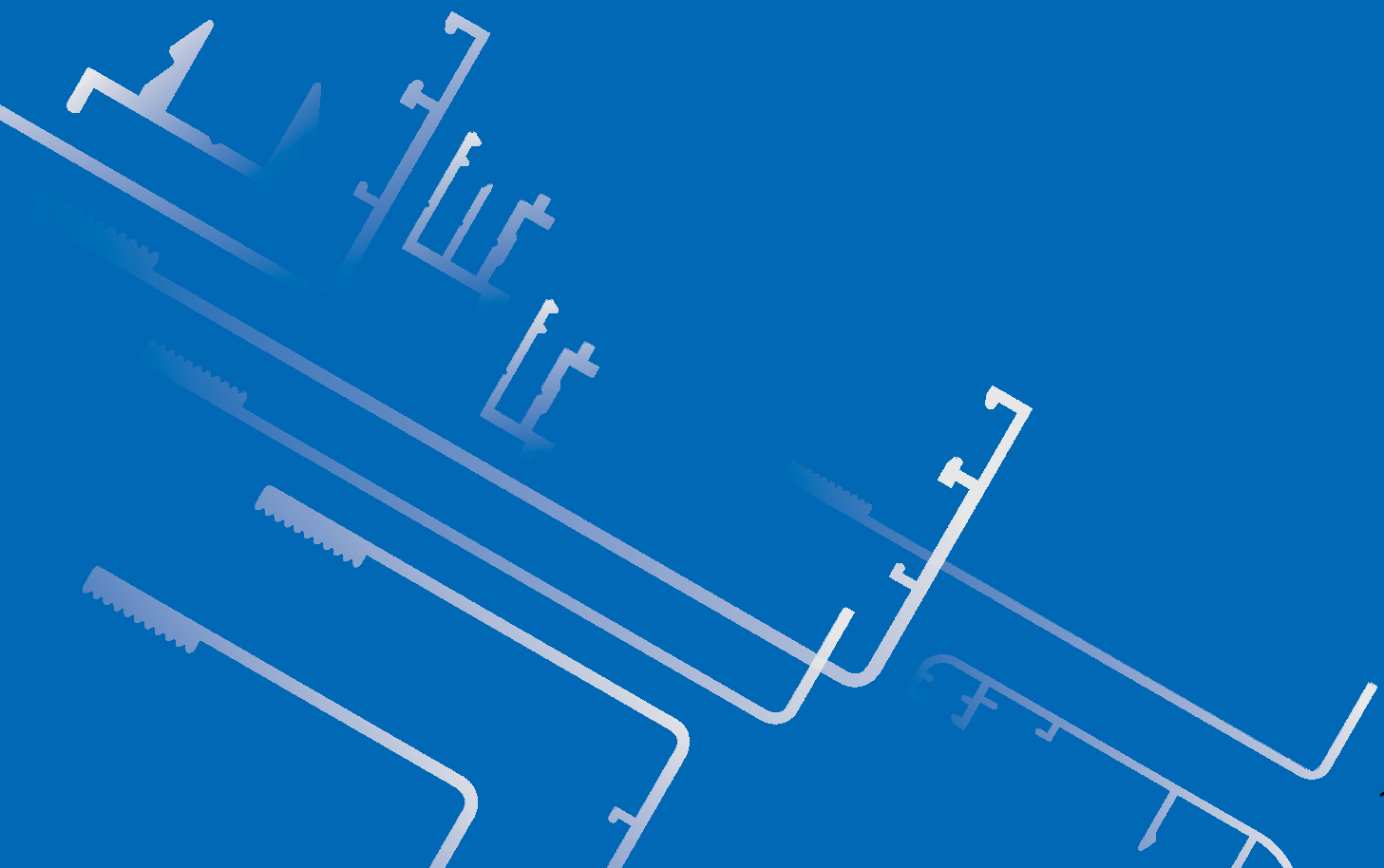

Обрамление проема сэндвич-панели толщиной 100 мм и 150 мм

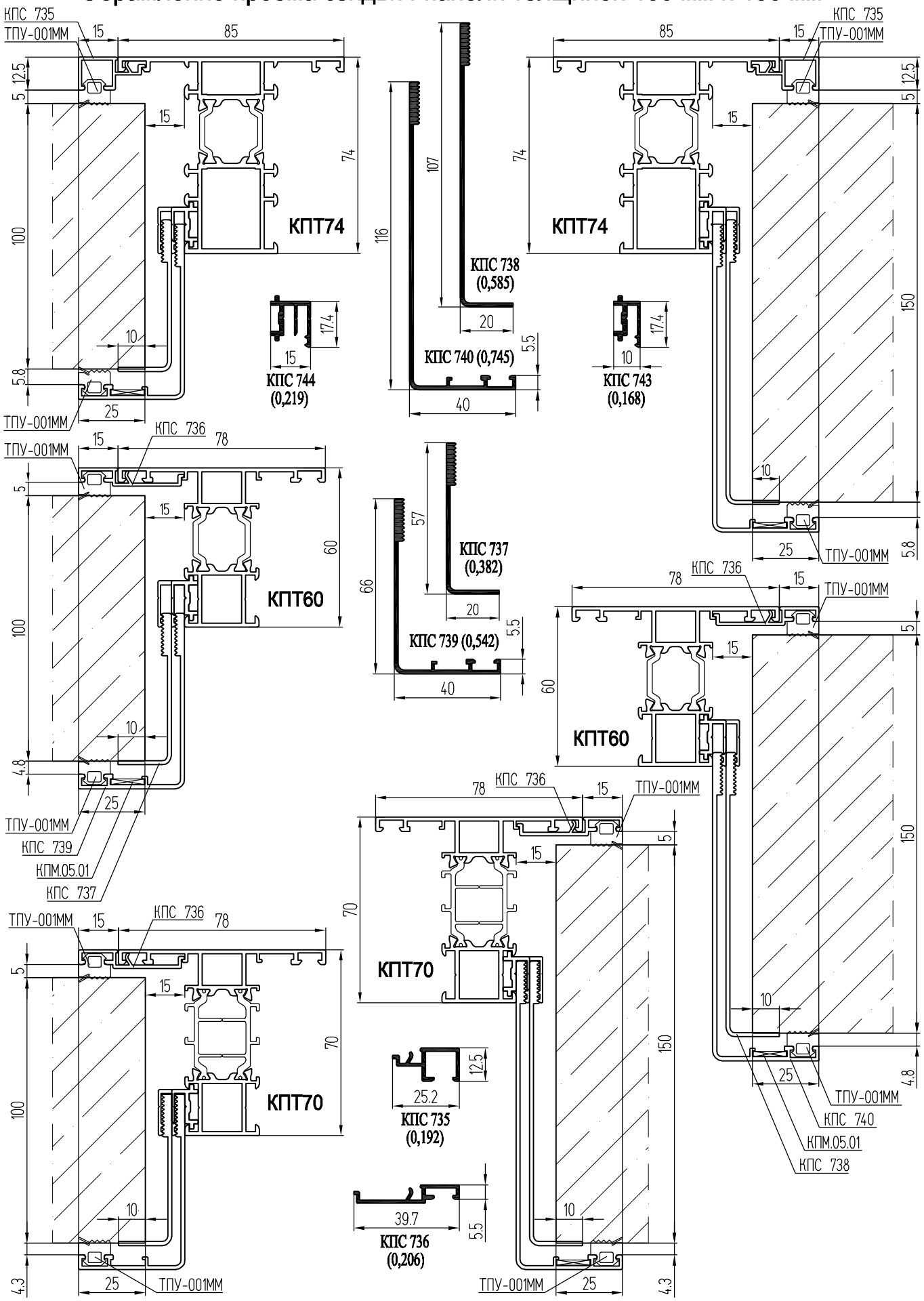

Обрамление проема с помощью профилей КПС 711 и КПС 712

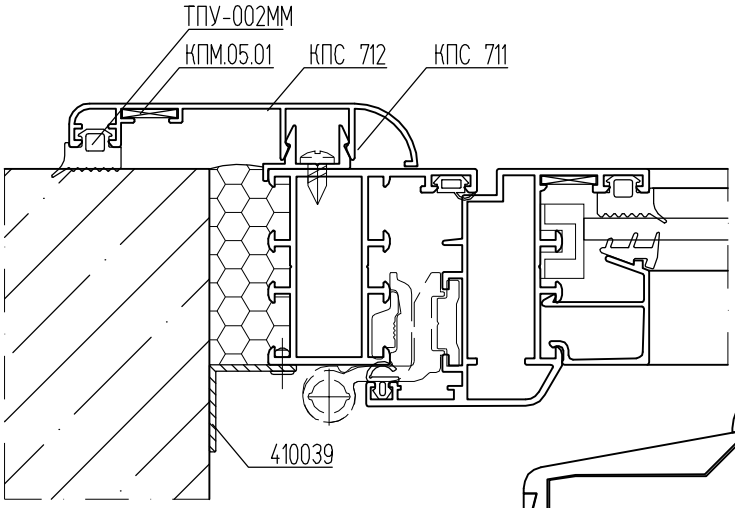

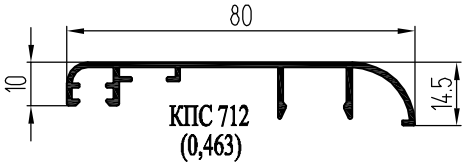

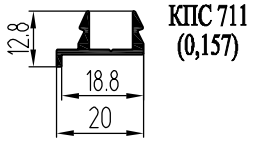

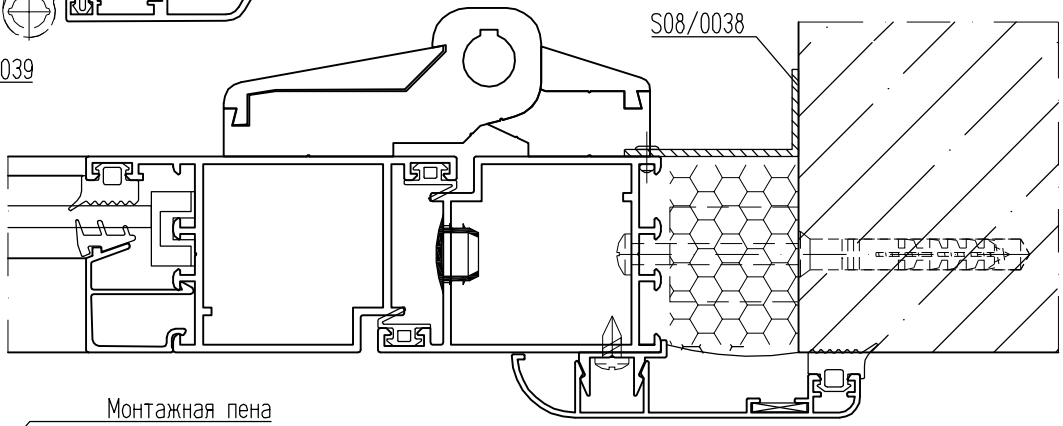

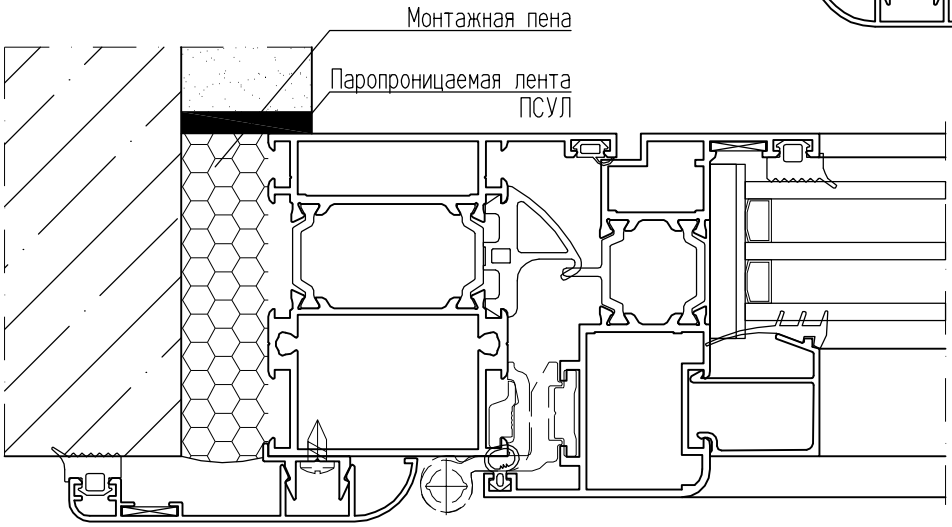

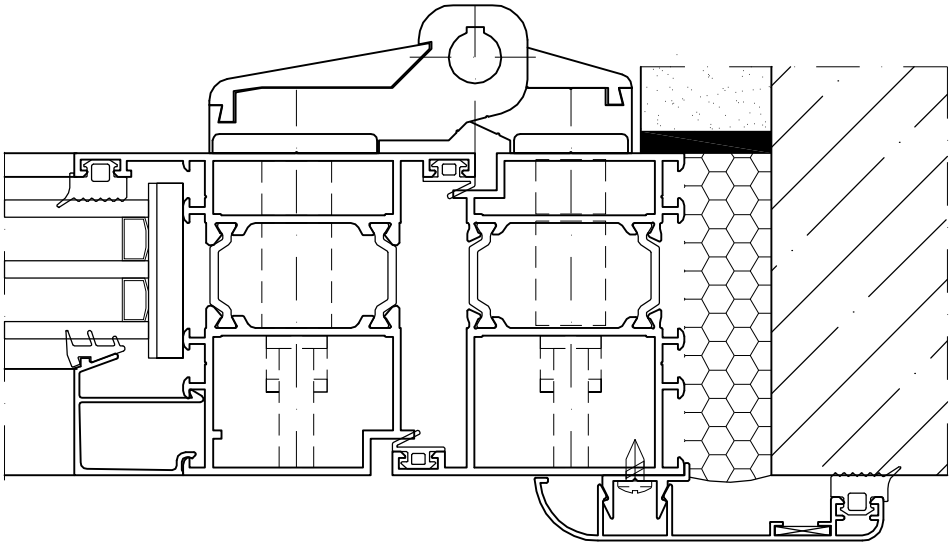

Установка плинтуса

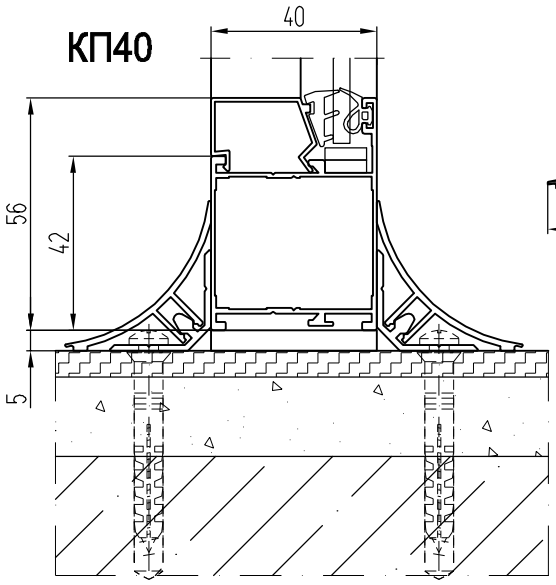

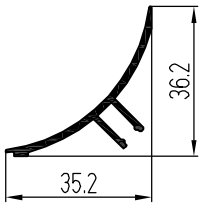

КПС 193
(0,282)

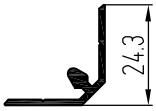

КПС 192
(0,227)

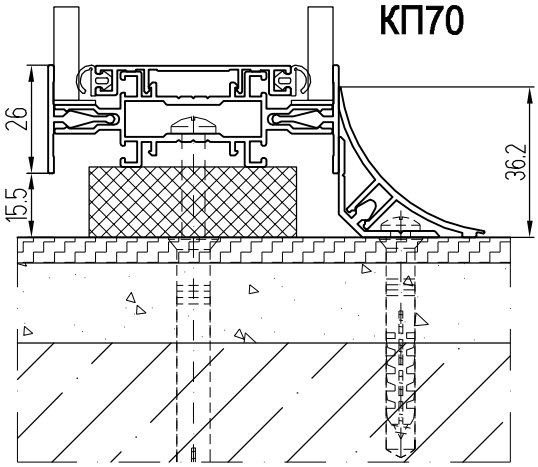

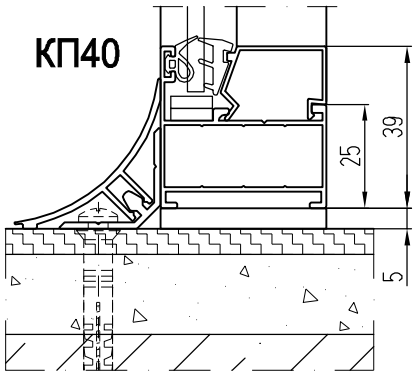

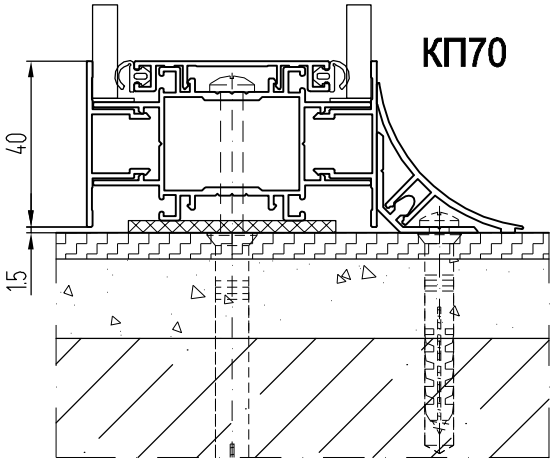

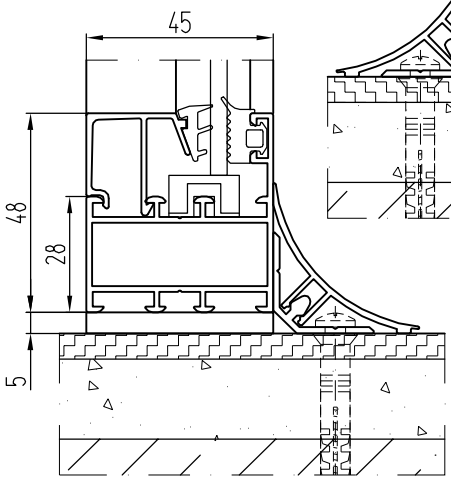

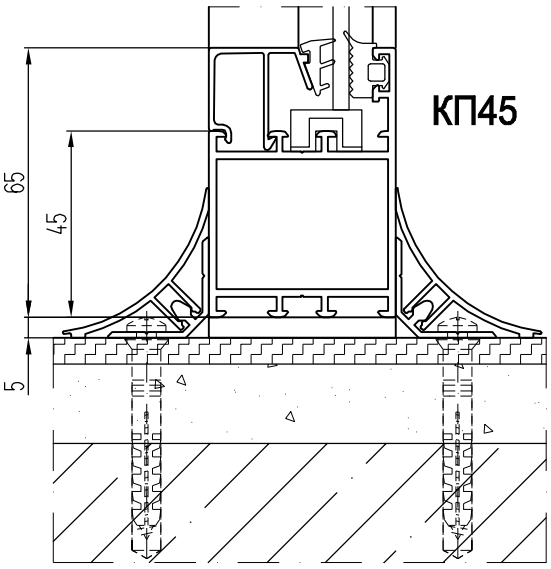

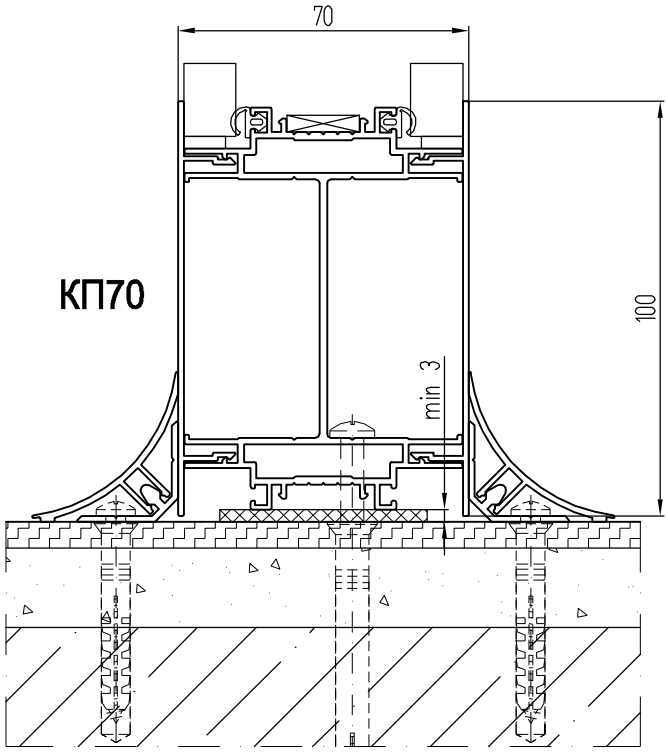

СИАЛ

ООО “Литейно-Прессовый Завод “Сегал”
660111, Россия, г. Красноярск,
ул. Пограничников, 42, стр. 15
Тел.: (391) 274-90-30
E-mail: segal@sial-group.ru
www.sial-group.ru